ГОСУДАРСТВЕННЫЕ СТАНДАРТЫ
СОЮЗА ССР

КЛАПАНЫ ОБРАТНЫЕ ПОДЪЕМНЫЕ МУФТОВЫЕ И ФЛАНЦЕВЫЕ ИЗ СЕРОГО И КОВКОГО ЧУГУНА НА P_y ДО 2,5 МПа (25 кгс/см^2)

ГОСТ 19500—74, ГОСТ 19501—74, ГОСТ 11823—74

Издание официальное

Цена 5 коп.

ГОСУДАРСТВЕННЫЙ КОМИТЕТ СТАНДАРТОВ
СОВЕТА МИНИСТРОВ СССР
Москва

gost.e-ecolog.ru

УДК 621.646.248(083.74) Группа Г18

ГОСУДАРСТВЕННЫЙ СТАНДАРТ СОЮЗА ССР

КЛАПАНЫ ОБРАТНЫЕ ПОДЪЕМНЫЕ МУФТОВЫЕ И ФЛАНЦЕВЫЕ ИЗ КОВКОГО ЧУГУНА

на P_y 1,6 и 2,5 МПа (16 и 25 кгс/см²)

Malleable iron checklift screwed and flanged valves for P_{nom} 1,6 and 2,5 MPa (16 and 25 kgf/sq · cm)

19501—74

Взамен ГОСТ 11817—66, ГОСТ 11818—66, ГОСТ 11821—66

Постановлением Государственного комитета стандартов Совета Министров СССР от 13 февраля 1974 г. № 408 срок действия установлен

с 01.01.1976 г.
до 01.01.1981 г.

Несоблюдение стандарта преследуется по закону

Настоящий стандарт распространяется на обратные подъемные муфтовые и фланцевые клапаны из ковкого чугуна общепромышленного назначения на P_y 1,6 и 2,5 МПа (16 и 25 кгс/см²), D_y 15, 20, 25, 32, 40 и 50 мм (муфтовые) и D_y 32, 40, 50, 65 и 80 мм (фланцевые).

1. ИСПОЛНЕНИЯ, ОСНОВНЫЕ ПАРАМЕТРЫ И РАЗМЕРЫ

1.1. Исполнения и основные параметры клапанов должны соответствовать указанным в табл. 1.

1.2. Допускается изготовление основных деталей и уплотнений из других материалов, по свойствам не уступающих указанным в табл. 1.

Издание официальное **Перепечатка воспрещена**

Переиздание. Июнь 1977 г.

Таблица 1

Исполнение	Условное давление P_y		Условный проход D_y, мм	Присоединение		Материал		Рабочая среда	Температура среды, не более	
	МПа	кгс/см²		к трубопроводу	крышки к корпусу	основных деталей	уплотнительной поверхности затвора		К	°С
1	1,6	16	15, 20, 25, 32, 40 и 50	Муфтовое	На резьбе	Ковкий чугун не ниже КЧ 30—6 по ГОСТ 1215—59	Резина кислотощелочестойкая средней твердости по ГОСТ 7338—77	Вода	323	50
2							Фторопласт-4 по ГОСТ 10007—72 или латунь марки ЛК-63, ЛС 59—1, ЛК 80—3 по ГОСТ 15527—70	Вода, пар	498	225
3							Коррозионностойкая сталь 2Х13 по ГОСТ 5632—72	Пар	573	300
4	2,5	25	32, 40, 50, 65, 80	Фланцевое	На шпильках		Фторопласт-4 по ГОСТ 10007—62 или латунь марки Л-63, ЛС 59—1, ЛК 80—3 по ГОСТ 15527—70	Вода, пар	498	225
5							Фторопласт-4 по ГОСТ 10007—62	Жидкий и газообразный аммиак	От 243 до 423	От —30 до +150

1.3. Размеры клапанов должны соответствовать указанным на черт. 1—3 и табл. 2.

Исполнения 1 и 2

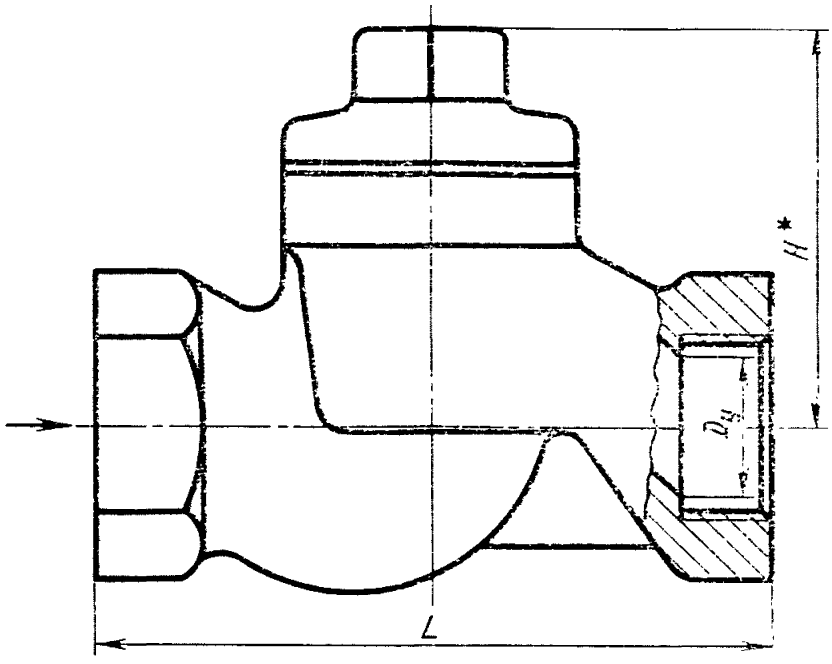

* Размер для справок.

Черт. 1

Для исполнений 3, 4 и 5 D_y 32, 40 и 50 мм

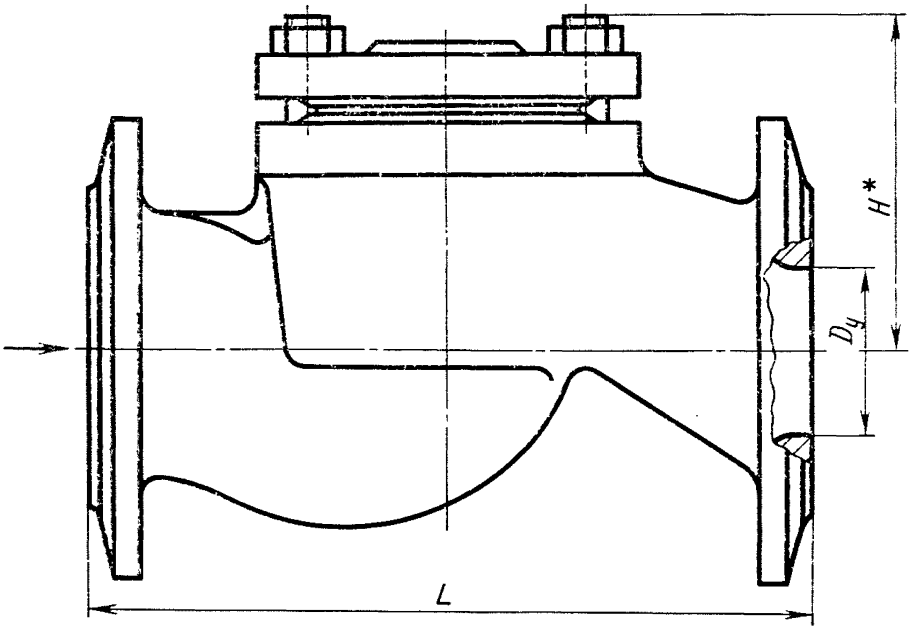

* Размер для справок.

Черт. 2

Для исполнений 3, 4 и 5 D_y 65 и 80 мм

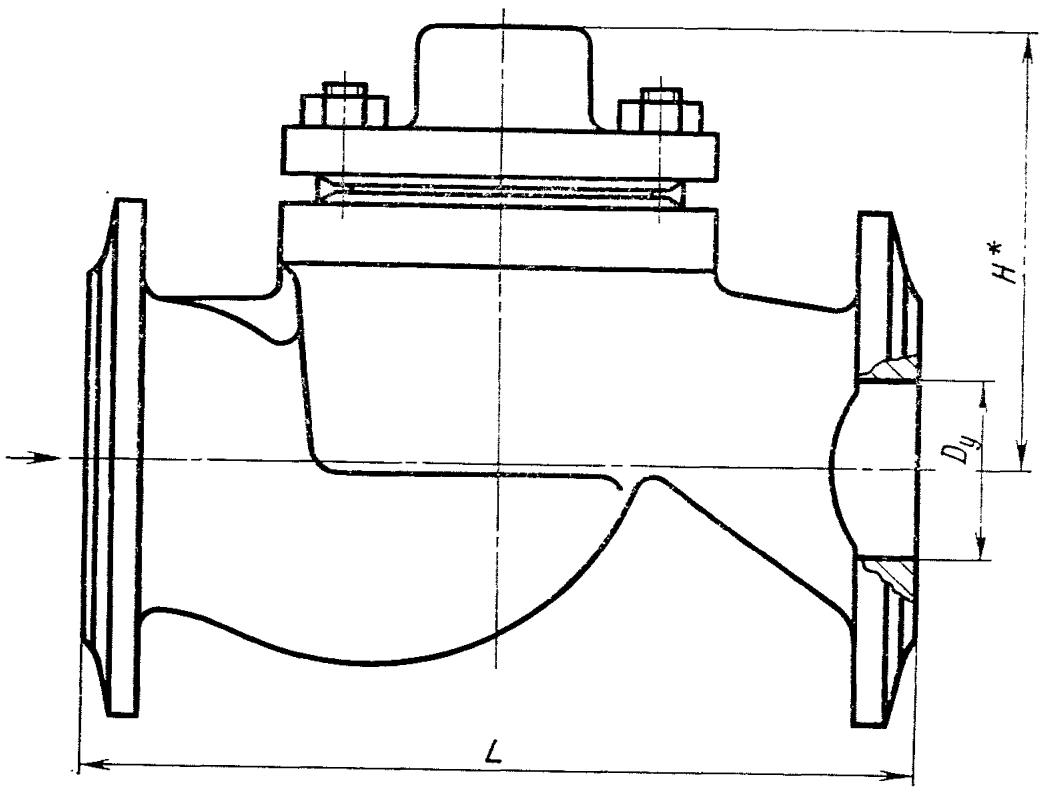

* Размер для справок.

Черт. 3

Примечание. Черт. 1—3 не определяют конструкцию клапанов.

Размеры в мм Таблица 2

Исполнение	Условный проход D_y	L	H	Масса, кг, не более
1 и 2	15	90	55	0,5
	20	100	60	0,8
	25	120	65	1,0
1 и 2	32	140	75	1,8
3, 4 и 5		180	90	6,2
1 и 2	40	170	90	3.0
3, 4 и 5		200	105	8,4
1 и 2	50	200	100	4,0
3, 4 и 5		230	105	11,2
3, 4 и 5	65	290	140	19,8
	80	310	155	24.7

2. ТЕХНИЧЕСКИЕ ТРЕБОВАНИЯ

2.1. Клапаны должны изготовляться в соответствии с требованиями настоящего стандарта и ГОСТ 11823—74.

2.2. Клапаны относятся к классу восстанавливаемых изделий.

Срок службы до списания клапанов:
исполнений *1*, *2*, *4* и *5* — не менее 5 лет;
исполнения *3* — не менее 3 лет.

Средний ресурс до списания клапанов:
исполнений *1*, *2*, *4* и *5* — не менее 5000 циклов;
исполнения *3* — не менее 2000 циклов.

Наработка на отказ клапанов:
исполнений *1*,*2*, *4* и *5* — не менее 1800 циклов;
исполнения *3* — не менее 450 циклов.

3. ПРАВИЛА ПРИЕМКИ

3.1. Правила приемки — по ГОСТ 11823—74.

4. МЕТОДЫ ИСПЫТАНИЙ

4.1. Методы испытаний — по ГОСТ 11823—74.

5. МАРКИРОВКА, УПАКОВКА, ТРАНСПОРТИРОВАНИЕ И ХРАНЕНИЕ

5.1. Маркировка и отличительная окраска клапанов — по ГОСТ 4666—75.

5.2. Упаковка, транспортирование и хранение клапанов — по ГОСТ 11823—74.

6. ГАРАНТИИ ИЗГОТОВИТЕЛЯ

6.1. Изготовитель должен гарантировать соответствие клапанов требованиям настоящего стандарта при соблюдении потребителем условий применения и хранения, установленных стандартом.

6.2. Гарантийный срок клапанов исполнений *1*, *2*, *4* и 5—24 месяца, исполнения *3* — 12 месяцев со дня ввода в эксплуатацию.

Замена

ГОСТ 4666—75 введен взамен ГОСТ 4666—65.
ГОСТ 7338—77 введен взамен ГОСТ 7338—65, кроме пищевых резин.

Редактор *С. Г. Вилькина*
Технический редактор *В. В. Римкявичюс*
Корректор *М. Г. Байрашевская*

Сдано в наб. 06.09.77. Подп. в печ. 17.12.77. 1,25 п. л. 0,89 уч.-изд. л. Тир. 6000. Цена 5 коп.

Ордена «Знак Почета» Издательство стандартов, Москва, Д-22, Новопресненский пер., д. 3.
[illegible] типография Издательства стандартов, ул. Миндауго, 12/14. Зак. 4159

gost.e-ecolog.ru