ГОСУДАРСТВЕННЫЙ СТАНДАРТ
СОЮЗА ССР

ЗАЖИМЫ ОПОРНЫЕ ДЛЯ ОТКРЫТЫХ РАСПРЕДЕЛИТЕЛЬНЫХ УСТРОЙСТВ ВОЗДУШНЫХ ЛИНИЙ ЭЛЕКТРОПЕРЕДАЧИ

ТЕХНИЧЕСКИЕ УСЛОВИЯ

ГОСТ 19254—81

Издание официальное

Цена 3 коп.

ГОСУДАРСТВЕННЫЙ КОМИТЕТ СССР ПО СТАНДАРТАМ
Москва

gost.e-ecolog.ru

РАЗРАБОТАН Министерством энергетики и электрификации СССР

ИСПОЛНИТЕЛИ

В. А. Краснов, Г. В. Никонов, Е. П. Петрухина

ВНЕСЕН Министерством энергетики и электрификации СССР

Зам. министра **Ф. В. Сапожников**

УТВЕРЖДЕН И ВВЕДЕН В ДЕЙСТВИЕ Постановлением Государственного комитета СССР по стандартам от 25 марта 1981 г. № 1558

Редактор *В. П. Огурцов*
Технический редактор *А. Г. Каширин*
Корректор *Е. И. Евтеева*

Сдано в наб. 06.04.81 Подп. к печ. 11.12.81 0,5 п. л. 0,36 уч.-изд. л. Тираж 16000 Цена 3 коп.

Ордена «Знак Почета» Издательство стандартов, 123557, Москва, Новопресненский пер., 3
Калужская типография стандартов, ул. Московская, 256. Зак. 1061

УДК 621.315.68:006.354 Группа Е77

ГОСУДАРСТВЕННЫЙ СТАНДАРТ СОЮЗА ССР

ЗАЖИМЫ ОПОРНЫЕ ДЛЯ ОТКРЫТЫХ РАСПРЕДЕЛИТЕЛЬНЫХ УСТРОЙСТВ ВОЗДУШНЫХ ЛИНИЙ ЭЛЕКТРОПЕРЕДАЧИ

Технические условия

Supporting clams for outdoor switchqear installations for overjiead power lines. Specification.

ГОСТ 19254—81

Взамен ГОСТ 19254—73

ОКП 34 2494

Постановлением Государственного комитета СССР по стандартам от 25 марта 1981 г. № 1558 срок действия установлен

с 01.01 1982 г.
до 01.01 1987 г.

Несоблюдение стандарта преследуется по закону

Настоящий стандарт распространяется на опорные зажимы, предназначенные для крепления на колонках изоляторов алюминиевых и сталеалюминиевых проводов, алюминиевых и медных полых проводов, алюминиевых труб, используемых в качестве шин в распределительных устройствах.

Зажимы должны удовлетворять всем требованиям ГОСТ 13276—79 и требованиям, изложенным в соответствующих разделах настоящего стандарта.

1. ТИПЫ И ОСНОВНЫЕ РАЗМЕРЫ

1.1. Зажимы должны изготовляться типов:

АА — зажим для одного провода;

2АА — зажим для двух проводов;

3АА — зажим для трех проводов.

1.2. Типоразмеры, основные размеры и провода, монтируемые в зажимах, должны соответствовать указанным на черт. 1—4 и в таблице.

Издание официальное **Перепечатка воспрещена**

© Издательство стандартов, 1982

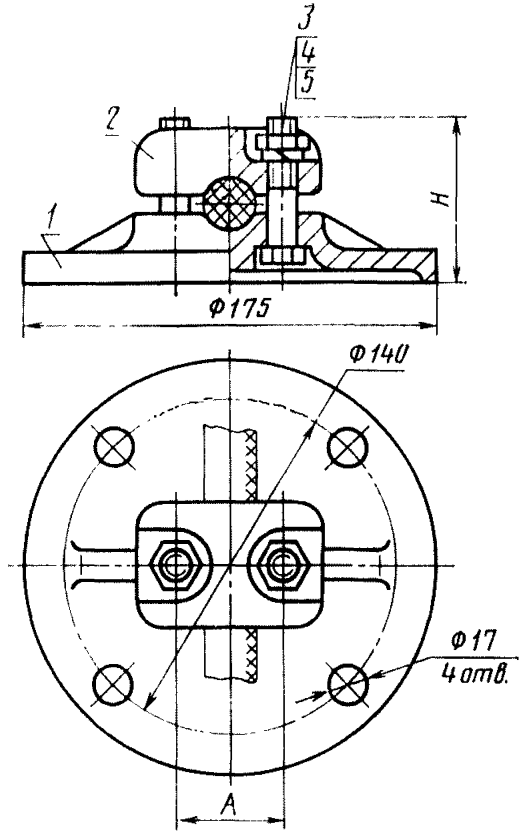

1—корпус; *2*—плашка; *3*—болт; *4*—гайка; *5*—шайба

Черт. 1

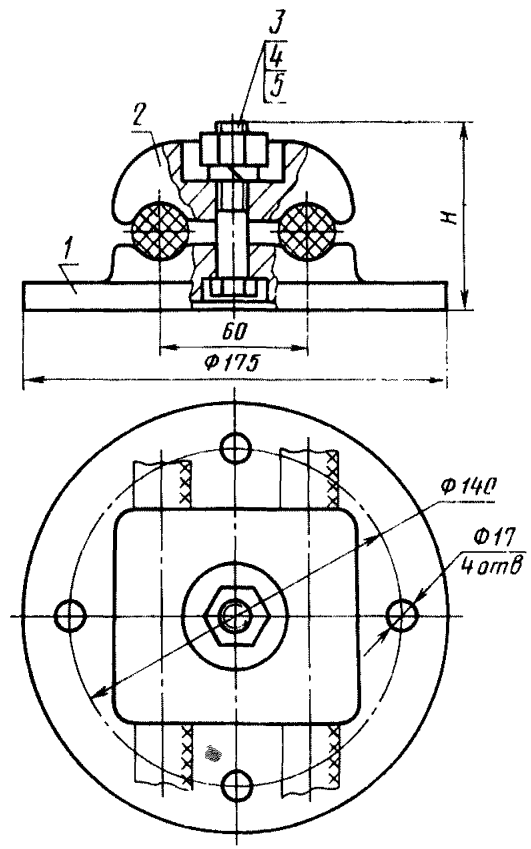

1—корпус; *2*—плашка; *3*—болт; *4*—гайка; *5*—шайба

Черт. 2

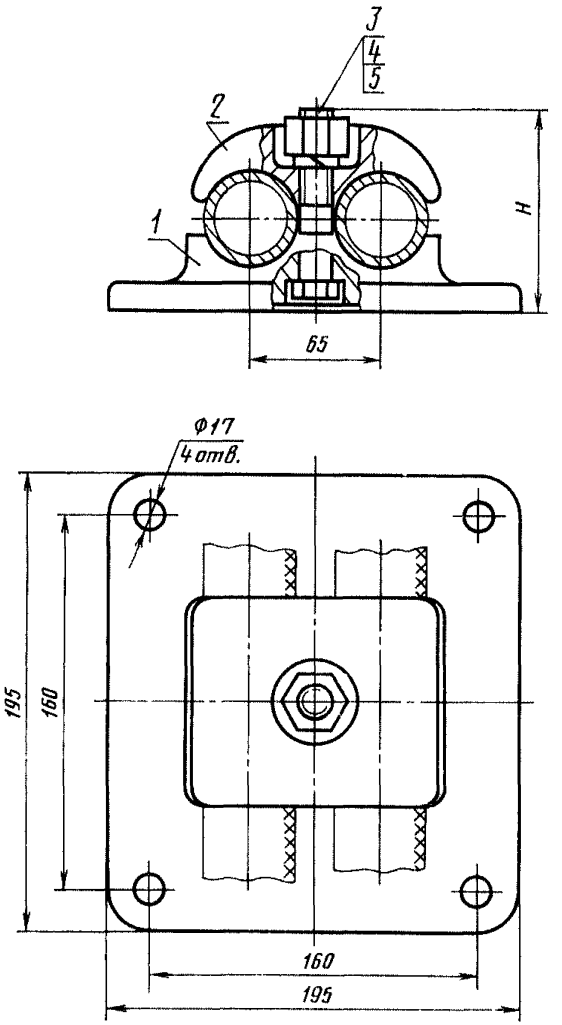

1—корпус; *2*—плашка; *3*—болт; *4*—гайка; *5*—шайба

Черт. 3

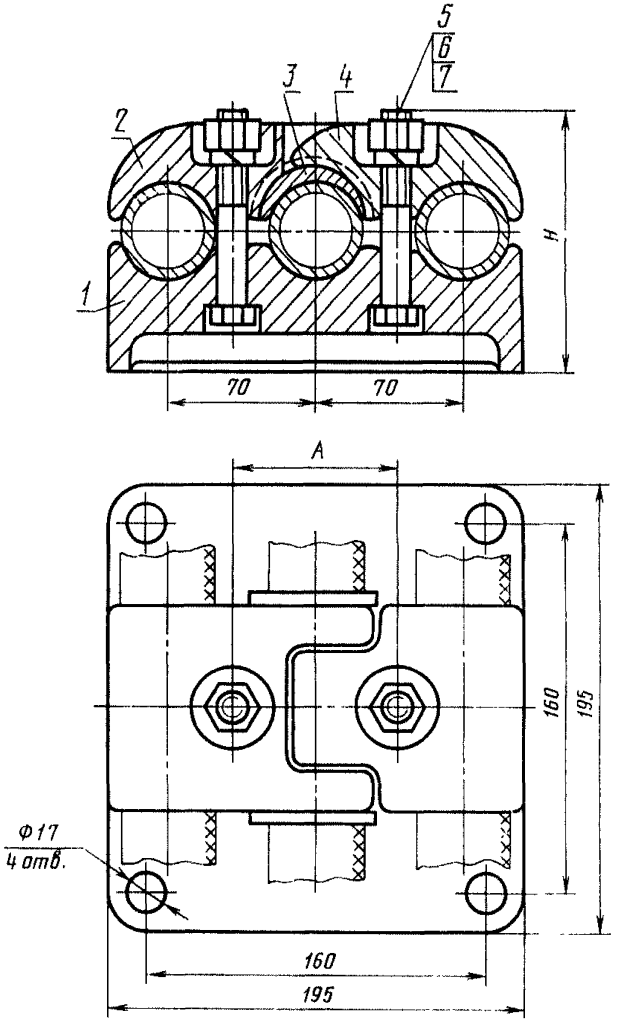

1—корпус; *2, 4*—плашка; *3*—вставка; *5*—болт; *6*—гайка; *7*—шайба

Черт. 4

Типоразмер зажима	Номер чертежа	Размеры, мм		Номинальное сечение проводов, мм²				Диапазон диаметров проводов, мм
				по ГОСТ 839—80 марок		марок		
		A	*H*	А, Ап, АКП, АпКП	АС, АпС, АСКС, АпСКС, АСКП, АпСКП, АСК, АпСК	ПА	ПМ	
АА-4	1	45	70	185,240, 300	185/24,185/29,205/27, 240/32, 240/39	—	—	17,5—22,1
АА-5		55	80	350,400, 450,500	300/39,300/48,330/30,330/43, 400/51,400/64,450/56,500/27	—	—	24,0—29,4
АА-6		60		550,600,650, 700,750	500/26,500/64,550/71,600/72, 650/79, 700/86	—	240 300	30,0—36,2
АА-8		70	90	—	—	500	—	45,0
2АА-4	2	—	73	185,240,300	185/24,185/29,205/27,240/32, 240/39	—	—	17,5—22,1
2АА-5		—	78	350,400, 450,500	300/39,300/48,330/30,330/43, 400/51,400/64,450/56,500/27	—	—	24,0—29,4
2АА-6		—	88	550,600, 650,700,750	500/26,500/64,550/71,600/72, 650/79,700/86	—	240 300	30,0—36,2
2АА-8	3	—	83	—	—	500	—	45,0
3АА-8	4	75	108	—	—	500	—	

Примечания:
1. Провода марок ПА и ПМ — по техническим условиям.
2. В зажимах типоразмеров АА-8, 2АА-8 и 3АА-8 допускается крепление алюминиевых труб диаметром 45 мм по ГОСТ 18475—73 или ГОСТ 18482—79.

1.3. В условном обозначении зажимов цифра после дефиса означает группу проводов.

Пример условного обозначения опорного зажима, предназначенного для крепления одного провода 5-й группы:

Зажим АА-5 ГОСТ 19254—81

то же, предназначенного для крепления двух проводов 4-й группы:

Зажим 2АА-4 ГОСТ 19254—81

1.4. Расчетная масса опорных зажимов указана в справочном приложении.

2. ТЕХНИЧЕСКИЕ ТРЕБОВАНИЯ

2.1. Зажимы должны изготовляться в соответствии с требованиями настоящего стандарта по рабочим чертежам, утвержденным в установленном порядке.

2.2. Детали зажимов должны изготовляться:

корпуса, плашки, вставка — из алюминиевого сплава по ГОСТ 2685—75 с пределом прочности при разрыве не менее 220 МПа (22 кгс/мм^2) и относительным удлинением не менее 0,5%;

болты — по ГОСТ 7796—70;

гайки — по ГОСТ 5915—70;

шайбы — по ГОСТ 6402—70.

Корпуса зажимов допускается изготовлять из ковкого или высокопрочного чугуна с пределом прочности при разрыве не менее 370 МПа (37 кгс/мм^2) и относительным удлинением не менее 5%.

2.3. Зажимы, корпуса которых изготовлены из чугуна, должны быть укомплектованы прокладками из алюминия по ГОСТ 4784—74 с пределом прочности при разрыве не менее 70 МПа (7 кгс/мм^2) и относительным удлинением не менее 15%.

3. ПРАВИЛА ПРИЕМКИ И МЕТОДЫ ИСПЫТАНИЙ

3.1. Правила приемки и методы испытаний зажимов — по ГОСТ 2744—79.

4. МАРКИРОВКА, УПАКОВКА, ТРАНСПОРТИРОВАНИЕ И ХРАНЕНИЕ

4.1. Маркировка, упаковка, транспортирование и хранение зажимов — по ГОСТ 13276—79.

5. УКАЗАНИЯ ПО ПРИМЕНЕНИЮ

5.1. Зажимы типов АА и 2АА (кроме типоразмера 2АА-8) устанавливают на изоляторы типов ОНШ-35 и ОНШ-20

5.2. Зажимы типоразмеров 2АА-8 и 3АА-8 устанавливают на изоляторы типов ОНСУ-40/1000 и ИОФ-110-600.

6. ГАРАНТИИ ИЗГОТОВИТЕЛЯ

6.1. Гарантии изготовителя зажимов — по ГОСТ 13276—79.

ПРИЛОЖЕНИЕ
Справочное

РАСЧЕТНАЯ МАССА ЗАЖИМОВ

Типоразмер зажима	Масса зажима с корпусом, кг	
	из алюминиевого сплава	из чугуна
АА-4	1,0	2,0
АА-5		2,2
АА-6	1,1	
АА-8	1,4	2,5
2АА-4	1,3	2,4
2АА-5	1,4	2,6
2АА-6	1,3	
2АА-8	2,2	2,7
3АА-8	3,6	5,4

Изменение № 2 ГОСТ 19254—81 Зажимы опорные для открытых распределительных устройств воздушных линий электропередач». Технические условия

Постановление: Государственного комитета СССР по стандартам от 29.07.85 № 2396 срок введения установлен

с 01.12.85

Наименование стандарта изложить в новой редакции: **«Зажимы опорные для открытых распределительных устройств. Технические условия**

Supporting clams for outdoor switchgear installations. Specifications».

Заменить код: ОКП 34 2494 на ОКП 34 4991.

Раздел 1. Наименование изложить в новой редакции: **«1. Типы, основные параметры и размеры».**

Пункт 1.2. Таблицу дополнить графами — «Код ОКП» (после графы «Типоразмер зажима»); «Разрушающая нагрузка, кН (тс), не менее», «Удельная материалоемкость, кг/кН», «Масса, кг, не более» (после графы «Диапазон диаметров проводов, мм»):

Типоразмер зажима	Код ОКП для зажима		Разрушающая нагрузка, кН (тс), не менее	Удельная материалоемкость, кг/мм, для зажима		Масса зажима, кг, не более	
	из алюминиевого сплава	из чугуна		из алюминиевого сплава	из чугуна	из алюминиевого сплава	из чугуна
АА-4	34 4991 1206	34 4991	1,96 (0,2)	0,057	0,114	1,0	2,0
АА-5	34 4991 1207	34 4991		0,042	0,091		
АА-6	34 4991 1208	34 4991		0,037	0,073	1,1	2,2
АА-8	34 4991 1209	34 4991		0,031	0,083	1,4	2,5
2АА-4	34 4991 1220	34 4991	4,9 (0,5)	0,074	0,137	1,3	2,4
2АА-5	34 4991 1221	34 4991		0,058	0,108	1,4	2,6
2АА-6	34 4991 1222	34 4991		0,043	0,083	1,3	
2АА-8	34 4991	34 4991 1219		0,048	0,050	2,2	2,7
3АА-8	34 4991	34 4991 1229		0,080	0,120	3,6	5,4

графу «Размеры, мм» дополнить словом: «не более»;

заменить ссылку: ГОСТ 18475—73 на ГОСТ 18475—82.

Пункт 1.4 исключить.

Приложение исключить.

(ИУС № 11 1985 г.)

gost.e-ecolog.ru