ГОСУДАРСТВЕННЫЕ СТАНДАРТЫ СБОРНИК

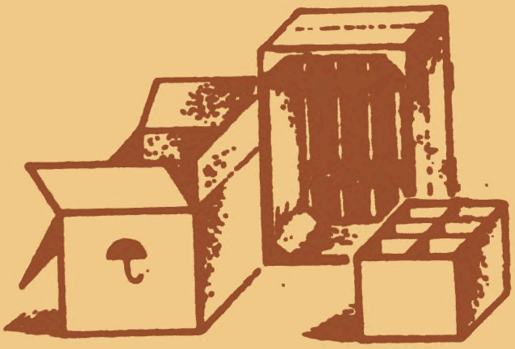

ТАРА

ДЕРЕВЯННАЯ КАРТОННАЯ И КОМБИНИРОВАННАЯ

ЧАСТЬ 1

gost.e-ecolog.ru



ГОСУДАРСТВЕННЫЕ СТАНДАРТЫ
СОЮЗА ССР

ТАРА
ДЕРЕВЯННАЯ, КАРТОННАЯ И КОМБИНИРОВАННАЯ

Часть 1

Издание официальное

Москва
ИЗДАТЕЛЬСТВО СТАНДАРТОВ
1987

УДК 674.6:006.354

ОТ ИЗДАТЕЛЬСТВА

Сборник „Тара деревянная, картонная и комбинированная" содержит стандарты, утвержденные до 1 июля 1986 г.

В стандарты внесены все изменения, принятые до указанного срока. Около номера стандарта, в который внесено изменение, стоит знак*.

Текущая информация о вновь утвержденных и пересмотренных стандартах, а также о принятых к ним изменениях публикуется в выпускаемом ежемесячно информационном указателе „Государственные стандарты СССР".

$T\frac{31501}{0.85.(02-87)}-87$

© Издательство стандартов, 1987

УДК 676.811 (083.74) Группа Д97

ГОСУДАРСТВЕННЫЙ СТАНДАРТ СОЮЗА ССР

ЭТИКЕТКИ И КОЛЬЕРЕТКИ ДЛЯ БУТЫЛОК С ПИЩЕВЫМИ ЖИДКОСТЯМИ

Типы. Размеры

ГОСТ 16353—70*

Labels for bottles containing food liquids.
Types. Dimensions

ОКСТУ 0079

Постановлением Комитета стандартов, мер и измерительных приборов при Совете Министров СССР от 4 сентября 1970 г. № 1376 срок введения установлен

с 01.01.72

Проверен в 1985 г. Постановлением Госстандарта от 02.10.85 № 3253 срок действия продлен

до 01.01.91

Несоблюдение стандарта преследуется по закону

1. Настоящий стандарт распространяется на этикетки и кольеретки, наклеиваемые на бутылки с пищевыми жидкостями.

Стандарт не распространяется на этикетки и кольеретки для бутылок специального назначения (сувенирные, экспортные, выставочные и др.).

(Измененная редакция, Изм. № 2, 3).

2. Этикетки для бутылок с пищевыми жидкостями должны изготовляться трех типов: I, II и III (черт. 1–3). Размеры этикеток должны соответствовать указанным в табл. 1 и 2 и на черт. 3.

(Измененная редакция, Изм. № 2, 3).

3. Кольеретки для бутылок с пищевыми жидкостями должны изготовляться четырех типов: I, II, III, IV (черт. 4–7). Размеры кольереток должны соответствовать указанным в табл. 3–5 и на черт. 7.

(Измененная редакция, Изм. № 3).

4. Направление волокон бумаги в этикетках и кольеретках должно быть параллельным основанию бутылки.

5. Рекомендации по применению этикеток и кольереток даны в приложениях 1 и 2.

Издание официальное **Перепечатка воспрещена**

**Переиздание с Изменениями № 1, 2, 3, утвержденными в апреле 1972 г., декабре 1978 г., октябре 1985 г. (ИУС 5–72, 2–79, 1–86)*

Тип I

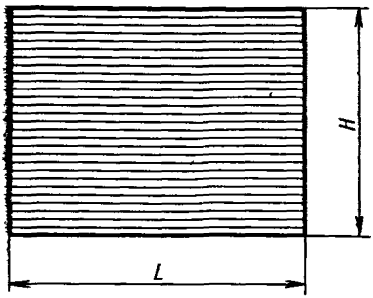

Черт. 1

Таблица 1

мм

Длина L		Высота H	
Номин.	Пред. откл.	Номин.	Пред. откл.
130		110	
130		95	
120		90	
120		80	
110	±0,5	90	±0,5
100		70	
90		65	
75		50	
60		40	

Тип II

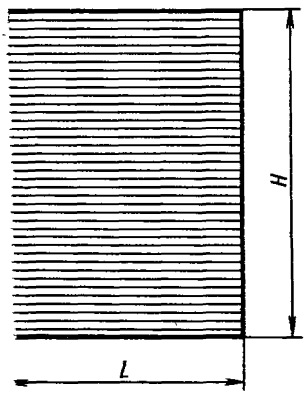

Черт. 2

Тип III

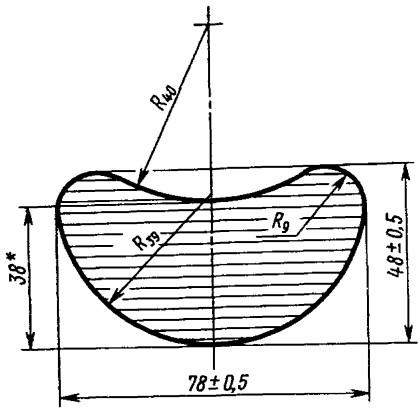

* Размер для справок

Черт. 3

Таблица 2

мм

Длина L		Высота H	
Номин.	Пред. откл.	Номин.	Пред. откл.
90		120	
90		110	
80		110	
70		100	
65	±0,5	90	±0,5
60		80	
50		70	
110		140	
120		135	

Тип I

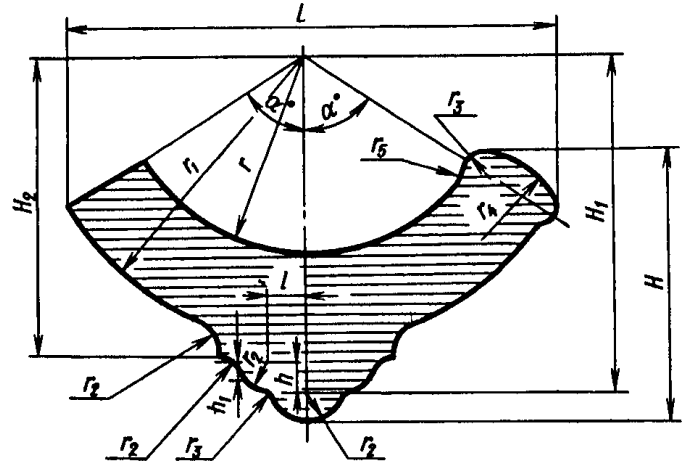

Примечание. На чертеже показана лицевая сторона кольеретки.

Черт. 4

Таблица 3

мм

Длина L		Высота H		H_1	H_2	r	r_1	r_2	r_3	r_4	r_5	l	h	h_1	α
Номин.	Пред. откл.	Номин.	Пред. откл.												
176	±0,5	98	±0,5	118	104	70	100	11	6	36	5,0	13	8	6	58°
150		80		112	96		96	8	7		3,5			2	48°

Тип II

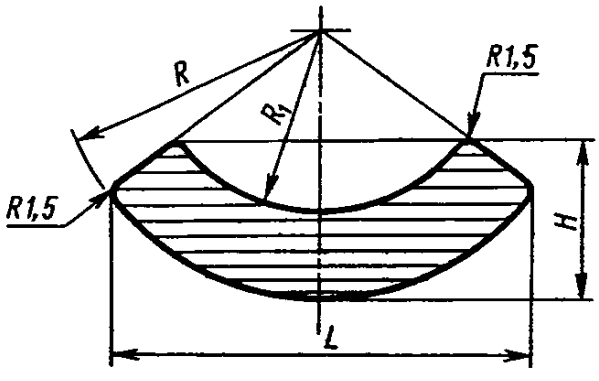

Черт. 5

Таблица 4

мм

Длина L		Высота H		r	r_1
Номин.	Пред. откл.	Номин.	Пред. откл.		
80 55	±0,5	30 20	±0,5	50	33 36

Тип III

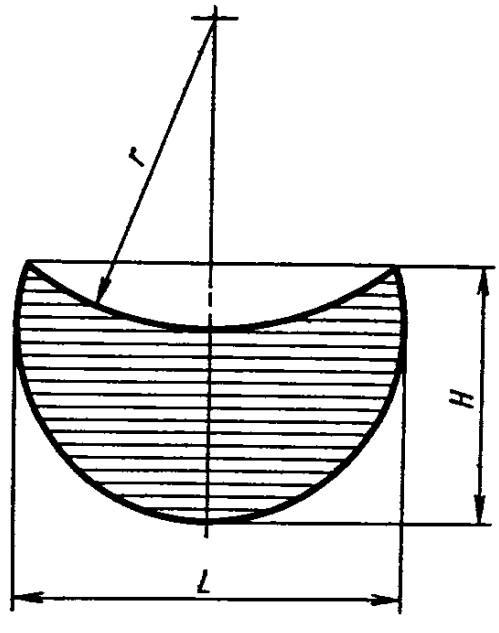

Черт. 6

Таблица 5

мм

Длина L		Высота H		r
Номин.	Пред. откл.	Номин.	Пред. откл.	
55 45	±0,5	35 25	±0,5	45 30

Тип IV

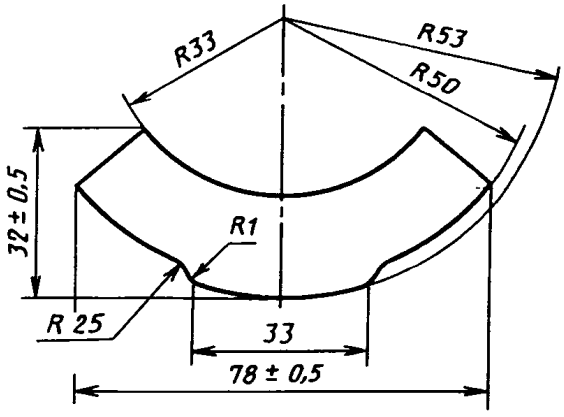

Черт. 7

(Введен дополнительно, Изм. № 3).

ПРИЛОЖЕНИЕ 1
Рекомендуемое

Тип	Размер этикеток, мм	Наименование продукции	Вместимость бутылок, $см^3$
I	120×90	Марочные и ординарные виноградные вина и плодовоягодные вина	700–1000
II	90×120 110×140 120×135		
I	120×80	Шампанское	750–800
I	110×90	Марочные и ординарные виноградные вина и плодовоягодные вина	500–750
II	90×110		
I	100×70	Шампанское	400
		Минеральные воды, пиво и безалкогольные напитки	500
II	70×100	Растительное масло	544, 800
I	130×110 130×95	Коньяки	500–710
II	90×120		
II	50×70	Коньяки, настойки и наливки сладкие и горькие, водка	250
I	90×65	Настойки и наливки сладкие, настойки горькие. Настойки горькие и полусладкие слабо градусные, пунши	500
		Минеральные воды, пиво и безалкогольные напитки	330
	75×50	Водка, спирт питьевой и денатурат	500
		Настойки и наливки сладкие, настойки горькие	250
	60×40	Водка, спирт питьевой и денатурат	250

Продолжение

Тип	Размер этикеток, мм	Наименование продукции	Вместимость бутылок, $см^3$
II	80×110	Высшие сорта водки, ликеры, пуншы, кремы, аперитивы, настойки и наливки сладкие, настойки горькие, напитки десертные	500
II	65×90	Настойки и наливки горькие и сладкие, водка	500
III	78×48	Пиво, безалкогольные напитки	500

(Измененная редакция, Изм. № 2, 3).

ПРИЛОЖЕНИЕ 2

Рекомендуемое

Тип	Размер колье-реток, мм	Наименование продукции	Вместимость бутылок, $см^3$
I	176×98	Шампанское, шипучие и игристые вина	800
	150×80	Шампанское, шипучие и игристые вина	400
II	80×30	Марочные вина, виноградные и плодовоягодные вина Коньяки	500–700
	55×20	Коньяки	250
III	55×35	Коньяки	500
	45×25	Коньяк	250
IV	78×32	Водка и ликеро-водочные изделия	250–1000

(Измененная редакция, Изм. № 1, 3).

СОДЕРЖАНИЕ

ГОСТ 8516–78	Мешки для сахара. Технические условия	3
ГОСТ 14192–77	Маркировка грузов	15
ГОСТ 15846–79	Продукция, отправляемая в районы Крайнего Севера и труднодоступные районы. Упаковка, маркировка, транспортирование и хранение	52
ГОСТ 16353–70	Этикетки и кольеретки для бутылок с пищевыми жидкостями. Типы. Размеры	127
ГОСТ 17000–71	Тара потребительская полимерная для смазочных материалов. Технические условия	134
ГОСТ 17358–80	Ящики полимерные многооборотные для бутылок с пищевыми жидкостями. Технические условия	149
ГОСТ 17527–72	Упаковка. Термины и определения	162
ГОСТ 17811–78	Мешки полиэтиленовые для химической продукции. Технические условия	168
ГОСТ 18106–72	Тара. Условные обозначения поверхностей для испытаний	175
ГОСТ 18119–72	Тара транспортная. Метод испытания на устойчивость к воздействию дождя	179
ГОСТ 18211–72	Тара транспортная. Метод испытания на сжатие	183
ГОСТ 18225–72	Мешки льно-джуто-кенафные. Технические условия	190
ГОСТ 18424–73	Упаковка. Метод определения ударозащитных свойств	197
ГОСТ 18425–73	Тара транспортная. Метод испытания на удар при свободном падении	204
ГОСТ 19089–73	Упаковка. Метод определения виброзащитных свойств	211
ГОСТ 19317–73	Мешки тканевые продуктовые. Технические условия	222
ГОСТ 19360–74	Мешки-вкладыши пленочные. Общие технические условия	235
ГОСТ 19433–81	Грузы опасные. Классификация. Знаки опасности	241
ГОСТ 19434–74	Тара, транспортные средства и склады. Основные присоединительные размеры на базе модуля 800×1200 мм	270
ГОСТ 20071–74	Тара. Термины и определения	273
ГОСТ 20185–74	Тара транспортная и потребительская. Термины и определения	287
ГОСТ 20767–75	Ящики деревянные. Производство. Термины и определения	292
ГОСТ 21100–81	Пакеты транспортные из деталей деревянной тары. Формирование, маркировка, транспортирование и хранение	304
ГОСТ 21133–75	Поддоны ящичные специализированные для картофеля, овощей, фруктов и бахчевых культур. Технические условия	313
ГОСТ 21136–75	Тара транспортная. Метод испытания на вибропрочность	333
ГОСТ 21140–75	Тара. Система размеров	340
ГОСТ 21798–76	Упаковка. Метод кондиционирования для испытаний	357
ГОСТ 22691–77	Материалы упаковочные амортизационные. Метод определения ударозащитных свойств	361
ГОСТ 23285–78	Пакеты на плоских поддонах. Пищевые продукты и стеклянная тара. Технические условия	371
ГОСТ 24170–80	Тара транспортная. Методы испытания на сжатие при строповке	383

ГОСТ 24207–80 Средства лекарственные, поставляемые на экспорт. Упаковка, маркировка, транспортирование и хранение 391
ГОСТ 24463–80 Бочки полимерные. Общие технические условия 399
ГОСТ 24690–81 Баллоны аэрозольные. Метод испытания на сопротивление внутреннему давлению 404
ГОСТ 24691–81 Баллоны аэрозольные металлические. Метод определения сплошности антикоррозионного покрытия 406
ГОСТ 24981–81 Упаковка. Методы испытания на пыленепроницаемость 408
ГОСТ 25014–81 Тара транспортная. Метод испытания прочности при штабелировании 414
ГОСТ 25016–81 Тара транспортная. Метод испытания на случайный удар в тароиспытательном барабане 418
ГОСТ 25064–81 Тара транспортная. Метод испытания на горизонтальный удар 423
ГОСТ 25387–82 Тара транспортная. Метод испытания на удар при опрокидывании 428
ГОСТ 25439–82 Материалы упаковочные. Метод определения водопроницаемости при гидростатическом давлении 432
ГОСТ 25776–83 Продукция штучная и в потребительской таре. Упаковка групповая в термоусадочную пленку 436
ГОСТ 26220–84 Баллоны аэрозольные алюминиевые моноблочные. Технические условия 440
ГОСТ 26319–84 Грузы опасные, поставляемые для экспорта. Упаковка 451
ГОСТ 26384–84 Банки жестяные цилиндрические круглые для консервов. Размеры конструктивных элементов 464
ГОСТ 26838–86 Ящики и обрешетки деревянные. Нормы механической прочности 478

ТАРА ДЕРЕВЯННАЯ, КАРТОННАЯ И КОМБИНИРОВАННАЯ

Часть 1

Редактор *Т. В. Смыка*
Технический редактор *В. Н. Малькова*
Корректоры *В. С. Черная, А. В. Прокофьева*

Сдано в наб. 25.04.86 Подписано к печати 30.12.86
Формат изд. 60×90 1/16 Бумага типографская №2
Гарнитура Пресс-Роман Печать офсетная
30,5 усл. п. л. + вкладка 0,25 усл. п. л. 31,63 усл. кр.-отт. 28,76 уч.-изд. л. + вкладка 1,01 уч.-изд. л.
Тираж 31000 экз. Заказ 1335 Цена 1 р. 60 к.
Изд. № 9026/2

Ордена „Знак Почета" Издательство стандартов, 123840, Москва, ГСП, Новопресненский пер., 3

Набрано в типографии Прейскурантиздата, 125438. Москва, Пакгаузное шоссе, 1

Отпечатано в Калужской типографии стандартов, ул. Московская, 256.

gost.e-ecolog.ru