ГОСУДАРСТВЕННЫЙ СТАНДАРТ
СОЮЗА ССР

КОНВЕЙЕРЫ ГРУЗОВЕДУЩИЕ НАПОЛЬНЫЕ ТЕЛЕЖЕЧНЫЕ

ТИПЫ, ОСНОВНЫЕ ПАРАМЕТРЫ И РАЗМЕРЫ

ГОСТ 15517—77

Издание официальное

Цена 3 коп.

ГОСУДАРСТВЕННЫЙ КОМИТЕТ СССР ПО СТАНДАРТАМ
Москва

gost.e-ecolog.ru

УДК 621.867.177 : 006.354 Группа Г86

ГОСУДАРСТВЕННЫЙ СТАНДАРТ СОЮЗА ССР

КОНВЕЙЕРЫ ГРУЗОВЕДУЩИЕ НАПОЛЬНЫЕ ТЕЛЕЖЕЧНЫЕ

Типы, основные параметры и размеры

Loadeading floortrucks conveyors.
Types, basic technical data and dimensions

ГОСТ 15517—77

Взамен
ГОСТ 15517—70

Постановлением Государственного комитета стандартов Совета Министров СССР от 31 октября 1977 г. № 2539 срок действия установлен

с 01.01.1980 г.
до 01.01.1985 г.

Несоблюдение стандарта преследуется по закону

1. Настоящий стандарт распространяется на цепные грузоведущие напольные тележечные конвейеры (далее—конвейеры), предназначенные для перемещения тарных и штучных грузов по замкнутым трассам с грузоподъемностью тележек от 50 до 3200 кг (черт. 1).

2. Конвейеры должны изготовляться следующих типов:

1 — с расположением тяговой цепи ниже уровня пола (черт. 2);

2 — с расположением тяговой цепи на уровне пола под тележкой (черт. 3);

3 — с расположением тяговой цепи на уровне пола сбоку тележки (черт. 4);

4 — с расположением тяговой цепи выше уровня пола (черт. 5).

Издание официальное ★ Перепечатка воспрещена

Переиздание. Апрель 1979 г.

© Издательство стандартов, 1979

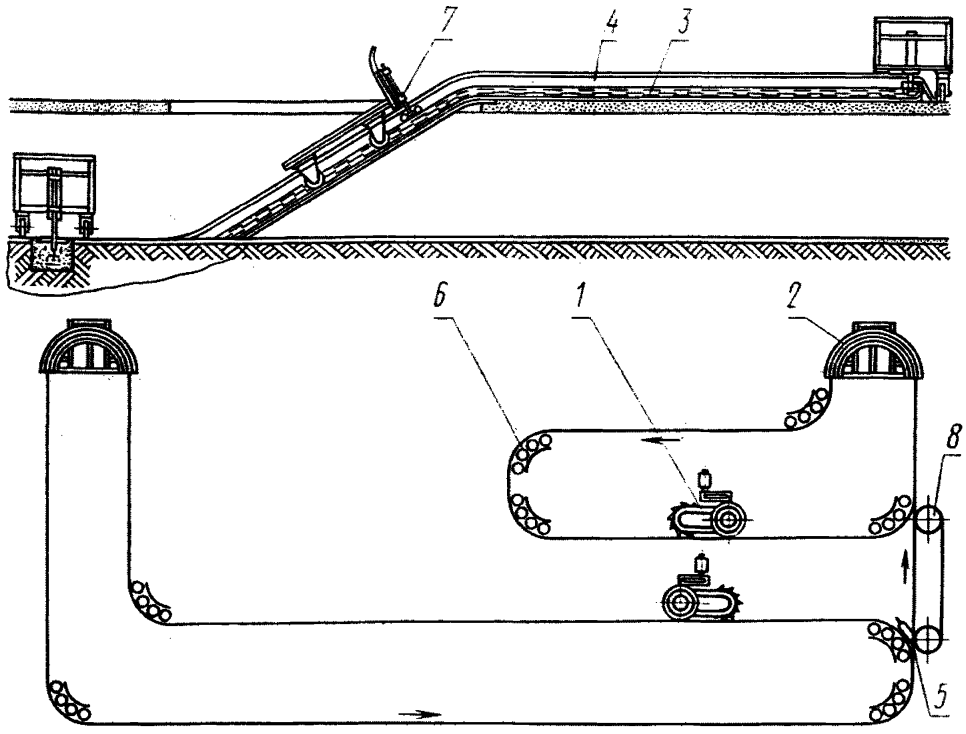

1—привод; *2*—натяжное устройство; *3*—тяговая цепь; *4*—ходовой путь; *5*—стрелочный перевод; *6*—поворотное устройство; *7*—грузовая тележка; *8*—передающее устройство

Черт. 1

Примечание. Чертеж не определяет конфигурацию ходового пути и конструкцию оборудования.

Тип 1

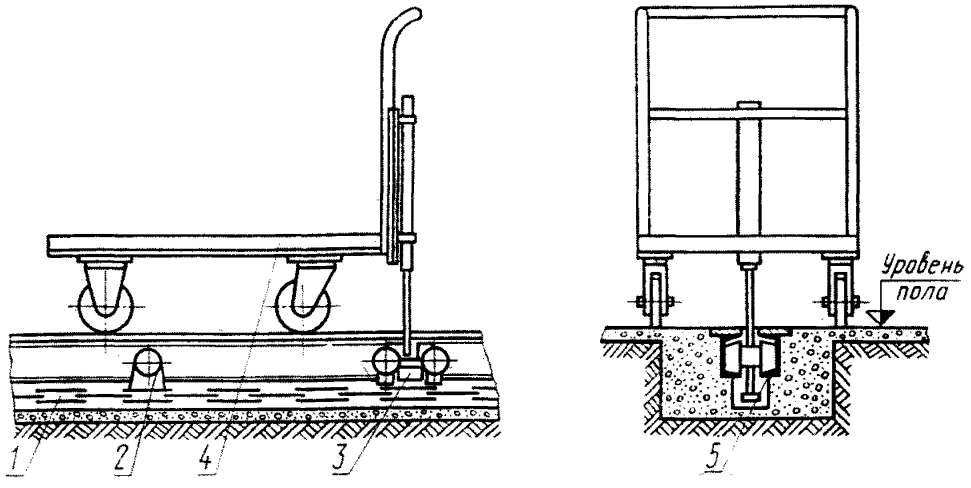

1—тяговая цепь; *2*—холостая каретка; *3*—рабочая каретка; *4*—грузовая тележка; *5*—ходовой путь

Черт. 2

Примечание к черт. 2—5. Чертежи не определяют профиль ходового пути, конструкцию тележек и кареток.

Тип 2

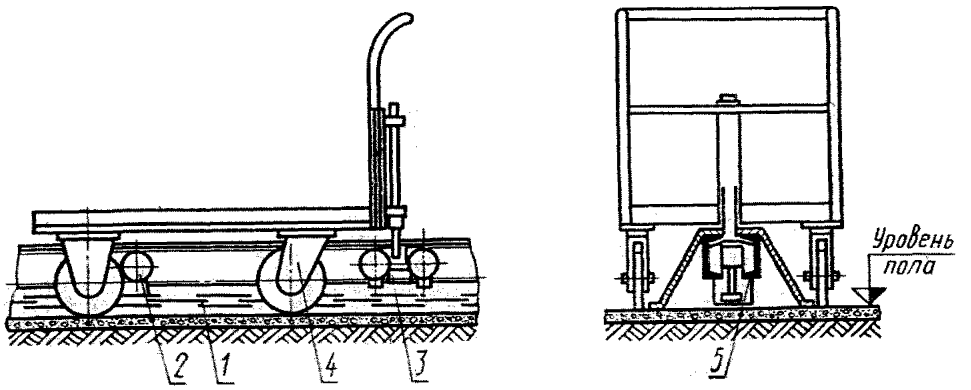

1—тяговая цепь; *2*—холостая каретка; *3*—рабочая каретка; *4*—грузовая тележка; *5*—ходовой путь

Черт. 3

Тип 3

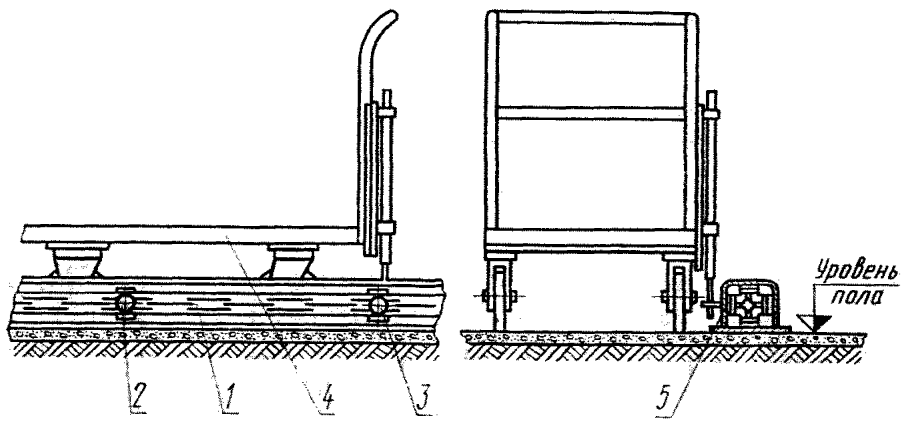

1—тяговая цепь; *2*—холостая каретка; *3*—рабочая каретка; *4*—грузовая тележка, *5*—ходовой путь

Черт. 4

Тип 4

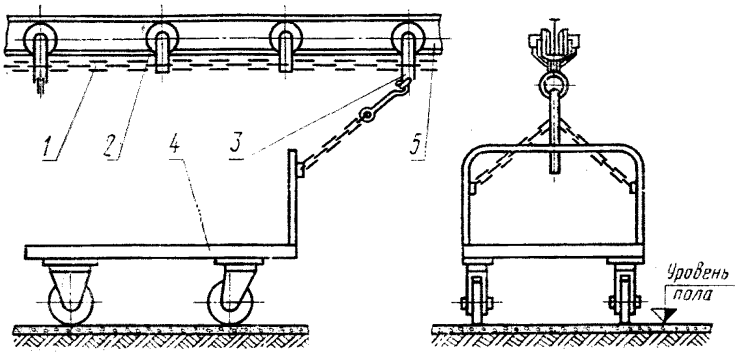

1—тяговая цепь; *2*—холостая каретка; *3*—рабочая каретка; *4*—грузовая тележка; *5*—ходовой путь

Черт. 5

3. Основные параметры конвейеров должны соответствовать указанным в таблице.

Шаг цепи по ГОСТ 589—74, мм	Тяговое усилие, Н, не более	Удельная масса, кг/Н·год, не более	Удельный расход энергии, кВт·ч/т·м, не более	Грузоподъемность тележки, кг
80	10000	0,32	$4{,}6 \cdot 10^{-5}$	50; 125; 250; 500; 1000; 2000; 3200
100	12500			
160	32000	0,2		

Пример условного обозначения конвейера типа 1 с шагом цепи 100 мм и грузоподъемностью тележки 500 кг:

Конвейер напольный 1—100—500 ГОСТ 15517—77

4. Радиусы поворотных устройств следует выбирать из ряда: 400; 500; 630; 1000; 1250; 1400; 1600; 1800; 2000; 2240; 2500 мм.

5. Радиусы поворотов ходового пути в вертикальной плоскости следует выбирать из ряда: 1000; 1250; 1600; 2000; 2500; 3150; 4000; 5000; 6300; 8000; 10 000 мм.

6. Скорости движения тележек следует выбирать из ряда: 0,300; 0,375; 0,475; 0,600; 0,750; 0,950; 1,180; 1,500; 1,900; 2,360; 3,000; 3,750; 4,750; 6,000; 7,500; 9,500; 11,800; 15,000; 19,000; 23,600 м/мин.

Предельное отклонение скоростей — $\pm 10\%$.

7. Угол наклона вертикальных перегибов трассы не должен превышать 10°.

Примечания:

1. Удельную массу определяют как отношение массы конвейера в килограммах к произведению тягового усилия в ньютонах на срок службы в годах.

2. За удельный расход энергии принимают количество энергии, расходуемой на перемещение 1 т груза на 1 м длины транспортирования.

Редактор *Л. А. Шебаронина*
Технический редактор *Ф. И. Шрайбштейн*
Корректор *Э. В. Митяй*

Сдано в наб. 24.04.79 Подп. в печ. 01.06.79 0,5 п. л. 0,27 уч.-изд. л. Тир. 6000 Цена 3 коп.

Ордена «Знак Почета» Издательство стандартов, Москва, Д-557, Новопресненский пер., д. 3.
Вильнюсская типография Издательства стандартов, ул. Миндауго, 12/14. Зак. 2124

gost.e-ecolog.ru