УДК 621.9-229.31

Группа Г27

7081-0300

ГОСУДАРСТВЕННЫЙ СТАНДАРТ СОЮЗА ССР

# ПЛИТЫ КВАДРАТНЫЕ УНИВЕРСАЛЬНО-СБОРНЫХ ПРИСПОСОБЛЕНИЙ С ПАЗАМИ 8 мм

## Конструкция и размеры

Square plates of universal built up fixtures with 8 mm slots. Design and dimensions

**ГОСТ 14364—69**

Постановлением Комитета стандартов, мер и измерительных приборов при Совете Министров СССР от 22/IV 1969 г. № 483 срок введения установлен с 1/X 1969 г.

Несоблюдение стандарта преследуется по закону

1. Конструкция и размеры плит должны соответствовать указанным на чертежах и в таблице.

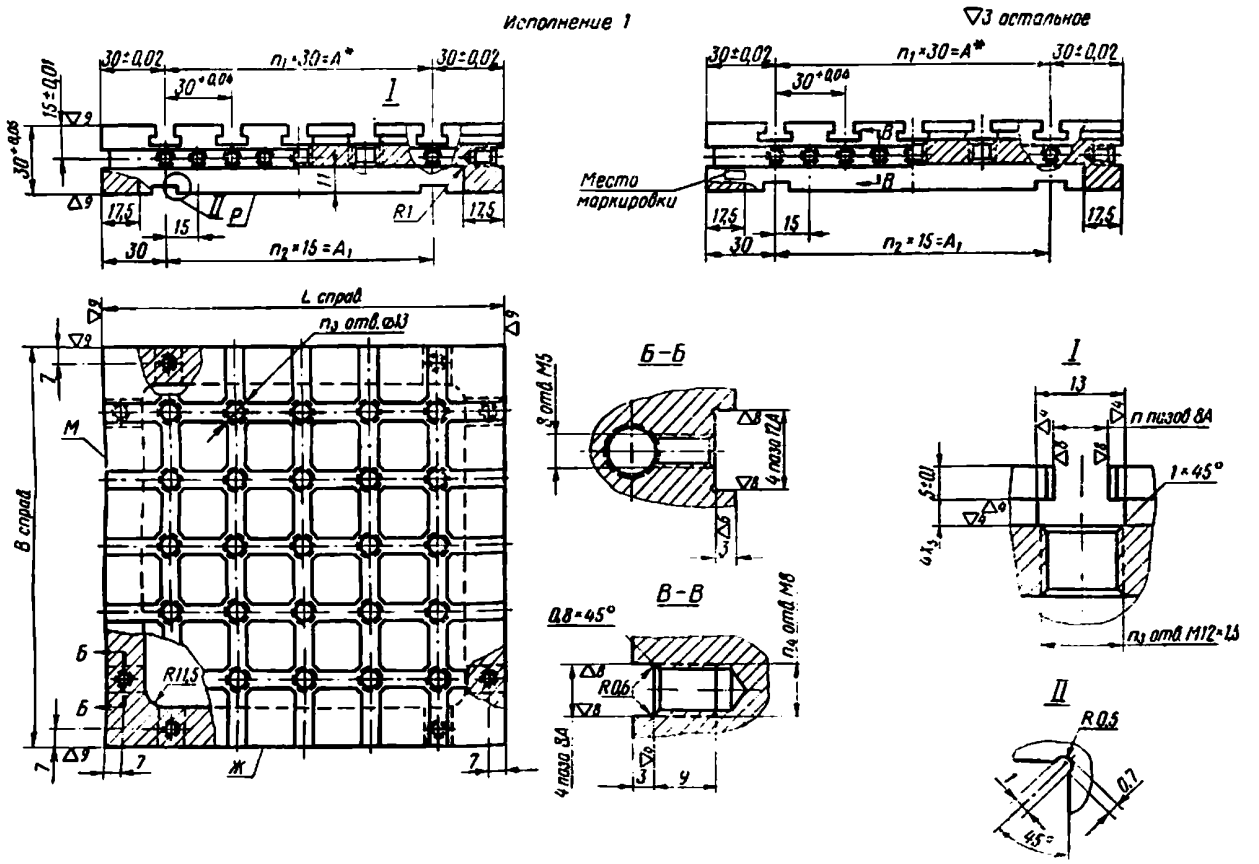


* Предельные отклонения расстояния между любыми смежными Т-образными пазами +0,04 мм.

Поверхности *М*, *Ж*, *Р* — базы для контроля.



gost.e-ecolog.ru

*Исполнение 2*

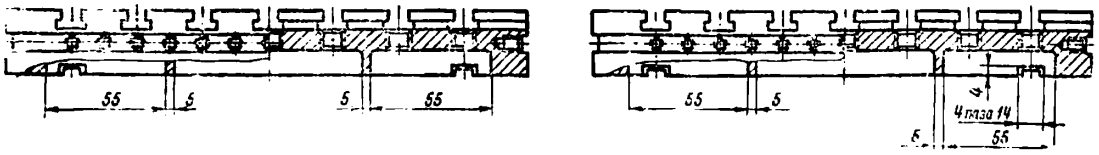


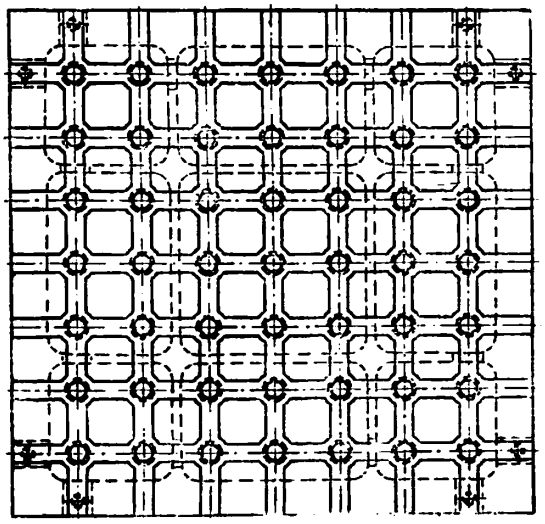

Размеры в *мм*

| Обозначение плит | Применяемость * | Исполнение | $B=L$ | $A=A_1$ | Количество пазов $n$ | Количество шагов | | Количество отверстий | | Вес в *кг* ≈ |
|---|---|---|---|---|---|---|---|---|---|---|
| | | | | | | $n_1$ | $n_2$ | $n_3$ | $n_4$ | |
| 7081-0301 | | *1* | 120 | 60 | 6 | 2 | 4 | 9 | 20 | 1,832 |
| 0302 | | | 150 | 90 | 8 | 3 | 6 | 16 | 28 | 2,734 |
| 0303 | | | 180 | 120 | 10 | 4 | 8 | 25 | 36 | 3,849 |
| 7081-0304 | | *2* | 240 | 180 | 14 | 6 | 12 | 49 | 52 | 6,808 |

Пример условного обозначения квадратной плиты размером $B=120$ *мм*:

*Плита 7081-0301 ГОСТ 14364—69*

2. Материал — сталь марки 12ХН3А по ГОСТ 4543—61.

3. Твердость — HRC 58—62. Цементировать — глубина цементированного слоя 0,6—1,0 *мм*. Резьбовые отверстия от цементации предохранить.

4. Острые кромки притупить фаской 0,4×45°.

5. Остальные технические требования — по ГОСТ 14607—69.

6. Маркировать: обозначение и габаритные размеры плиты, товарный знак предприятия-изготовителя и год изготовления.

gost.e-ecolog.ru