ГОСУДАРСТВЕННЫЙ СТАНДАРТ
СОЮЗА ССР

УМЫВАЛЬНИКИ КЕРАМИЧЕСКИЕ

ТИПЫ И ОСНОВНЫЕ РАЗМЕРЫ

ГОСТ 14360—69

Издание официальное

ГОСУДАРСТВЕННЫЙ КОМИТЕТ
СОВЕТА МИНИСТРОВ СССР
ПО ДЕЛАМ СТРОИТЕЛЬСТВА
Москва

gost.e-ecolog.ru

ГОСУДАРСТВЕННЫЙ СТАНДАРТ
СОЮЗА ССР

УМЫВАЛЬНИКИ КЕРАМИЧЕСКИЕ

ТИПЫ И ОСНОВНЫЕ РАЗМЕРЫ

ГОСТ 14360—69

Издание официальное

МОСКВА 1969

РАЗРАБОТАН Государственным научно-исследовательским институтом строительной керамики Министерства промышленности строительных материалов СССР

Директор **Канаев В. К.**
Руководитель темы **Васютинская А. А.**
Исполнитель **Канаева В. И.**

ВНЕСЕН Министерством промышленности строительных материалов СССР

Член Коллегии **Добужинский В. И.**

ПОДГОТОВЛЕН К УТВЕРЖДЕНИЮ Отделом технического нормирования и стандартизации Госстроя СССР

Начальник отдела **Шкинев А. Н.**
Начальник подотдела стандартов и технических условий **Мозольков В. С.**
Ст. эксперт **Ковалев С. А.**

УТВЕРЖДЕН Государственным комитетом Совета Министров СССР по делам строительства

ВВЕДЕН В ДЕЙСТВИЕ Постановлением Государственного комитета Совета Министров СССР по делам строительства от 26 марта 1969 г. № 36

УДК 696.143:666.3 Группа Ж21

ГОСУДАРСТВЕННЫЙ СТАНДАРТ СОЮЗА ССР

УМЫВАЛЬНИКИ КЕРАМИЧЕСКИЕ

Типы и основные размеры

Wash-stands ceramic. Types and principal dimensions

ГОСТ 14360—69

Взамен ГОСТ 752—60, ГОСТ 4550—60, ГОСТ 7288—60, ГОСТ 8447—57

Постановлением Государственного комитета Совета Министров СССР по делам строительства от 26 марта 1969 г. № 36 срок введения установлен с 1/IV 1970 г.

Несоблюдение стандарта преследуется по закону

1. Настоящий стандарт распространяется на умывальники, изготовляемые из фаянса, полуфарфора и фарфора, устанавливаемые в жилых, общественных и производственных зданиях.

Стандарт не распространяется на умывальники специального назначения: хирургические, вагонные, для парикмахерских и т. д.

2. Умывальники изготавливаются двух типов:

I — умывальники прямоугольные;

II — умывальники полукруглые.

3. Умывальники обоих типов могут изготавливаться со спинкой или без спинки, а также с мыльницами или без них.

4. В зависимости от основных размеров умывальники подразделяются на пять величин: первую, вторую, третью, четвертую и пятую.

По согласованию заказчика с предприятием-изготовителем умывальники пятой величины могут изготавливаться по специальному заказу.

5. Основные размеры умывальников должны соответствовать указанным в табл. 1 и на черт. 1, 2, 3 и 4.

Таблица 1

мм

Величина умывальников	Длина *L*	Ширина *B*, не менее	Глубина чаши, не менее
Первая	400—500	300	135
Вторая	550	420	150
Третья	600	450	150
Четвертая	650	500	150
Пятая	700	600	150

Издание официальное Перепечатка воспрещена

Умывальник типа I

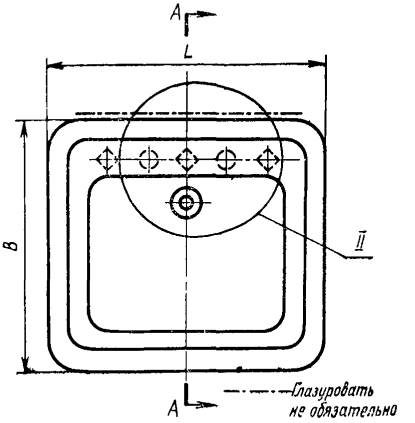

Черт. 1

Умывальник типа II

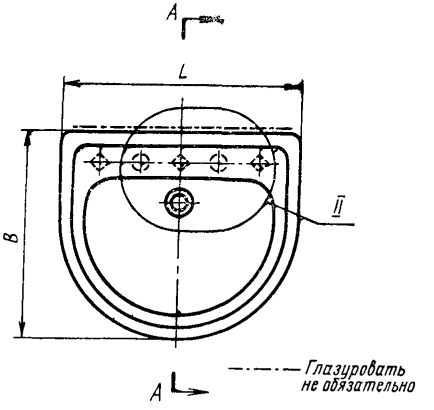

Черт. 2

Разрезы по А—А для умывальников типов I *и* II

Умывальник без спинки

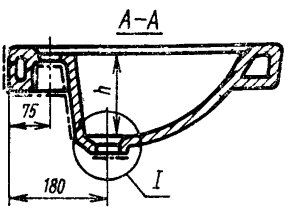

Умывальник со спинкой

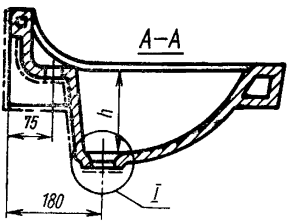

Глазуровать не обязательно

Черт. 3

ДЕТАЛИ УМЫВАЛЬНИКОВ (для обоих типов)

Отверстие для выпуска

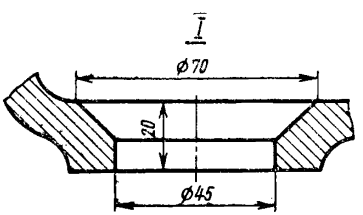

Отверстия для установки арматуры

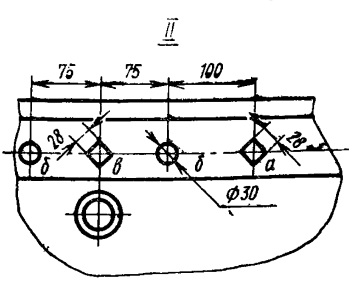

Черт. 4

6. Для всех размеров, указанных на чертежах, допускаются отклонения ±3%.

7. Коробление плоскости, прилегающей к стене, не должно превышать:

в умывальниках 1-го сорта — 2 *мм*;
в умывальниках 2-го сорта — 3 *мм*;
в умывальниках 3-го сорта — 4 *мм*.

Коробление бортов не должно превышать:

в умывальниках 1-го сорта — 3 *мм*;
в умывальниках 2-го сорта — 4 *мм*;
в умывальниках 3-го сорта — 6 *мм*.

8. Умывальники прикрепляются к стене с помощью скрытых или открытых кронштейнов, а также без кронштейнов. Размеры и расположение отверстий в бортах умывальников для упоров кронштейнов должны соответствовать ГОСТ 1153—58 на кронштейны и регламентируются рабочими чертежами.

При креплении умывальников без кронштейнов отверстия для кронштейнов в умывальниках не прокалываются.

9. В горизонтальной полке каждого умывальника должны быть проколоты отверстия для смесительной арматуры или для туалетного крана.

Количество и расположение отверстий должны оговариваться в заказе и соответствовать указанным на чертеже: для центрального настольного смесителя, общего для умывальника и ванны, — одно отверстие *а* при размещении ванны слева или одно отверстие a_1 при размещении ванны справа; для настольного смесителя с верхней камерой смешения — два отверстия *б*, для настольного смесителя с нижней камерой смешения — два отверстия *б* и одно отверстие *в*, для центрального настольного смесителя или туалетного крана — одно отверстие *в*.

По требованию потребителя умывальники могут поставляться и без отверстий для кранов или смесителей.

10. Умывальники должны изготавливаться в соответствии с требованиями настоящего стандарта по рабочим чертежам, утвержденным в установленном порядке.

11. Технические требования, правила приемки, маркировка, транспортирование и хранение керамических умывальников должны соответствовать ГОСТ 10547—63.

12. Методы испытаний умывальников должны соответствовать ГОСТ 13449—68.

13. Умывальники должны поставляться предприятием-поставщиком комплектно. В состав комплекта должны входить изделия, указанные в табл. 2.

Таблица 2

Наименование изделий	Количество	Материал	Номера стандартов
Выпуск	1	Пластмасса или латунь	ГОСТ 11807—66 ГОСТ 13763—68
Сифон	1	Чугун	ГОСТ 6924—54
		Пластмасса	ГОСТ 11807—66
		Латунь	ГОСТ 8246—68
Смеситель или	1	Латунь	ГОСТ 7941—64
туалетный кран	1	Латунь	ГОСТ 9457—60
Кронштейны с шурупами	2	Чугун	ГОСТ 1153—58

По требованию потребителей умывальники могут поставляться без комплектующих изделий и арматуры.

Сдано в наб. 30/V 1969 г. Подп. в печ. 15/IX 1969 г. 0,5 п. л. Тир. 15000 ЦЕНА 3 коп.

gost.e-ecolog.ru

Издательство стандартов. Москва, К-61, ул. Щусева, 4
Калужская типография стандартов, ул. Московская, 256. Зак. № 953