УДК 629.114.2-729

*Издание официальное*

СССР

Комитет стандартов, мер и измерительных приборов при Совете Министров СССР

ГОСУДАРСТВЕННЫЙ СТАНДАРТ

# ПРОБКИ РЕЗЬБОВЫЕ КОНИЧЕСКИЕ АВТОТРАКТОРНЫЕ С КВАДРАТНОЙ ГОЛОВКОЙ

Размеры

Taper screw plugs with sguare cap for tractors and vehicles. Sizes

# ГОСТ 12719—67

Взамен ГОСТ 3112—54, в части типа II

Группа Д25

1. Размеры пробок должны соответствовать указанным на чертеже и в таблице.

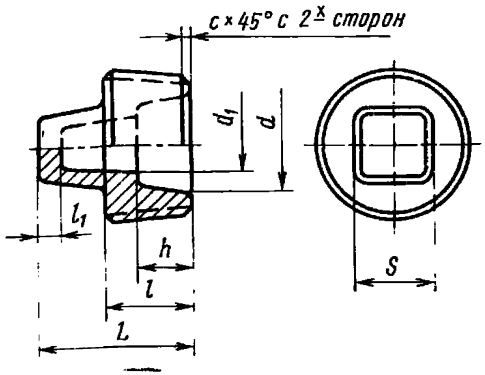


Размеры в *мм*

| Размеры пробок | | Размер резьбы | | | | | | |
|---|---|---|---|---|---|---|---|---|
| | | КГ 1/8" | КГ 1/4" | КГ 3/8" | КГ 1/2" | КГ 3/4" | КГ 1" | КГ 1 1/4" |
| Размер под ключ *S* | Номин. | 7 | 10 | 12 | 14 | 17 | 19 | 22 |
| | Пред. откл. | —0,36 | | —0,43 | | | —0,52 | |
| Длина пробки *L* | Номин. | 14 | 18 | 20 | 24 | 26 | 31 | 34 |
| | Пред. откл. | —0,70 | | —0,84 | | | —1,00 | |

Внесен Министерством тракторного и сельскохозяйственного машиностроения

Утвержден Комитетом стандартов, мер и измерительных приборов при Совете Министров СССР 4/III 1967 г.

Срок введения 1/VII 1967 г.

Несоблюдение стандарта преследуется по закону

Перепечатка воспрещена

gost.e-ecolog.ru

| Пробки резьбовые конические автотракторные с квадратной головкой. Размеры | ГОСТ 12719—67 |
|---|---|

*Продолжение*

Размеры в *мм*

| Размеры пробок | | Размер резьбы | | | | | | |
|---|---|---|---|---|---|---|---|---|
| | | КГ 1/8" | КГ 1/4" | КГ 3/8" | КГ 1/2" | КГ 3/4" | КГ 1" | КГ 1 1/4" |
| Длина резьбы $l$ | Номин. | 8 | 11 | 12 | 15 | 16 | 19 | 20 |
| | Пред. откл. | −0,58 | −0,70 | | | | −0,84 | |
| Глубина выемки $h$ | | — | — | 8 | 10 | 12 | 14 | 14 |
| Диаметр выемки $d$, не более | | — | — | 10 | 12 | 15 | 20 | 26 |
| Диаметр выемки $d_1$, не более | | — | — | — | 6 | 8 | 9 | 11 |
| Толщина стенки $l_1$ | | — | — | — | 4 | 4,5 | 5 | 5,5 |
| Размер фаски $c$ | | 1 | 1,5 | | | | 2 | |

Примечание. Форма выемки не нормируется. Допускается изготовлять пробки без выемки.

Пример условного обозначения пробки с резьбой КГ 3/8″ ГОСТ 12717—67

*Пробка КГ 3/8″ ГОСТ 12719—67*

2. Резьба, технические требования, методы испытаний, маркировка, упаковка, транспортирование и хранение — по ГОСТ 12717—67.

*ПРИЛОЖЕНИЕ к ГОСТ 12719—67*

**Справочная таблица веса пробок**

| Размеры резьбы | КГ 1/8" | КГ 1/4" | КГ 3/8" | КГ 1/2" | КГ 3/4" | КГ 1" | КГ 1 1/4" |
|---|---|---|---|---|---|---|---|
| Вес 1000 шт. стальных пробок основного исполнения в *кг* | 6,06 | 14,69 | 20,99 | 30,54 | 60,82 | 100,20 | 172,36 |

Примечание. Для определения веса пробок из других материалов величины веса, указанные в таблице, следует умножить на коэффициенты:

0,933 — для ковкого чугуна;
1,08 — для латуни;
0,356 — для алюминиевого сплава.

gost.e-ecolog.ru