

ГОСУДАРСТВЕННЫЕ СТАНДАРТЫ
СОЮЗА ССР

ВЕНТИЛИ ЗАПОРНЫЕ ИЗ КОВКОГО ЧУГУНА

ГОСТ 18161-72—ГОСТ 18163-72, ГОСТ 11471—72

Издание официальное

ГОСУДАРСТВЕННЫЙ КОМИТЕТ СССР ПО СТАНДАРТАМ
Москва

gost.e-ecolog.ru

УДК 621.646.2 : 006.354 Группа Г18

ГОСУДАРСТВЕННЫЙ СТАНДАРТ СОЮЗА ССР

ВЕНТИЛИ ЗАПОРНЫЕ ФЛАНЦЕВЫЕ ИЗ КОВКОГО ЧУГУНА С КРЫШКОЙ НА РЕЗЬБЕ ДЛЯ АММИАКА НА $P_y \approx 2{,}5$ МПа (25 кгс/см²)

Технические условия

ГОСТ 11471—72*

Malleable cast iron flanged stop valves with screwed bonnet for ammonia for $P_{nom} \approx 2{,}5$ MPa (25 kgf/cm²). Specifications

Взамен ГОСТ 11471—65

ОКП 37 3211

Постановлением Государственного комитета стандартов Совета Министров СССР от 9 октября 1972 г. № 1854 срок введения установлен

с 01.01.74

Проверен в 1983 г. Постановлением Госстандарта от 11.03.84 № 745 срок действия продлен

до 01.01.90

Несоблюдение стандарта преследуется по закону

Настоящий стандарт распространяется на запорные фланцевые вентили общепромышленного назначения из ковкого чугуна с крышкой на резьбе с уплотнением в затворе из фторопласта-4 для аммиака на $P_y \approx 2{,}5$ МПа (25 кгс/см²) и D_y 20 и 25 мм при температуре от 243 до 423 К (от минус 30 до плюс 150°С).

Издание официальное Перепечатка воспрещена

* *Переиздание (сентябрь 1986 г.) с Изменениями № 1, 2, утвержденными в июле 1977 г., ноябре 1980 г. (ИУС 8—77, 1—81).*

1. ОСНОВНЫЕ ПАРАМЕТРЫ И РАЗМЕРЫ

1.1. Основные параметры и размеры вентилей должны соответствовать указанным на чертеже.

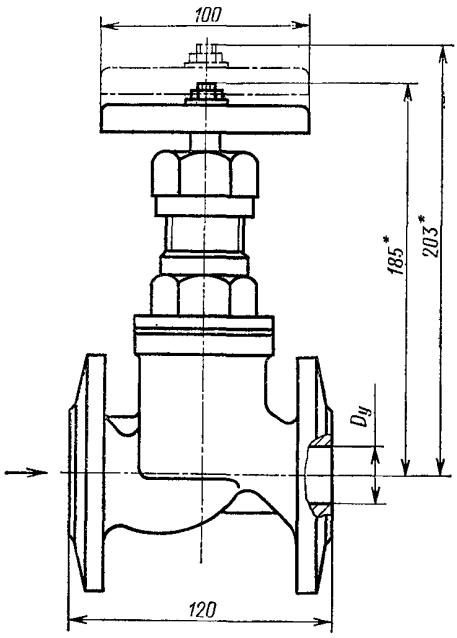

Масса в кг для:
D_y 20—3,5;
D_y 25—4,0.

Примечание. Чертеж не определяет конструкцию вентилей.

2. ТЕХНИЧЕСКИЕ ТРЕБОВАНИЯ

2.1. Вентили должны изготовляться в соответствии с требованиями настоящего стандарта и ГОСТ 5761—74.

2.2. Материал основных деталей — ковкий чугун не ниже марки КЧ 30—6 по ГОСТ 1215—79. Допускается изготовление основных деталей из других материалов, по свойствам не уступающих указанному.

2.3. Герметичность затвора — 1-го класса по ГОСТ 9544—75. **(Измененная редакция, Изм. № 1).**

2.4. Проходные фланцы корпусов с впадиной — по ГОСТ 12818—80 на $P_y \approx 2{,}5$ МПа (25 кгс/см^2).

2.5. Строительные длины вентилей — по ГОСТ 3326—86.

2.6. Чугунные маховики — по ГОСТ 5260—75.

Допускается применение рукояток вместо маховиков и исполнение маховиков из других материалов по чертежам, утвержденным в установленном порядке.

Вентили для экспорта должны изготовляться только с маховиками.

2.7. Вентили относятся к классу ремонтируемых изделий.

Срок службы — не менее 5 лет.

Для вентилей, которым в установленном порядке присвоен государственный Знак качества, срок службы не менее 6 лет.

Ресурс не менее:

циклов	5000
часов	20000

Наработка на отказ, не менее:

циклов	800
часов	3000

2.6, 2.7. **(Измененная редакция, Изм. № 1).**

2.8. Коды ОКП для вентилей: D_y 20 мм — ОКП 37 3211 1008 00; D_y 25 мм — ОКП 37 3211 1009 10.

(Введен дополнительно, Изм. № 2).

3. МЕТОДЫ ИСПЫТАНИЙ И ПРАВИЛА ПРИЕМКИ

3.1. Методы испытаний и правила приемки — по ГОСТ 5761—74.

(Измененная редакция, Изм. № 1).

3.2—3.4. **(Исключены, Изм. № 1).**

4. МАРКИРОВКА, УПАКОВКА, ТРАНСПОРТИРОВАНИЕ И ХРАНЕНИЕ

4.1. Маркировка и отличительная окраска вентилей — по ГОСТ 4666—75.

4.2. Упаковка, транспортирование и хранение вентилей — по ГОСТ 5761—74.

5. ГАРАНТИИ ИЗГОТОВИТЕЛЯ

5.1. Изготовитель должен гарантировать соответствие вентилей требованиям настоящего стандарта при соблюдении потребителем условий применения и хранения, установленных стандартом.

5.2. Гарантийный срок эксплуатации — 24 мес со дня ввода вентилей в эксплуатацию при гарантийной наработке — 1000 циклов или 12000 ч.

Гарантия не распространяется на сменные детали вентилей, требующие периодической замены или притирки, срок службы которых зависит от условий эксплуатации.

(Измененная редакция, Изм. № 1).

5.3. **(Исключен, Изм. № 1).**

6. ТЕХНИКА БЕЗОПАСНОСТИ

6.1. Запрещается производить работы по устранению дефектов и перенабивку сальника при наличии давления в трубопроводе.

Подтяжка сальника может производиться без снятия давления в трубопроводе.

6.2. Не допускается использование дополнительных рычагов при ручном управлении вентилями.

6.3. Обслуживающий персонал, производящий работы по консервации вентилей, должен иметь индивидуальные средства защиты и соблюдать требования пожарной безопасности.

Редактор *В. С. Бабкина*
Технический редактор *Э. В. Митяй*
Корректор *Г. И. Чуйко*

Сдано в наб. 02.02.87 Подп. в печ. 02.04.87 1,5 усл. п. л. 1,5 усл. кр.-отт. 1,22 уч.-изд. л.
Тираж 8000 Цена 5 коп.

Ордена «Знак Почета» Издательство стандартов, 123840, Москва, ГСП,
Новопресненский пер., д. 3.
Вильнюсская типография Издательства стандартов, ул. Миндауго, 12/14. Зак. 1331.

gost.e-ecolog.ru