Издание официальное

СССР Комитет стандартов, мер и измерительных приборов при Совете Министров Союза ССР	ГОСУДАРСТВЕННЫЙ СТАНДАРТ	ГОСТ 9370—60
	БРУСЬЯ МОСТОВЫЕ ДЕРЕВЯННЫЕ КЛЕЕНЫЕ Timber laminated bridge strips	Группа К23

I. ВИДЫ И ОСНОВНЫЕ РАЗМЕРЫ

1. Устанавливается два вида клееных мостовых брусьев:

КМБО — мостовые брусья, склеенные из древесины одной хвойной или лиственной породы, и

КМБВ — мостовые брусья, имеющие наклейки элементов твердых пород или лиственницы.

2. В зависимости от размеров поперечного сечения для брусьев вида КМБО и для брусьев вида КМБВ устанавливаются 4 типа клееных мостовых брусьев: I, II, III, IV.

3. Форма поперечного сечения клееных мостовых брусьев должна быть прямоугольной.

4. Конструкция и размеры сечения брусьев должны соответствовать размерам, указанным в табл. 1, и схеме, указанной на черт. 1.

Таблица 1

Типы брусьев	Виды брусьев	Размеры брусьев в *мм*	
		Высота *H*	Ширина *B*
I	КМБО-I КМБВ-I	300 300	240 240
II	КМБО-II КМБВ-II	280 280	220 220
III	КМБО-III КМБВ-III	260 260	220 220
IV	КМБО-IV КМБВ-IV	240 240	200 200

Примечание. Допускаются отклонения по ширине и высоте брусьев +5 *мм* —2 *мм*.

Внесен Министерством транспортного строительства СССР	Утвержден Комитетом стандартов, мер и измерительных приборов 16/II 1960 г.	Срок введения 1/I 1961 г.

Несоблюдение стандарта преследуется по закону. Перепечатка воспрещена

gost.e-ecolog.ru

5. Толщина элементов для всех слоев должна быть 20—50 *мм*, а для вида КМБВ наклейка должна иметь толщину не менее 30 *мм*.

Число склеиваемых элементов по толщине и ширине мостового бруса не нормируется; в наружных слоях число элементов должно быть не более трех.

При изготовлении брусьев допускаются в элементах мостовых брусьев продольные канавки для циркуляции маслянистого антисептика.

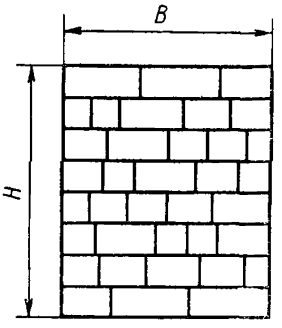

Черт. 1

6. Длина мостовых брусьев устанавливается 3200, 4200 и 5200 *мм* с допуском ±15 *мм*.

7. Допускаются выступы отдельных склеиваемых элементов не более 2 *мм*, причем размеры выступов не должны выходить за пределы допускаемых отклонений, указанных в примечании к табл. 1.

Кривизна мостовых брусьев допускается не более 5 *мм* на метр длины бруса.

Торцы должны быть опилены перпендикулярно к оси мостового бруса. Допускается скос пропила не более 10 *мм*.

II. ТЕХНИЧЕСКИЕ ТРЕБОВАНИЯ

8. Клееные мостовые брусья вида КМБО должны изготовляться из древесины следующих пород: сосны, ели, лиственницы и бука, а брусья вида КМБВ — из древесины сосны и ели с наклейками из древесины бука, березы и лиственницы согласно черт. 2.

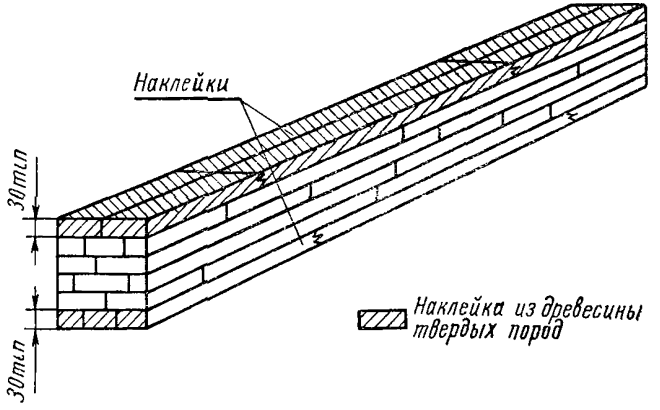

Черт. 2

Наклейки должны быть предварительно глубоко пропитаны маслянистым антисептиком.

9. Мостовые брусья должны быть склеены водостойкими клеями, в том числе: фенолформальдегидными типа КБ-3 и СП-2, меламиновыми типа ММФ и резорциновыми типа ФР-12.

Допускается применение ограниченно водостойкого мочевиноформальдегидного клея типа К-17 для склеивания по ширине внутренних элементов в мостовом брусе.

10. Влажность склеиваемых элементов мостовых брусьев должна быть не более 18%.

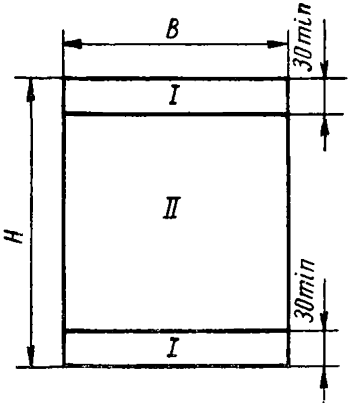

Черт. 3

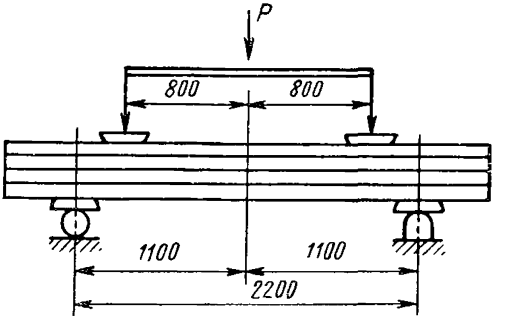

Черт. 4

11. В элементах клееных мостовых брусьев не допускаются пороки древесины, превышающие установленные ограничения для элементов наружных (*I*) и внутренних (*II*) зон согласно черт. 3 и табл. 2.

Таблица 2

Наименования пороков древесины	Размеры пороков древесины в элементах зон мостовых брусьев	
	I	II
1. Гнили	Не допускаются	
2. Краснина внутренняя	Допускается, если твердость ее не ниже твердости здоровой древесины	
3. Червоточина:		
а) поверхностная	Допускается	
б) неглубокая	Не допускается	Допускается

Продолжение

Наименования пороков древесины	Размеры пороков древесины в элементах зон мостовых брусьев	
	I	II
в) глубокая	Не допускается	
4. Сучки сросшиеся твердые	Допускаются сучки размером не более: а) на пластях $^1/_3$ | $^1/_2$ ширины пласти б) на кромках $^1/_3$ | $^2/_3$ толщины кромок	
5. Сучки несросшиеся выпадающие твердые	Не допускаются	Допускаются в числе сросшихся сучков размером а) на пластях не более $^1/_2$ ширины пласти б) на кромках не более $^2/_3$ толщины кромки
6. Сучки рыхлые и табачные	Не допускаются	Допускаются размером не более $^1/_3$ ширины пласти или толщины кромки
7. Трещины	Допускаются глубиной не более $^1/_3$ толщины элемента и протяженностью не более $^1/_3$ длины элемента	Допускаются поверхностные и сквозные длиной не более $^1/_2$ длины элемента
8. Сердцевинная трубка	Не допускается	Допускается

Примечания:

1. Пороки древесины по ГОСТ 2140—43*, не упомянутые в настоящем стандарте, допускаются.
2. Сучки относятся к сросшимся, если срастание с окружающей древесиной составляет не менее $^3/_4$ периметра сечения сучка, и к несросшимся, если срастание их составляет менее $^3/_4$.
3. Сучки рыхлые и табачные должны быть заделаны по инструкции, согласованной между поставщиком и потребителем.
4. На участках длиной 200 *мм* сумма размеров всех сучков не должна превышать $^1/_3$ ширины или толщины бруса.
5. Размер сучка определяется расстояниями между касательными, проведенными параллельно продольной оси элементов, причем размер сшивного сучка принимается вдвое меньшим против его фактического размера.

* Термины пороков древесины и их определения сохранены временно по ГОСТ 2140—43. По мере пересмотра стандарта или внесения в него изменений будет осуществлена замена терминов по ГОСТ 2140—61.

12. Допускается стыкование элементов по длине, причем наименьшая длина элементов, кроме наружных слоев, устанавливается: при толщине элементов 20—30 *мм* — в 500 *мм*, а при толщине 40—50 *мм* — в 900 *мм*.

В наружных слоях соединения элементов делаются в зубчатый шип (ГОСТ 9330—60). При этом стыки должны быть расположены по длине в следующих зонах: в брусьях длиной 3,2 и 4,2 *м* в средней части бруса не ближе 1 *м* от концов; в брусьях длиной 5,2 *м* по концам в зоне 1,3 *м* и в средней зоне по 650 *мм* от середины бруса.

Во внутренних слоях стыки делаются в зубчатый шип или впритык на клее. При стыковании в зубчатый шип расстояние между ними не нормируется. При стыковании впритык расстояние между торцами элементов по длине в смежных по высоте сечения слоях должно быть не менее 20-кратной толщины более толстого из стыкуемых элементов.

В каждом из поперечных сечений клееного бруса не должно быть более двух стыков впритык, а в сечении подрельсовых зон — более одного.

13. Склейка должна быть плотной. Клеевой слой должен быть толщиной не более 0,3 *мм*. На отдельных участках длиной до 300 *мм* с расстоянием между этими участками не менее 1 *м*, допускается толщина клеевого слоя до 1 *мм*.

Допускаются неплотности длиной не более 150 *мм* при расстоянии между смежными неплотностями не менее 600 *мм*. На концах брусьев на расстоянии 200 *мм* от торцов неплотности склейки не допускаются.

14. Все мостовые брусья должны быть пропитаны маслянистыми антисептиками по утвержденным в установленном порядке техническим условиям, обеспечивающим глубину пропитки не менее 15 *мм* по всему периметру мостового бруса, а наружных пластей не менее 30 *мм*.

15. Поставка клееных мостовых брусьев в количественном соотношении по видам, типам и породам древесины должна производиться по спецификации потребителя.

16. Мостовые брусья должны быть прочными и выдерживать нагрузку при испытании по схеме, указанной на черт. 4 и в табл. 3.

Таблица 3

Типы брусьев	Нагрузка в *тс*
I	20
II	16
III	15
IV	12

17. Поставщик должен гарантировать соответствие выпускаемых мостовых брусьев требованиям настоящего стандарта.

III. МЕТОД ИСПЫТАНИЯ

18. Для проверки брусьев на прочность от партии берется 1% брусьев, но не менее 3 шт. для их испытаний.

Испытание мостовых брусьев всех длин производится по схеме, указанной на черт. 4, причем у бруса 4,2 *м* отрезается от одного, лучшего по внешнему виду, конца (с наименьшим количеством пороков и неплотностей склеек) кусок длиной 1 *м*. У бруса 5,2 *м* отрезаются от каждого конца куски по 1 *м*. Оставшаяся часть брусьев испытывается по указанной на черт. 4 схеме.

Нагружение во всех случаях производится перпендикулярно к плоскости клеевых слоев.

В местах приложения грузов, а также на опорах должны быть уложены стальные подкладки длиной на 10 *мм* более ширины бруса и сечением 150 × 10 *мм*. Во избежание перерезания волокон края прокладок, обращенные к древесине, должны быть закруглены.

Испытания производятся до разрушения. Результаты испытаний фиксируются в специальном журнале.

IV. МАРКИРОВКА, ТРАНСПОРТИРОВАНИЕ И ХРАНЕНИЕ

19. На мостовых брусьях должна быть нанесена производственная марка, содержащая условное обозначение предприятия-поставщика, год выпуска и сокращенное обозначение вида бруса «О» или «В».

Маркировка должна быть четкой и наноситься путем отбойного клеймения на одном из торцов или же набивкой металлического клейма на верхнюю пласть мостового бруса.

20. При отгрузке потребителям в железнодорожных вагонах и других транспортных средствах мостовые брусья должны быть рассортированы по их видам, типам и породам древесины.

21. Каждая поставляемая партия клееных мостовых брусьев должна сопровождаться документом, удостоверяющим ее качество и соответствие требованиям настоящего стандарта.

Документ должен содержать:

а) наименование организации, в систему которой входит предприятие-поставщик;

б) наименование предприятия-поставщика;

в) вид и тип мостовых брусьев;

г) тип клея;

д) результат испытания на статический изгиб;

е) вид антисептика;

ж) год изготовления мостовых брусьев.

gost.e-ecolog.ru