ГОСУДАРСТВЕННЫЕ СТАНДАРТЫ
СОЮЗА ССР

ПРОФИЛИ СТАЛЬНЫЕ ГОРЯЧЕКАТАНЫЕ ПЕРИОДИЧЕСКИЕ ПРОДОЛЬНОЙ ПРОКАТКИ

ГОСТ 8319.0-75—ГОСТ 8319.13-75

Издание официальное

Цена 16 коп.

ГОСУДАРСТВЕННЫЙ КОМИТЕТ СТАНДАРТОВ
СОВЕТА МИНИСТРОВ СССР
Москва

gost.e-ecolog.ru

ГОСУДАРСТВЕННЫЕ СТАНДАРТЫ
СОЮЗА ССР

ПРОФИЛИ СТАЛЬНЫЕ ГОРЯЧЕКАТАНЫЕ ПЕРИОДИЧЕСКИЕ ПРОДОЛЬНОЙ ПРОКАТКИ

ГОСТ 8319.0-75—ГОСТ 8319.13-75

Издание официальное

МОСКВА — 1976

РАЗРАБОТАНЫ

Украинским научно-исследовательским институтом металлов (УкрНИИмет)

Директор института **И. С. Тришевский**
Руководители темы: **Е. Н. Изотов, В. Н. Тригубчук, И. С. Гринь**
Ответственный исполнитель **В. Н. Тригубчук**

Днепропетровским металлургическим заводом им. Петровского

Гл. инженер завода **В. И. Деревянко**
Руководители темы: **Г. М. Кацнельсон, А. В. Маякин**
Ответственный исполнитель **В. С. Махнин**

ВНЕСЕНЫ Министерством черной металлургии СССР

Зам. министра **А. Ф. Борисов**

ПОДГОТОВЛЕНЫ К УТВЕРЖДЕНИЮ Всесоюзным научно-исследовательским институтом стандартизации (ВНИИС)

Директор **А. В. Гличев**

УТВЕРЖДЕН И ВВЕДЕН В ДЕЙСТВИЕ Постановлением Государственного комитета стандартов Совета Министров СССР от 29 декабря 1975 г. № 4063

©Издательство стандартов, 1976

УДК 669.14-423-122.4 Группа В22

ГОСУДАРСТВЕННЫЙ СТАНДАРТ СОЮЗА ССР

ПРОФИЛИ СТАЛЬНЫЕ ГОРЯЧЕКАТАНЫЕ ПЕРИОДИЧЕСКИЕ ПРОДОЛЬНОЙ ПРОКАТКИ. ПРОФИЛЬ ДЛЯ ОСИ АВТОПРИЦЕПА 1-АПЗ-3

Сортамент

Hot-rolled steel periodical lengthuise-rolled profiles. Axle section for I-АПЗ-3 automobile trailer. Dimensions

ГОСТ 8319.7—75

Постановлением Государственного комитета стандартов Совета Министров СССР от 29 декабря 1975 г. № 4063 срок действия установлен

с 01.01.77
до 01.01.82

Несоблюдение стандарта преследуется по закону

1. Настоящий стандарт распространяется на стальной горячекатаный периодический профиль для оси автоприцепа 1-АПЗ-3 с последующей холодной механической обработкой.

2. Профиль изготовляют в соответствии с требованиями ГОСТ 8319.0—75 и настоящего стандарта.

3. Основные размеры, предельные отклонения по ним, марки стали, механические свойства, масса одного периода, смещение контуров (продольное и поперечное) профиля должны соответствовать указанным на чертеже и в таблице.

Примечания:

1. Размеры, на которые не установлены предельные отклонения, в готовой продукции не контролируют, они должны обеспечиваться технологией изготовления.

2. Радиусы скруглений и скосы в углах поперечных сечений, обозначенные буквой *r*, не контролируют.

4. Допускается выполнение сечений по контуру *К*.

5. Допускается выполнение профиля по контуру *Ж*.

6. По требованию потребителя изгиб на длине одного периода не должен превышать 20 мм.

7. Видимое скручивание профиля относительно продольной оси не допускается.

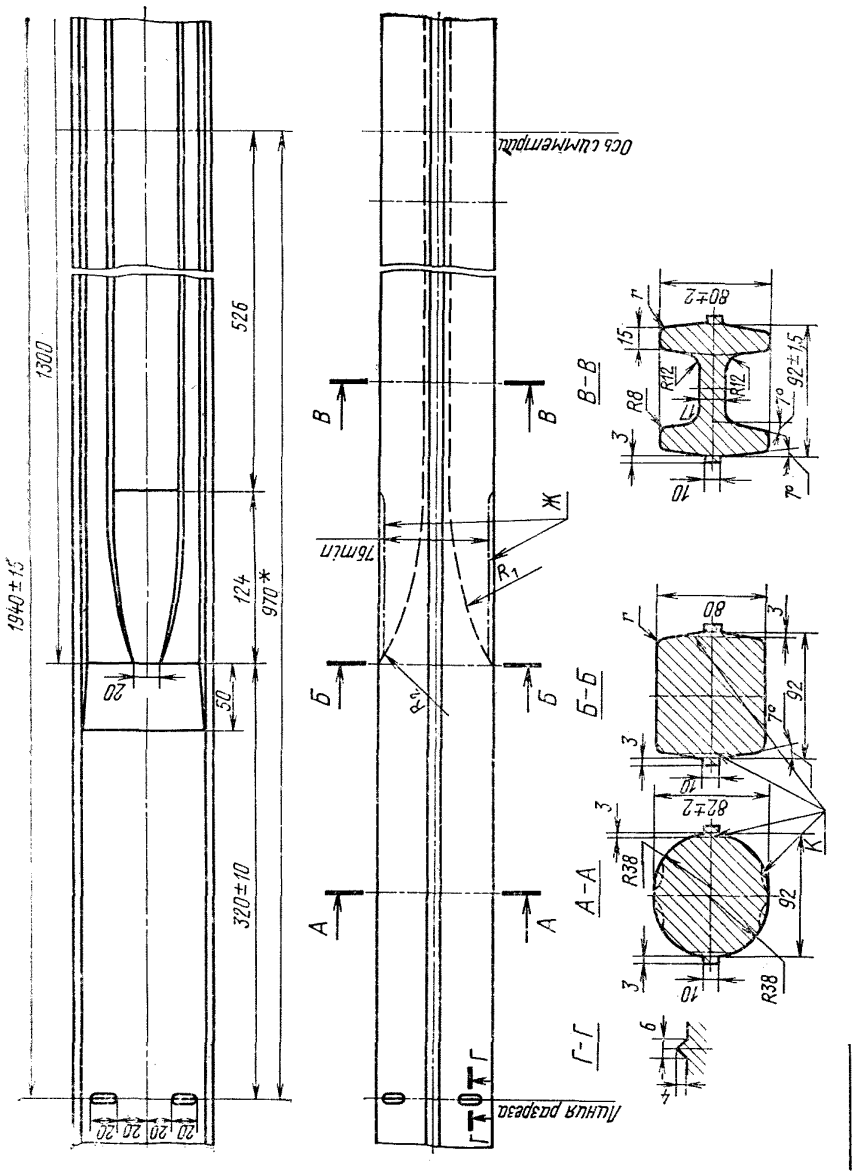

* Размер для справок.

Марки стали	Предел текучести $\sigma_т$		Временное сопротивление, $\sigma_в$		R_1	R_2	Смещение контуров, мм		Число периодов, шт.	Масса одного периода, кг
	Н/мм²	кгс/мм²	Н/мм²	кгс/мм²			продольное	поперечное		
	не менее				мм		не более			
40	340	34	580	58	300—350	50—75	10	2	3	79,0
45	360	36	610	61						

Пример условного обозначения профиля для оси автоприцепа 1-АПЗ-3 из стали марки 45:

Профиль для оси автоприцепа 1-АПЗ-3 $\frac{ГОСТ\ 8319.7—75}{45\ ГОСТ\ 8319.0—75}$

СОДЕРЖАНИЕ

ГОСТ 8319.0—75 Профили стальные горячекатаные периодические продольной прокатки. Общие технические условия 3

ГОСТ 8319.1—75 Профили стальные горячекатаные периодические продольной прокатки. Профиль для передней оси автомобиля ГАЗ-51. Сортамент 7

ГОСТ 8319.2—75 Профили стальные горячекатаные периодические продольной прокатки. Профиль для передней оси автомобиля ЗИЛ-130. Сортамент 10

ГОСТ 8319.3—75 Профили стальные горячекатаные периодические продольной прокатки. Профиль для передней оси автомобиля ЗИЛ-150. Сортамент 13

ГОСТ 8319.4—75 Профили стальные горячекатаные периодические продольной прокатки. Профиль для передней оси автобуса ПАЗ-672. Сортамент 16

ГОСТ 8319.5—75 Профили стальные горячекатаные периодические продольной прокатки. Профиль для передней оси автомобилей МАЗ-503 и КрАЗ-210. Сортамент . 19

ГОСТ 8319.6—75 Профили стальные горячекатаные периодические продольной прокатки. Профиль для коленчатого вала автомобиля М-20. Сортамент 22

ГОСТ 8319.7—75 Профили стальные горячекатаные периодические продольной прокатки. Профиль для оси автоприцепа 1-АПЗ-3. Сортамент 25

ГОСТ 8319.8—75 Профили стальные горячекатаные периодические продольной прокатки. Профиль для оси автоприцепов 1-АП-1,5, У2-АПЗ, ИАПЗ-739. Сортамент .

ГОСТ 8319.9—75 Профили стальные горячекатаные периодические продольной прокатки. Профиль для оси тракторного прицепа. Сортамент 31

ГОСТ 8319.10—75 Профили стальные горячекатаные периодические продольной прокатки. Профиль для переднего рычага крепи угледобывающего комплекса. Сортамент 34

ГОСТ 8319.11—75 Профили стальные горячекатаные периодические продольной прокатки. Профиль для оси разбрасывателя удобрений. Сортамент 37

ГОСТ 8319.12—75 Профили стальные горячекатаные периодические продольной прокатки. Профиль для оси сельскохозяйственного прицепа. Сортамент 40

ГОСТ 8319.13—75 Профили стальные горячекатаные периодические продольной прокатки. Профиль для передней оси автомобиля ГАЗ-53. Сортамент 43

Редактор *В. В. Чекменева*
Технический редактор *О. Н. Никитина*
Корректор *Е. И. Евтеева*

Сдано в наб. 11.03.76 Подп. в печ. 25.05.76 3,0 п. л. Тир. 20000 Цена 16 коп.

Ордена «Знак Почета» Издательство стандартов. Москва, Д-557, Новопресненский пер., 3
Тип. «Московский печатник». Москва, Лялин пер., 6. Зак. 482

gost.e-ecolog.ru