СССР
ГОСУДАРСТВЕННЫЕ СТАНДАРТЫ

СОРТАМЕНТ ЧЕРНЫХ МЕТАЛЛОВ

ПРОКАТ И КАЛИБРОВАННАЯ СТАЛЬ

Издание официальное

ИЗДАТЕЛЬСТВО КОМИТЕТА СТАНДАРТОВ,
МЕР И ИЗМЕРИТЕЛЬНЫХ ПРИБОРОВ ПРИ СОВЕТЕ МИНИСТРОВ СССР
Москва 1969

gost.e-ecolog.ru

УДК 669(012)

ОТ ИЗДАТЕЛЬСТВА

Сборник «Сортамент черных металлов. Прокат и калиброванная сталь» содержит стандарты, утвержденные до 1 января 1968 г.

В стандарты внесены все изменения, принятые до указанного срока. Около номера стандарта, в который внесено изменение, стоит знак.*

Текущая информация о вновь утвержденных и пересмотренных стандартах, а также о принятых к ним изменениях публикуется в выпускаемом ежемесячно «Информационном указателе стандартов».

Издание официальное

СССР Комитет стандартов, мер и измерительных приборов при Совете Министров Союза ССР	ГОСУДАРСТВЕННЫЙ СТАНДАРТ	ГОСТ 8276—63
	СТАЛЬ ХОЛОДНОГНУТАЯ УГЛОВАЯ РАВНОБОКАЯ И НЕРАВНОБОКАЯ **Сортамент** Cold roll-formed steel with equal and unequal angles. Range	Взамен ГОСТ 8276—57 и ГОСТ 8277—57 Группа В22

1. Настоящий стандарт распространяется на холодногнутую угловую равнобокую и неравнобокую сталь, изготовляемую на профилегибочных станах.

2. Вид угловых профилей должен соответствовать требованиям, указанным на черт. 1 и 2.

3. Размеры уголков, справочные величины и вес 1 *пог. м* профилей должны соответствовать:

для профилей из углеродистой стали с временным сопротивлением разрыву не более 47 *кгс/мм*^{2}—нормам и требованиям табл. 1 и 2;

для профилей из низколегированной и углеродистой стали с временным сопротивлением разрыву более 47 *кгс/мм*^{2}—табл. 3 и 4.

Обозначения:

b — ширина полки;

s — толщина полки;

R — радиус внутреннего закругления;

I — момент инерции;

i — радиус инерции

Z_0 — расстояние от центра тяжести до полки;

$n = \frac{b - s - R}{s}$ — отношение расчетного свеса полки к толщине профиля

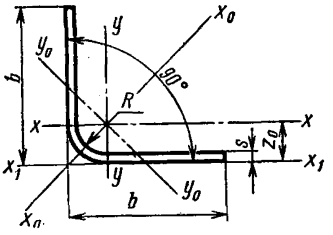

Черт. 1

Внесен Украинским научно-исследовательским институтом металлов и Государственным проектным институтом (Проектстальконструкция)	Утвержден Государственным комитетом стандартов, мер и измерительных приборов СССР 10/VIII 1963 г.	Срок введения 1/VII 1964 г.

Несоблюдение стандарта преследуется по закону. Перепечатка воспрещена

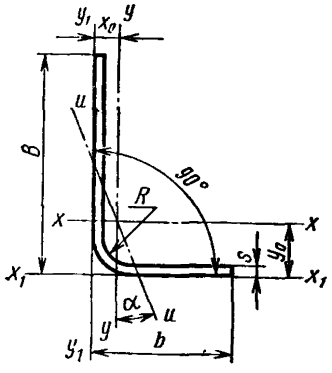

Черт. 2

Обозначения:

B — ширина большей полки;
b — ширина меньшей полки;
s — толщина полок;
R — радиус внутреннего закругления;
I — момент инерции;
i — радиус инерции;
x_0 и y_0 — расстояние от центра тяжести до полок;

$n_1 = \frac{B - s - R}{s}$ — отношение свеса большей полки к толщине профиля;

$n_2 = \frac{b - s - R}{s}$ — отношение свеса меньшей полки к толщине профиля

4. По соглашению сторон профили из углеродистой и низколегированной стали могут изготовляться с радиусами внутреннего закругления (R) меньшими, чем указанные в табл. 1, 2, 3 и 4.

Примечание. Допускается изготовление профилей из углеродистой стали с временным сопротивлением разрыву до 47 *кгс/мм²*, толщиной 3 *мм* и радиусами внутреннего закругления не более 4 *мм*.

5. Допускаемые отклонения по толщине профилей, контролируемые на плоских участках, не должны превышать:

при толщине	1,0 *мм*	$\pm 0{,}11$ *мм*
» »	1,5 »	$\pm 0{,}14$ »
» »	2,0 »	$^{+0{,}17}_{-0{,}21}$ »
» »	2,5 »	$^{+0{,}17}_{-0{,}20}$ »
» »	3,0 »	$^{+0{,}18}_{-0{,}24}$ »
» »	4; 5 »	$^{+0{,}28}_{-0{,}40}$ »
» »	6,0 »	$^{+0{,}28}_{-0{,}52}$ »
» »	7; 8; 10 »	$^{+0{,}32}_{-0{,}64}$ »

6. Допускаемые отклонения по ширине полки не должны превышать:

при ширине полки от 15 до 50 *мм* вкл.	$\pm 1{,}0$ *мм*
» » » » 56 » 100 »	$\pm 2{,}0$ »
» » » свыше 100 *мм*	$\pm 3{,}0$ »

7. Допускаемые отклонения от величины угла 90° не должны превышать:

при ширине полки до 90 *мм* . . . . . ±1°30′
» » » свыше 90 *мм* . . . . . ±1°

Примечание. Для профилей с отношением расчетного свеса полки к толщине профиля не более 8 допускаемое отклонение от величины угла 90° не должно превышать ±2°.

8. Профили поставляются длиной от 4 до 12 *м*:
нормальной (немерной) длины;
мерной длины, оговариваемой в заказе;
кратной длины, оговариваемой в заказе.

Примечание. Допускается поставка профилей не короче 3 *м* в количестве не более 10% от веса партии.

9. Допускаемые отклонения по длине профилей не должны превышать:

при длине до 6 *м* . . . . . +40 *мм*
» » более 6 *м* . . . . . +80 »

10. Проверка размеров поперечного сечения профилей производится на расстоянии 300 *мм* от торцов.

11 Местная кривизна не должна превышать 1 *мм* на 1 *пог. м*. Общая кривизна не должна превышать произведения допускаемой местной кривизны на 1 *пог. м* на длину профиля в метрах.

12. Скручивание профилей вокруг продольной оси не должно превышать 0,5 *мм* на 1 *пог. м*.

Общее скручивание не должно превышать произведения допускаемого скручивания на 1 *пог. м* на длину профиля в метрах.

При контроле на скручивание производятся замеры зазоров между горизонтальной плоскостью и полкой на середине ее ширины.

13. Волнистость на кромках профилей не должна превышать 2,0 *мм* на 1 *пог. м*.

14. Профили должны быть изготовлены из стали с временным сопротивлением разрыву не более 60 *кгс/мм*^{2}, марка стали и технические требования—по соответствующим стандартам.

Примеры условных обозначений:

Равнобокого углового профиля размерами 40×40×3 *мм* из стали марки Ст. 3 кп по ГОСТ 380—60:

Уголок 40×40×3—Ст. 3кп ГОСТ 8276—63.

Неравнобокого углового профиля размерами 60×45×3 *мм* из стали марки 09Г2 по ГОСТ 5058—65.

$$\frac{\textit{Уголок } 60\times45\times3 \textit{ ГОСТ } 8276\text{—}63}{09Г2 \textit{ ГОСТ } 5058\text{—}65}.$$

Таблица 1

Размеры			n	Площадь сечения, см²	Справочные величины для осей								Вес 1 пог. м, кг
					$x-x$		x_0-x_0		y_0-y_0		x_1-x_1		
b	s	R, не более			I_x, см⁴	i_x, см	I_{x_0}, см⁴	i_{x_0}, см	I_{y_0}, см⁴	i_{y_0}, см	I_{x_1}, см⁴	z_0, см	
мм													
16	1	2	13,0	0,30	0,08	0,50	0,12	0,63	0,03	0,32	0,14	0,45	0,23
	1,5	2	8,33	0,44	0,11	0,49	0,17	0,63	0,04	0,30	0,21	0,47	0,35
18	1	2	15,0	0,34	0,11	0,57	0,17	0,71	0,04	0,36	0,19	0,50	0,27
	1,5	2	9,67	0,50	0,16	0,56	0,25	0,71	0,06	0,35	0,29	0,52	0,39
20	1	2	17,0	0,38	0,15	0,63	0,25	0,81	0,06	0,38	0,27	0,55	0,30
	1,5	2	11,0	0,56	0,22	0,62	0,36	0,80	0,08	0,38	0,40	0,57	0,44
	2	3	7,50	0,73	0,27	0,61	0,45	0,79	0,09	0,36	0,53	0,60	0,57
22	1	2	19,0	0,42	0,20	0,70	0,32	0,88	0,08	0,45	0,36	0,60	0,33
	1,5	2	12,3	0,62	0,29	0,69	0,47	0,87	0,12	0,43	0,53	0,62	0,49
	2	3	8,5	0,81	0,37	0,68	0,60	0,86	0,14	0,42	0,71	0,65	0,63
25	1,5	2	14,3	0,71	0,44	0,79	0,71	1,00	0,16	0,48	0,78	0,70	0,56
	2	3	10,0	0,93	0,56	0,78	0,92	1,00	0,20	0,46	1,04	0,72	0,73
	2,5	3	7,80	1,14	0,67	0,77	1,11	0,99	0,24	0,46	1,31	0,74	0,90
	3	3	6,33	1,35	0,78	0,76	1,29	0,98	0,28	0,45	1,57	0,76	1,06
28	1,5	2	16,3	0,80	0,62	0,88	1,01	1,12	0,23	0,54	1,10	0,77	0,63
	2	3	11,5	1,04	0,80	0,87	1,31	1,18	0,29	0,53	1,47	0,80	0,82
	2,5	3	9,00	1,29	0,97	0,87	1,59	1,11	0,35	0,52	1,84	0,82	1,01
	3	3	7,33	1,53	1,13	0,86	1,85	1,10	0,40	0,51	2,21	0,84	1,20

Продолжение

Размеры					Справочные величины для осей								Вес 1 пог. м, кг
					$x-x$		x_0-x_0		y_0-y_0		x_1-x_1		
b	s	R, не более	n	Площадь сечения, см²	I_x, см⁴	i_x, см	I_{x_0}, см⁴	i_{x_0}, см	I_{y_0}, см⁴	i_{y_0}, см	I_{x_1}, см⁴	z_0, см	
мм													
32	1,5	2	19,0	0,92	0,94	1,01	1,52	1,29	0,36	0,62	1,64	0,87	0,72
	2	3	13,5	1,21	1,21	1,00	1,98	1,28	0,45	0,61	2,19	0,90	0,95
	2,5	3	10,6	1,49	1,48	1,00	2,42	1,27	0,54	0,60	2,74	0,92	1,17
	3	3	8,67	1,77	1,73	0,99	2,83	1,26	0,63	0,60	3,29	0,94	1,39
36	2	3	15,5	1,37	1,75	1,13	2,85	1,45	0,65	0,69	3,11	1,00	1,07
	2,5	3	12,2	1,69	2,14	1,13	3,49	1,44	0,80	0,69	3,90	1,02	1,33
	3	3	10,0	2,01	2,51	1,12	4,10	1,43	0,93	0,68	4,68	1,04	1,58
40	2	3	17,5	1,53	2,43	1,26	3,95	1,61	0,91	0,77	4,27	1,10	1,20
	2,5	3	13,8	1,89	2,98	1,25	4,84	1,60	1,12	0,77	5,34	1,12	1,48
	3	3	11,3	2,25	3,50	1,25	5,70	1,59	1,31	0,76	6,42	1,14	1,77
	4	6	7,50	2,90	4,38	1,23	7,25	1,58	1,50	0,72	8,55	1,20	2,28
45	2	3	20,0	1,73	3,50	1,42	5,67	1,81	1,33	0,88	6,08	1,22	1,36
	2,5	3	15,8	2,14	4,30	1,42	6,97	1,80	1,62	0,87	7,61	1,24	1,68
	3	3	13,0	2,55	5,06	1,41	8,22	1,79	1,91	0,86	9,14	1,26	2,00
	4	6	8,75	3,30	6,39	1,39	10,5	1,79	2,25	0,82	12,2	1,32	2,59
50	2,5	3	17,8	2,39	5,96	1,58	9,65	2,01	2,26	0,97	10,4	1,37	1,88
	3	3	14,7	2,85	7,03	1,57	11,4	2,00	2,67	0,97	12,5	1,39	2,24
	4	6	10,0	3,70	8,94	1,55	14,7	1,99	3,20	0,93	16,7	1,45	2,90
	5	6	7,80	4,57	10,8	1,54	17,8	1,97	3,83	0,92	20,9	1,49	3,59

Продолжение

Размеры			n	Площадь сечения, см²	Справочные величины для осей								Вес 1 пог. м, кг
					$x-x$		x_0-x_0		y_0-y_0		x_1-x_1		
b	s	R, не более			I_x, см⁴	i_x, см	I_{x_0}, см⁴	i_{x_0}, см	I_{y_0}, см⁴	i_{y_0}, см	I_{x_1}, см⁴	z_0, см	
мм													
56	2,5	3	20,2	2,69	8,45	1,77	13,7	2,25	3,23	1,10	14,7	1,52	2,11
	3	3	16,7	3,21	10,0	1,76	16,2	2,24	3,81	1,09	17,6	1,54	2,52
	4	6	11,5	4,18	12,8	1,75	20,9	2,24	4,65	1,05	23,5	1,60	3,23
	5	6	9,0	5,17	15,5	1,73	25,4	2,22	5,60	1,04	29,4	1,64	4,06
63	3	3	19,0	3,63	14,4	1,99	23,2	2,53	5,52	1,23	25,0	1,71	2,85
	4	6	13,2	4,74	18,5	1,98	30,2	2,52	6,81	1,20	33,4	1,77	3,72
	5	6	10,4	5,87	22,5	1,96	36,8	2,50	8,25	1,19	41,8	1,81	4,61
	6	9	8,0	6,89	25,9	1,94	42,9	2,49	9,00	1,14	50,1	1,87	5,41
70	3	3	21,3	4,05	19,9	2,22	32,1	2,82	7,67	1,38	34,3	1,89	3,18
	4	6	15,0	5,30	25,7	2,20	41,9	2,81	9,56	1,34	45,8	1,95	4,16
	5	6	11,8	6,57	31,4	2,19	51,2	2,79	11,6	1,33	57,3	1,99	5,16
	6	9	9,17	7,73	36,3	2,17	59,8	2,78	12,9	1,29	68,7	2,05	6,07
75	3,5	6	18,7	5,01	28,2	2,37	45,8	3,02	10,6	1,45	49,3	2,05	3,93
	4	6	16,2	5,70	31,9	2,36	51,8	3,01	11,9	1,45	56,3	2,07	4,48
	5	6	12,8	7,07	39,0	2,35	63,4	3,00	14,5	1,43	70,5	2,11	5,55
	6	9	10,0	8,33	45,2	2,33	74,3	2,99	16,2	1,89	84,5	2,17	6,54
80	3	3	24,7	4,65	30,0	2,54	43,4	3,22	11,6	1,58	51,2	2,14	3,65
	4	6	17,5	6,10	38,9	2,53	63,2	3,22	14,6	1,55	68,4	2,20	4,79
	5	6	13,8	7,57	47,7	2,51	77,5	3,20	17,8	1,54	85,5	2,24	5,94
	6	9	10,8	8,93	55,5	2,49	91,0	3,19	20,0	1,50	102,6	2,30	7,01

Продолжение

Размеры			n	Площадь сечения, см²	Справочные величины для осей								Вес 1 пог. м, кг
					$x-x$		x_0-x_0		y_0-y_0		x_1-x_1		
b	s	R, не более			I_x, см⁴	i_x, см	I_{x_0}, см⁴	i_{x_0}, см	I_{y_0}, см⁴	i_{y_0}, см	I_{x_1}, см⁴	z_0, см	
мм.													
90	4	6	20,0	6,90	56,0	2,85	90,8	3,63	21,2	1,75	97,3	2,45	5,42
	5	6	15,8	8,57	68,8	2,83	111	3,61	26,0	1,74	122	2,49	6,73
	6	9	12,5	10,1	80,4	2,82	131	3,60	29,4	1,70	146	2,53	7,95
	7	9	10,6	11,7	92,1	2,80	151	3,58	33,6	1,69	171	2,59	9,21
100	4	6	22,5	7,7	77,5	3,17	125	4,03	29,6	1,96	133	2,70	6,05
	5	6	17,8	9,57	95,3	3,16	154	4,02	36,2	1,95	167	2,74	7,51
	6	9	14,2	11,3	112	3,14	182	4,01	41,4	1,91	200	2,79	8,89
	7	9	12,0	13,1	128	3,13	209	3,99	47,3	1,90	234	2,84	10,3
	8	12	10,0	14,8	143	3,11	235	3,98	51,2	1,86	267	2,90	11,6
	10	12	7,80	18,3	173	3,07	284	3,94	61,3	1,83	335	2,98	14,4
110	5	6	19,8	10,6	128	3,48	207	4,43	48,9	2,15	222	2,99	8,30
	6	9	15,8	12,5	150	3,46	245	4,42	56,2	2,12	267	3,04	9,84
	7	9	13,4	14,5	173	3,45	281	4,40	64,4	2,10	311	3,08	11,4
	8	12	11,2	16,4	193	3,43	317	4,39	70,1	2,07	356	3,14	12,9
	10	12	8,80	20,3	234	3,40	384	4,35	84,3	2,04	445	3,23	15,9
125	5	6	22,8	12,1	190	3,96	306	5,04	72,9	2,46	326	3,36	9,47
	6	9	18,3	14,3	224	3,95	363	5,03	84,3	2,43	391	3,42	11,2
	7	9	15,6	16,6	257	3,93	418	5,01	96,8	2,41	457	3,46	13,0
	8	12	13,1	18,8	289	3,92	471	5,01	106	2,38	522	3,52	14,8
	10	12	10,3	23,3	351	3,89	574	4,97	129	2,35	653	3,60	18,3

Продолжение

Размеры			n	Площадь сечения, см²	Справочные величины для осей								Вес 1 пог. м, кг
					$x-x$		x_0-x_0		y_0-y_0		x_1-x_1		
b	s	R, не более			I_x, см⁴	i_x, см	I_{x_0}, см⁴	i_{x_0}, см	I_{y_0}, см⁴	i_{y_0}, см	I_{x_1}, см⁴	z_0, см	
мм													
140	6	9	20,8	16,1	317	4,43	514	5,64	120	2,73	549	3,79	12,7
	7	9	17,7	18,7	366	4,42	593	5,63	139	2,72	641	3,83	14,7
	8	12	15,0	21,2	411	4,40	670	5,62	153	2,69	733	3,89	16,6
	10	12	11,8	26,3	502	4,37	818	5,58	186	2,66	917	3,97	20,6
160	7	9	20,6	21,5	552	5,07	894	6,44	211	3,13	957	4,33	16,9
	8	12	17,5	24,4	623	5,05	1010	6,44	234	3,10	1090	4,39	19,2
	10	12	13,8	30,3	763	5,02	1240	6,40	286	3,07	1370	4,47	23,8
180	8	12	20,0	27,6	896	5,70	1450	7,25	340	3,51	1560	4,89	21,7
	10	12	15,8	34,3	1100	5,67	1780	7,22	416	3,48	1950	4,97	26,9
200	10	12	17,8	38,3	1520	6,31	2470	8,03	580	3,89	2670	5,47	30,0
220	10	12	19,8	42,3	2050	6,96	3310	8,85	782	4,30	3550	5,97	33,2

Таблица 2

Размеры				n_1	n_2	Площадь сечения, см²	Справочные величины для осей											Вес 1 пог. м, кг
							$x-x$		$y-y$		x_1-x_1		y_1-y_1		$u-u$			
B	b	s	R, не более				I_x, см⁴	i_x, см	I_y, см⁴	i_y, см	I_{x_1}, см⁴	y_0, см	I_{y_1}, см⁴	x_0, см	I_u, см⁴	i_u, см	tgα	
мм																		
25	20	1,5	2	14,3	11,0	0,63	0,41	0,80	0,23	0,61	0,78	0,77	0,40	0,51	0,11	0,41	0,65	0,50
		2	3	10,0	7,50	0,83	0,51	0,79	0,30	0,60	1,04	0,80	0,54	0,54	0,13	0,40	0,55	0,65
32	25	1,5	2	19,0	14,3	0,81	0,87	1,03	0,47	0,76	1,64	0,97	0,78	0,62	0,23	0,53	0,62	0,64
		2	3	13,5	10,0	1,07	1,11	1,02	0,61	0,75	2,19	1,00	1,05	0,64	0,28	0,51	0,62	0,84
		2,5	3	10,6	7,80	1,32	1,35	1,01	0,73	0,75	2,74	1,02	1,31	0,66	0,34	0,51	0,62	1,03
40	32	2	3	17,5	13,5	1,37	2,25	1,28	1,30	0,98	4,27	1,21	2,19	0,80	0,61	0,67	0,65	1,07
		2,5	3	13,8	10,6	1,69	2,76	1,28	1,59	0,97	5,34	1,24	2,74	0,82	0,74	0,66	0,65	1,33
		3	3	11,3	8,70	2,01	3,24	1,27	1,86	0,96	6,41	1,26	3,30	0,84	0,86	0,65	0,65	1,58
50	36	2,5	3	17,8	12,2	2,04	5,32	1,61	2,37	1,08	10,4	1,58	3,90	0,87	1,20	0,77	0,53	1,60
		3	3	14,7	10,0	2,43	6,28	1,61	2,79	1,07	12,5	1,60	4,69	0,88	1,41	0,76	0,53	1,91
		4	6	10,0	6,5	3,14	7,91	1,59	3,48	1,05	16,7	1,67	6,25	0,94	1,64	0,72	0,54	2,47
56	40	2,5	3	20,2	13,8	2,29	7,54	1,81	3,30	1,20	14,6	1,76	5,35	0,94	1,69	0,86	0,53	1,80
		3	3	16,7	11,3	2,73	8,91	1,81	3,89	1,19	17,6	1,78	6,43	0,96	1,99	0,85	0,52	2,15
		4	6	11,5	7,5	3,54	11,3	1,79	4,90	1,18	23,4	1,85	8,58	1,02	2,37	0,82	0,53	2,78
63	45	3	3	19,0	13,0	3,09	12,8	2,04	5,62	1,35	25,0	1,99	9,15	1,07	2,89	0,97	0,52	2,43
		4	6	13,3	8,75	4,02	16,4	2,02	7,14	1,33	33,4	2,05	12,2	1,12	3,50	0,93	0,53	3,16
70	50	3	3	21,3	14,7	3,45	17,8	2,27	7,79	1,50	34,3	2,19	12,5	1,17	4,03	1,08	0,52	2,71
		4	6	15,0	10,0	4,50	22,8	2,25	9,96	1,49	45,8	2,26	16,7	1,23	4,94	1,05	0,53	3,53
		5	6	11,8	7,80	5,57	27,8	2,24	12,1	1,47	57,2	2,30	21,0	1,27	5,96	1,03	0,53	4,37

Продолжение

Размеры				n_1	n_2	Площадь сечения, см²	Справочные величины для осей											Вес 1 пог. м, кг
							$x-x$		$y-y$		x_1-x_1		y_1-y_1		$u-u$			
B	b	s	R, не более				I_x, см⁴	i_x, см	I_y, см⁴	i_y, см	I_{x_1}, см⁴	y_0, см	I_{y_1}, см⁴	x_0, см	I_u, см⁴	i_u, см	tgα	
мм																		
75	56	3,5	6	18,7	13,3	4,35	25,5	2,42	12,5	1,69	49,2	2,34	20,5	1,36	6,07	1,18	0,57	3,41
		4	6	16,2	11,5	4,94	28,8	2,41	14,0	1,69	56,3	2,36	23,5	1,38	6,82	1,17	0,57	3,88
		5	6	12,8	9,0	6,12	35,2	2,40	17,1	1,67	70,4	2,40	29,4	1,42	8,26	1,16	0,57	4,80
		6	9	10,0	6,83	7,19	40,6	2,38	19,6	1,65	84,4	2,47	35,3	1,48	9,05	1,12	0,58	5,64
80	63	4	6	17,5	13,3	5,42	35,9	2.57	20,0	1,92	68,3	2,45	33,4	1,57	9,41	1,32	0,63	4,26
		5	6	13,8	10,4	6,72	43,9	2,56	24,3	1,90	85,5	2,49	41,8	1,61	11,4	1,30	0,63	5,27
		6	9	10,8	8,0	7,91	50,9	2,54	28,1	1,89	102	2,55	50,2	1,67	12,7	1,27	0,64	6,21
90	70	4	6	20,0	15,0	6,10	51,4	2,90	27,8	2,14	97,3	2,74	45,8	1,72	13,3	1,48	0,62	4,79
		5	6	15,8	11,8	7,57	63,1	2,89	34,0	2,12	122	2,78	57,4	1,76	16,3	1,47	0,62	5,94
		6	9	12,5	9,17	8,93	73,5	2,87	39,5	2,10	146	2,85	68,9	1,81	18,3	1,43	0,62	7,01
		7	9	10,6	7,71	10,3	84,1	2,85	45,0	2,09	170	2,89	80,5	1,85	20,7	1,42	0,62	8,11
100	80	5	6	17,8	13,8	8,57	88,4	3,21	51,1	2,44	167	3,03	85,6	2,00	24,1	1,68	0,65	6,73
		6	9	14,2	10,8	10,1	103	3,20	59,7	2,43	200	3,09	103	2,06	27,4	1,64	0,65	7,95
		7	9	12,0	9,15	11,7	119	3,18	68,3	2,41	234	3,13	120	2,10	31,2	1,63	0,65	9,21
		8	12	10,0	7,50	13,2	132	3,16	75,6	2,39	267	3,20	137	2,16	33,4	1,59	0,66	10,4
110	90	5	6	19,8	15,8	9,57	120	3,54	73,2	2,77	222	3,27	122	2,25	34,1	1,89	0,68	7,51
		6	9	15,8	12,5	11,3	140	3,52	85,8	2,75	266	3,34	146	2,31	39,0	1,86	0,68	8,89
		7	9	13,4	10,6	13,1	161	3,50	98,3	2,74	311	3,38	171	2,35	44,6	1,84	0,68	10,3
		8	12	11,2	8,75	14,8	180	3,49	109	2,72	355	3,44	195	2,40	48,2	1,80	0,68	11,6

Размеры				n_1	n_2	Площадь сечения, см²	Справочные величины для осей											Вес 1 пог. м, кг
							$x-x$		$y-y$		x_1-x_1		y_1-y_1		$u-u$			
B	b	s	R, не более				I_x, см⁴	i_x, см	I_y, см⁴	i_y, см	I_{x_1}, см⁴	y_0, см	I_{y_1}, см⁴	x_0, см	I_u, см⁴	i_u, см	tgα	
мм																		
125	100	6	9	18,3	14,2	12,8	207	4,02	120	3,06	391	3,78	200	2,50	56,1	2,09	0,65	10,1
		7	9	15,6	12,0	14,9	239	4,00	138	3,04	456	3,82	234	2,54	64,2	2,08	0,65	11,7
		8	12	13,1	10,0	16,8	267	3,99	154	3,03	521	3,89	268	2,60	70,0	2,04	0,65	13,2
		10	12	10,3	7,80	20,8	325	3,95	186	2,99	652	3,97	335	2,68	84,3	2,01	0,65	16,3
140	110	6	9	20,8	15,8	14,3	292	4,52	162	3,36	549	4,23	267	2,70	77,4	2,32	0,63	11,2
		7	9	17,7	13,4	16,6	337	4,50	187	3,35	641	4,27	311	2,74	88,9	2,31	0,63	13,1
		8	12	15,0	11,25	18,8	378	4,48	209	3,33	732	4,34	356	2,79	97,5	2,28	0,63	14,8
		10	12	11,8	8,80	23,3	461	4,45	254	3,30	916	4,42	446	2,87	118	2,25	0,63	18,3
160	125	7	9	20,6	15,6	19,1	509	5,16	278	3,82	956	4,84	457	3,06	134	2,65	0,62	15,0
		8	12	17,5	13,1	21,6	572	5,15	312	3,80	1090	4,91	522	3,11	148	2,62	0,62	17,0
		10	12	13,8	10,3	26,8	700	5,11	381	3,77	1370	4,99	654	3,19	180	2,59	0,62	21,0
180	140	8	12	20,0	15,0	24,4	823	5,81	445	4,27	1560	5,48	733	3,44	213	2,96	0,62	19,2
		10	12	15,8	11,8	30,3	1010	5,77	544	4,24	1950	5,56	918	3,51	260	2,93	0,62	23,8
200	160	10	12	17,8	13,8	34,3	1410	6,42	818	4,89	2670	6,05	1370	4,01	386	3,35	0,65	26,9
220	180	10	12	19,8	15,8	38,3	1910	7,07	1170	5,53	3550	6,54	1950	4,50	546	3,78	0,68	30,0

Таблица 3

Размеры				Площадь сечения, см²	Справочные величины для осей								Вес 1 пог. м, кг
					$x-x$		x_0-x_0		y_0-y_0		x_1-x_1		
b	s	R, не более	n		I_x, см⁴	i_x, см	I_{x_0}, см⁴	i_{x_0}, см	I_{y_0}, см⁴	i_{y_0}, см	I_{x_1}, см⁴	z_0, см	
мм													
16	1	3	12,0	0,29	0,07	0,50	0,12	0,63	0,03	0,32	0,14	0,46	0,23
	1,5	3	7,7	0,43	0,10	0,49	0,17	0,63	0,04	0,30	0,20	0,48	0,34
18	1	3	14,0	0,33	0,11	0,57	0,18	0,73	0,04	0,33	0,19	0,51	0,26
	1,5	3	9,0	0,49	0,15	0,56	0,25	0,72	0,05	0,32	0,29	0,53	0,39
20	1	3	16,0	0,37	0,15	0,63	0,25	0,81	0,05	0,37	0,27	0,56	0,29
	1,5	3	10,3	0,55	0,21	0,62	0,35	0,80	0,07	0,37	0,40	0,58	0,43
	2	5	6,5	0,71	0,26	0,61	0,44	0,79	0,08	0,33	0,53	0,62	0,56
22	1	3	18,0	0,41	0,20	0,70	0,33	0,89	0,07	0,42	0,35	0,61	0,33
	1,5	3	11,7	0,61	0,29	0,69	0,48	0,88	0,10	0,41	0,53	0,63	0,48
	2	5	7,5	0,79	0,36	0,67	0,60	0,87	0,11	0,38	0,71	0,66	0,62
25	1,5	3	13,7	0,70	0,43	0,78	0,71	1,00	0,16	0,47	0,78	0,70	0,55
	2	5	9,00	0,91	0,54	0,77	0,91	1,00	0,18	0,44	1,04	0,74	0,71
	2,5	5	7,00	1,12	0,65	0,76	1,10	0,99	0,21	0,43	1,30	0,76	0,88
28	1,5	3	15,7	0,79	0,62	0,88	1,01	1,13	0,23	0,53	1,10	0,78	0,62
	2	5	10,5	1,03	0,78	0,87	1,30	1,12	0,26	0,51	1,46	0,81	0,81
	2,5	5	8,2	1,27	0,95	0,86	1,57	1,11	0,32	0,50	1,83	0,83	1,00
32	1,5	3	18,3	0,91	0,94	1,01	1,52	1,29	0,35	0,62	1,64	0,88	0,72
	2	5	12,5	1,19	1,19	1,00	1,97	1,29	0,41	0,59	2,18	0,91	0,93
	2,5	5	9,80	1,47	1,45	0,99	2,40	1,28	0,50	0,58	2,73	0,93	1,15
	3	5	8,00	1,75	1,69	0,99	2,81	1,27	0,58	0,58	3,28	0,95	1,37

Продолжение

Размеры			n	Площадь сечения, см²	Справочные величины для осей								Вес 1 пог. м, кг
					$x-x$		x_0-x_0		y_0-y_0		x_1-x_1		
b	s	R, не более			I_x, см⁴	i_x, см	I_{x_0}, см⁴	i_{x_0}, см	I_{y_0}, см⁴	i_{y_0}, см	I_{x_1}, см⁴	z_0, см	
мм													
36	2	5	14,5	1,35	1,73	1,13	2,84	1,45	0,61	0,67	3,11	1,01	1,06
	2,5	5	11,4	1,67	2,11	1,12	3,48	1,44	0,74	0,67	3,89	1,03	1,31
	3	5	9,33	1,99	2,47	1,12	4,08	1,43	0,87	0,66	4,67	1,05	1,56
40	2	5	16.5	1,51	2,40	1,26	3,94	1,62	0,87	0,76	4,27	1,11	1,18
	2,5	5	13,0	1,87	2,94	1,25	4,83	1,61	1,06	0,75	5,34	1,13	1,47
	3	5	10,7	2,23	3,46	1,25	5,68	1,60	1,23	0,74	6,41	1,15	1,75
	4	8	7,00	2,87	4,28	1,22	7,18	1,58	1,38	0,69	8,52	1,21	2,25
45	2,5	5	15,0	2,12	4,25	1,42	6,96	1,81	1,55	0,85	7,60	1,26	1,66
	3	5	12,3	2,53	5,01	1,41	8,20	1,80	1,82	0,85	9,12	1,28	1,98
	4	8	8,25	3,27	6,28	1,39	10,5	1,79	2,10	0,80	12,1	1,34	2,57
50	2,5	5	17,0	2,37	5,91	1,58	9,63	2,02	2,18	0,96	10,4	1,38	1,86
	3	5	14,0	2,83	6,97	1,57	11,4	2,01	2,56	0,95	12,5	1,40	2,22
	4	8	9,50	3,67	8,82	1,55	14,6	2,00	3,03	0,91	16,7	1,46	2,88
	5	8	7,40	4,52	10,6	1,53	17,7	1,98	3,61	0,89	20,9	1,50	3,55
56	3	5	16,0	3,19	9,92	1,76	16,2	2,25	3,68	1,08	17,6	1,55	2,50
	4	8	11,0	4,15	12,7	1,75	20,9	2,24	4,44	1,03	23,4	1,61	3,26
	5	8	8,6	5,12	15,3	1,73	25,3	2,22	5,34	1,02	29,3	1,65	4,02
63	3	5	18,3	3,61	14,3	1,99	23,2	2,54	5,36	1,22	25,0	1,73	2,83
	4	8	12,7	4,71	18,3	1,97	30,1	2,53	6,57	1,18	33,4	1,79	3,70
	5	8	10,0	5,82	22,3	1,96	36,7	2,51	7,93	1,17	41,7	1,83	4,57
	6	14	7,17	6,76	25,0	1,92	42,2	2,50	7,83	1,08	49,8	1,91	5,47

Продолжение

Размеры			n	Площадь сечения, см²	Справочные величины для осей								Вес 1 пог. м, кг
					$x-x$		x_0-x_0		y_0-y_0		x_1-x_1		
b	s	R, не более			I_x, см⁴	i_x, см	I_{x_0}, см⁴	i_{x_0}, см	I_{y_0}, см⁴	i_{y_0}, см	I_{x_1}, см⁴	z_0, см	
мм													
70	4	8	14,5	5,27	25,5	2,20	41,8	2,82	9,27	1,33	45,8	1,96	4,14
	5	8	11,4	6,52	31,2	2,19	51,1	2,80	11,2	1,31	57,3	2,00	5,12
	6	14	8,33	7,60	35,3	2,16	59,2	2,79	11,5	1,23	68,4	2,09	5,97
75	4	8	15,8	5,67	31,7	2,36	51,7	3,02	11,6	1,43	56,3	2,08	4,45
	5	8	12,4	7,02	38,7	2,35	63,3	3,00	14,1	1,42	70,4	2,12	5,51
	6	14	9,17	8,20	44,2	2,32	73,7	3,00	14,7	1,34	84,2	2,21	6,61
80	4	8	17,0	6,07	38,7	2,53	63,1	3,23	14,3	1,53	68,3	2,21	4,76
	5	8	13,4	7,52	47,4	2,51	77,4	3,21	17,4	1,52	85,5	2,25	5,91
	6	14	10,0	8,80	54,3	2,48	90,3	3,20	18,4	1,44	102	2,33	6,91
90	5	8	15,4	8,52	68,4	2,83	111	3,62	25,4	1,73	122	2,50	6,69
	6	14	11,7	10,0	79,1	2,81	131	3,62	27,5	1,66	146	2,58	7,85
	7	14	9,86	11,6	90,5	2,80	150	3,60	31,2	1,64	170	2,62	9,09
100	5	8	17,4	9,52	94,9	3,16	154	4,03	35,5	1,93	167	2,75	7,48
	6	14	13,3	11,2	110	3,14	182	4,03	39,0	1,87	200	2,83	8,79
	7	14	11,3	13,0	126	3,12	208	4,01	44,6	1,85	233	2,87	10,2
	8	20	9,00	14,5	139	3,09	232	4,00	45,3	1,77	266	2,96	11,4
	10	20	7,00	17,9	167	3,05	281	3,96	53,9	1,73	333	3,04	14,1

Продолжение

Размеры			n	Площадь сечения, см²	Справочные величины для осей								Вес 1 пог. м, кг
					$x-x$		x_0-x_0		y_0-y_0		x_1-x_1		
b	s	R, не более			I_x, см⁴	i_x, см	I_{x_0}, см⁴	i_{x_0}, см	I_{y_0}, см⁴	i_{y_0}, см	I_{x_1}, см⁴	z_0, см	
мм													
110	6	14	15,0	12,4	149	3,46	244	4,44	53,4	2,08	266	3,08	9,74
	7	14	12,7	14,4	171	3,45	281	4,42	61,1	2,06	311	3,12	11,3
	8	20	10,2	16,1	189	3,42	314	4,41	63,3	1,98	354	3,20	12,7
	10	20	8,0	19,9	228	3,38	381	4,37	75,8	1,95	443	3,28	15,6
125	6	14	17,5	14,2	222	3,95	362	5,05	80,9	2,39	391	3,45	11,1
	7	14	14,9	16,5	255	3,93	417	5,03	92,8	2,37	456	3,49	12,9
	8	20	12,1	18,5	283	3,91	469	5,03	98,0	2,30	520	3,57	14,6
	10	20	9,50	22,9	344	3,88	571	4,99	118	2,27	651	3,66	18,0
140	7	14	17,0	18,6	363	4,42	592	5,64	134	2,68	641	3,87	14,6
	8	20	14,0	20,9	405	4,40	667	5,64	143	2,61	731	3,95	16,4
	10	20	11,0	25,9	494	4,37	815	5,61	173	2,59	915	4,03	20,4
160	7	14	19,9	21,4	549	5,07	893	6,46	205	3,10	956	4,36	16,8
	8	20	16,5	24,1	615	5,05	1010	6,46	222	3,03	1090	4,44	18,9
	10	20	13,0	29,9	753	5,02	1240	6,43	270	3,00	1370	4,53	23,5
180	10	20	15,0	33,9	1090	5,67	1780	7,25	397	3,42	1950	5,02	26,6
200	10	20	17,0	37,9	1510	6,31	2470	8,06	557	3,83	2670	5,52	29,8

Таблица 4

Размеры				n_1	n_2	Площадь сечения, см²	Справочные величины для осей											Вес 1 пог. м, кг
							$x-x$		$y-y$		x_1-x_1		y_1-y_1		$u-u$			
B	b	s	R, не более				I_x, см⁴	i_x, см	I_y, см⁴	i_y, см	I_{x_1}, см⁴	y_0, см	I_{y_1}, см⁴	x_0, см	I_u, см⁴	i_u, см	tg α	
мм																		
25	20	1,5	3	13,6	10,3	0,63	0,40	0,80	0,23	0,61	0,78	0,78	0,40	0,52	0,10	0,40	0,66	0,49
		2	5	9	6,5	0,81	0,50	0,78	0,28	0,59	1,04	0,82	0,53	0,55	0,11	0,37	0,67	0,63
32	25	1,5	3	18,3	13,6	0,81	0,86	1,03	0,47	0,76	1,64	0,98	0,78	0,62	0,22	0,52	0,63	0,63
		2	5	12,5	9,00	1,05	1,09	1,02	0,59	0,75	2,18	1,02	1,04	0,65	0,26	0,49	0,64	0,82
		2,5	5	9,80	7,00	1,30	1,32	1,01	0,71	0,74	2,73	1,04	1,30	0,67	0,31	0,49	0,63	1,02
40	32	2	5	16.5	12,5	1,35	2,22	1,28	1,29	0.98	4,26	1,23	2,18	0,82	0,57	0,65	0,66	1,06
		2,5	5	13,0	9,80	1,67	2,71	1,27	1,57	0,97	5,33	1,25	2,73	0.84	0.69	0,64	0,66	1,31
		3	5	10,6	8,00	1,99	3,19	1,27	1,83	0,96	6,40	1,27	3,29	0,86	0,80	0,64	0,66	1,56
50	36	2,5	5	17,0	11,4	2,02	5,26	1,61	2,35	1,08	10,4	1,60	3,89	0,87	1,15	0,75	0,54	1,59
		3	5	14,0	9,35	2,41	6,20	1,60	2,75	1,07	12,5	1,62	4,68	0,89	1,34	0,75	0,54	1,89
		4	8	9,5	6,0	3,11	7,77	1,58	3,41	1,05	16,6	1,69	6,22	0,95	1,53	0,70	0,55	2,44
56	40	3	5	16,0	10,7	2,71	8,81	1,80	3,85	1,19	17,6	1,80	6,42	0,97	1,91	0,84	0,53	2,12
		4	8	11,0	7,0	3,51	11,1	1,78	4,82	1,17	23,4	1,87	8,54	1,03	2,23	0,80	0,54	2,75
63	45	3	5	18,3	12,3	3,07	12,7	2,04	5,57	1,35	25,0	2,00	9,14	1,08	2,79	0,95	0,53	2,41
		4	8	12,7	8,3	3,99	16,2	2,02	7,05	1,33	33,3	2,07	12,2	1,13	3,34	0,91	0,54	3,13
70	50	3,5	5	17,6	11,9	3,98	20,3	2,26	8,89	1,50	40,0	2,23	14,6	1,20	4,48	1,06	0,53	3,12
		4	8	14,5	9,50	4,47	22,6	2,25	9,87	1,49	45,7	2,27	16,7	1,24	4,75	1,03	0,54	3,51
		5	8	11,4	7,40	5,52	27,5	2,23	11,9	1,47	57,2	2,32	20,9	1,28	5,72	1,02	0,53	4,34

Продолжение

Размеры				n_1	n_2	Площадь сечения, см²	Справочные величины для осей											Вес 1 пог. м, кг
							$x-x$		$y-y$		x_1-x_1		y_1-y_1		$u-u$			
B	b	s	R, не более				I_x, см⁴	i_x, см	I_y, см⁴	i_y, см	I_{x_1}, см⁴	y_0, см	I_{y_1}, см⁴	x_0, см	I_u, см⁴	i_u, см	tgα	
мм																		
75	56	4	8	15,8	11,0	4,91	28,5	2,41	13,9	1,68	56,3	2,38	23,5	1,39	6,60	1,16	0,58	3,85
		5	8	12,4	8,6	6,07	34,8	2,40	16,9	1,67	70,4	2.42	29,4	1,43	7,97	1,15	0,58	4,77
		6	14	9,17	6,0	7,06	39,3	2,36	18,9	1,63	84,1	2,52	34,9	1,51	7,95	1,06	0,59	5,54
80	63	4	8	17,0	12,8	5,39	35,6	2,57	19,8	1,92	68,3	2,46	33,4	1,59	9,13	1,30	0,64	4,23
		5	8	13,4	10,0	6,67	43,6	2,55	24,2	1,90	85,4	2,50	41,8	1,63	11,1	1,29	0,63	5,24
		6	14	10,0	7,17	7,78	49,6	2.52	27,3	1,87	102	2,60	49,9	1,70	11,4	1,21	0,65	6,11
90	70	5	8	15,4	11,4	7,52	62,7	2,89	33,8	2,12	122	2,80	57,3	1,77	15,8	1,45	0,62	5,91
		6	14	11,7	8,35	8,80	72,0	2,86	38,6	2 10	146	2,89	68,5	1,84	16,7	1,38	0,63	6,91
		7	14	9,85	7,00	10,2	82,3	2,84	44,0	2,08	170	2,93	80,0	1,88	18,9	1,36	0,63	7,99
100	80	5	8	17,4	13,4	8,52	87,9	3,21	50,9	2,44	167	3,04	85,5	2,01	23,6	1,66	0,65	6,69
		6	14	13,3	10,0	10,0	102	3,19	58,7	2,42	200	3,13	102	2,09	25,5	1,60	0,66	7,85
		7	14	11,3	8,43	11,6	117	3,17	67,1	2,41	233	3,17	120	2,13	29,0	1,58	0,66	9,09
		8	20	9	6,5	12,9	127	3,13	72,6	2,37	266	3,27	136	2,21	28,7	1,49	0,67	10,2
110	90	6	14	15,0	11,7	11,2	138	3,52	84,7	2,75	266	3,38	146	2,34	36,8	1,81	0,69	8,79
		7	14	12,7	9,86	13,0	159	3,50	96,9	2,73	311	3,42	170	2,38	42,0	1,80	0,69	10,2
		8	20	10,2	7,75	14,5	175	3,47	106	2,70	354	3,51	194	2,45	42,7	1,71	0,69	11,4
125	100	6	14	17,5	13,3	12,7	205	4,02	119	3,06	391	3,82	200	2,53	53,5	2,05	0,66	9,97
		7	14	14,9	11,3	14,7	236	4,00	136	3,04	456	3,87	234	2,57	61,2	2,04	0,66	11,6
		8	20	12,1	9,00	16,5	261	3,97	150	3,01	520	3,96	266	2,65	63,6	1,96	0,66	13,0
		10	20	9,5	7,0	20,4	317	3,94	181	2,98	650	4,04	333	2,73	76,2	1,93	0,66	16,0

Продолжение

Размеры				n_1	n_2	Площадь сечения, см²	Справочные величины для осей											Вес 1 пог. м, кг
							$x-x$		$y-y$		x_1-x_1		y_1-y_1		$u-u$			
B	b	s	R, не более				I_x, см⁴	i_x, см	I_y, см⁴	i_y, см	I_{x_1}, см⁴	y_0 см	I_{y_1}, см⁴	x_0 см	I_u, см⁴	i_u, см	tg α	
мм																		
140	110	7	14	17,0	12,7	16,5	334	4,50	185	3,35	640	4,31	311	2,77	85,3	2,27	0,63	12,9
		8	20	14,0	10,2	18,5	371	4,47	205	3,33	731	4,41	355	2,84	90,1	2,20	0,64	14,6
		10	20	11,0	8,00	22,9	452	4,44	248	3,29	914	4,49	444	2,92	108	2,17	0,64	18,0
160	125	8	20	16,5	12,1	21,3	563	5,14	308	3,80	1090	4,98	521	3,16	139	2,55	0,63	16,7
		10	20	13,0	9,50	26,4	689	5,11	375	3,77	1370	5,06	652	3,24	168	2,52	0,63	20,7
180	140	10	20	15,0	11,0	29,9	996	5,77	537	4,24	1940	5,63	916	3,56	246	2,87	0,62	23,5
200	160	10	20	17,0	13,0	33,9	1400	6,42	810	4,89	2670	6,11	1370	4,05	369	3,30	0,65	26,6
220	180	10	20	19,0	15,0	37,9	1900	7,07	1160	5,54	3550	6,60	1950	4,55	525	3,72	0,68	29,8

Замена

ГОСТ 5058—65 введен взамен ГОСТ 5058—57.

СОРТАМЕНТ ЧЕРНЫХ МЕТАЛЛОВ

Редактор *М. Федоткина*
Технический редактор *Э. Г. Кременчугская*
Корректоры *А. П. Якуничкина, Е. И. Морозова*

Сдано в набор 4/IX 1967 г. Подписано в печать 10/IV 1969 г. Формат 60×90¹/₁₆
33,75 печ. л. 31,8 уч. уч. -изд. л. Бумага типографская № 3. Тираж 20000
Изд. № 1328/2. Цена 1 р. 69 к

Издательство стандартов. Москва. К-1, ул. Щусева, 4.

gost.e-ecolog.ru

Калужская типография стандартов. ул. Московская, 256. Зак. 1891