

ГОСУДАРСТВЕННЫЙ СТАНДАРТ
СОЮЗА ССР

РЕЛЬС ОСТРЯКОВЫЙ ОР43 ДЛЯ ПУТЕЙ ПРОМЫШЛЕННОГО ТРАНСПОРТА

РАЗМЕРЫ

ГОСТ 6421—75

Издание официальное

...а 2 коп.

ГОСУДАРСТВЕННЫЙ КОМИТЕТ СТАНДАРТОВ
СОВЕТА МИНИСТРОВ СССР
Москва

gost.e-ecolog.ru

РАЗРАБОТАН Всесоюзным Ордена Трудового Красного Знамени научно-исследовательским институтом железнодорожного транспорта (ЦНИИ МПС)

Зам. директора **Вериго М. Ф.**
Руководитель темы и исполнитель **Путря Н. Н.**

ВНЕСЕН
Министерством путей сообщения СССР

Зам. министра **Подпалый А. Ф.**

Министерством черной металлургии СССР

Зам. министра **Борисов А. Ф.**

ПОДГОТОВЛЕН К УТВЕРЖДЕНИЮ Всесоюзным научно-исследовательским институтом по нормализации в машиностроении (ВНИИНМАШ)

И. о. директора **Герасимов Н. Н.**

УТВЕРЖДЕН И ВВЕДЕН В ДЕЙСТВИЕ Постановлением Государственного комитета стандартов Совета Министров СССР от 30 декабря 1975 г. № 4103

УДК 625.151.261.001.24(083.74)

Группа В42

ГОСУДАРСТВЕННЫЙ СТАНДАРТ СОЮЗА ССР

РЕЛЬС ОСТРЯКОВЫЙ ОР43 ДЛЯ ПУТЕЙ ПРОМЫШЛЕННОГО ТРАНСПОРТА

Размеры

Switch point rail OP43 for industrial transport rails

ГОСТ 6421—75

Взамен ГОСТ 6421—52

Постановлением Государственного комитета стандартов Совета Министров СССР от 30 декабря 1975 г. № 4103 срок действия установлен

с 01.01.77
до 01.01.82

Несоблюдение стандарта преследуется по закону

1. Настоящий стандарт распространяется на остряковый рельс ОР43, применяемый для изготовления стрелочных перевов к рельсам типа Р43 для путей промышленного транспорта.

Допускается по согласованию с заказчиком применять эти рельсы на путях Министерства путей сообщения.

2. Размеры поперечного сечения рельса должны соответствовать указанным на чертеже.

Расчетные данные указаны в справочном приложении.

Издание официальное **Перепечатка воспрещена**

©Издательство стандартов, 1976

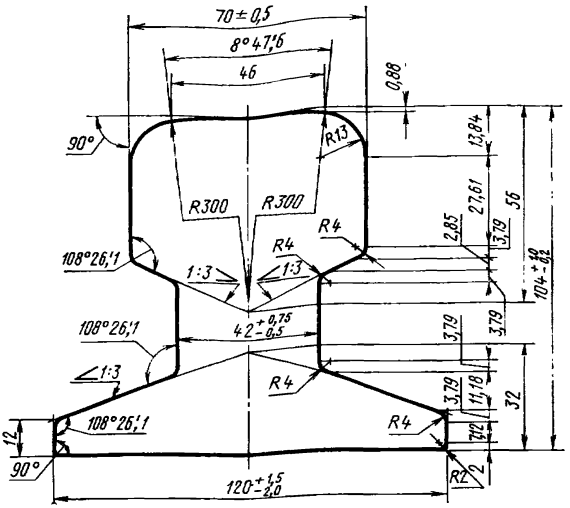

Пример условного обозначения острякового рельса ОР43:

Рельс ОР43 ГОСТ 6421—75

3. Неуказанные предельные отклонения должны быть в пределах ±0,3 мм.

4. Несимметричность поперечного сечения относительно вертикальной оси по подошве не должна быть более 1,0 мм, по головке и шейке —0,3 мм.

5. Рельсы должны иметь мерную длину, указанную в заказе.

Длина рельсов должна быть: 6,515; 5,950 и 4.340 м.

Предельные отклонения по длине рельсов должны быть в пределах ±4 мм.

6. Технические требования — по ГОСТ 9960—74.

ПРИЛОЖЕНИЕ
Справочное

РАСЧЕТНЫЕ ДАННЫЕ

Площадь поперечного сечения рельса, $см^2$	70,04
Расстояние от центра тяжести, см:	
до низа подошвы	4,764
до верха головки	5,636
до боковой грани подошвы	6,000
Момент инерции относительно осей, $см^4$:	
горизонтальной	735
вертикальной	357
Момент сопротивления, $см^3$:	
по низу подошвы	154,3
по верху головки	130,4
по боковой грани подошвы	59,5
Масса рельса длиной 1 м, кг	54,84

Примечание. При вычислении массы приняты номинальные размеры поперечного сечения рельса и относительная плотность стали, равная 7830 $кг/м^3$.

Редактор *Н. Б. Заря*
Технический редактор *В. Н. Солдатова*
Корректор *И. Л. Хиниц*

Сдано в наб. 14.01.76 Подп. к печ. 09.03.76 0,375 п. л. Тир. 6000 Цена 2 коп.

Ордена «Знак Почета» Издательство стандартов. Москва, Д-22, Новопресненский пер., 3
Тип. «Московский печатник». Москва, Лялин пер., 6. Зак. 313

gost.e-ecolog.ru