ГОСУДАРСТВЕННЫЕ СТАНДАРТЫ
СОЮЗА ССР

КЛАПАНЫ ПРЕДОХРАНИТЕЛЬНЫЕ РЫЧАЖНО-ГРУЗОВЫЕ НА P_y до 2,5 МПа (25 кгс/см^2)

ГОСТ 5335—75, ГОСТ 9132—75, ГОСТ 9131—75

Издание официальное

ОСКВА — 1975

gost.e-ecolog.ru

РАЗРАБОТАНЫ НПО «Киеварматура»

Гл. инженер **Савченко А. П.**
Руководитель темы **Глумчер Ю. И.**
Исполнители: **Мехонцев В. И., Слободян С. И.**

ВНЕСЕНЫ Министерством химического и нефтяного машиностроения

Член Коллегии **Васильев А. М.**

ПОДГОТОВЛЕНЫ К УТВЕРЖДЕНИЮ Всесоюзным научно-исследовательским институтом по нормализации в машиностроении (ВНИИНМАШ)

Директор **Верченко В. Р.**

УТВЕРЖДЕНЫ И ВВЕДЕНЫ В ДЕЙСТВИЕ Постановлением Государственного комитета стандартов Совета Министров СССР от 22 апреля 1975 г. № 1021

© Издательство стандартов, 1975

УДК 621.646.4(083.74) Группа Г18

ГОСУДАРСТВЕННЫЙ СТАНДАРТ СОЮЗА ССР

КЛАПАНЫ ПРЕДОХРАНИТЕЛЬНЫЕ РЫЧАЖНО-ГРУЗОВЫЕ ФЛАНЦЕВЫЕ ЧУГУННЫЕ на P_y 1,6 МПа (16 кгс/см²)

Типы и основные размеры

Iron flanged load-and-lever safety valves for P_y 1,6 MPa (16 kgf/cm²). Types and basic dimensions

ГОСТ 5335—75

Взамен ГОСТ 5335—59

Постановлением Государственного комитета стандартов Совета Министров СССР от 22 апреля 1975 г. № 1021 срок действия установлен

с 01.01 1977 г.
до 01.01 1982 г.

Несоблюдение стандарта преследуется по закону

1. Настоящий стандарт распространяется на чугунные рычажно-грузовые предохранительные малоподъемные, одинарные и двойные клапаны на P_y 1,6 МПа (16 кгс/см²), предназначенные для установки на стационарных паровых и водогрейных котлах, резервуарах или трубопроводах для воды, пара и других жидких и газообразных неагрессивных сред при температуре среды от 258 К (—15°С) до 573К (300°С) для автоматического выпуска среды при повышении давления сверх установленного.

2. Типы клапанов должны соответствовать указанным в табл. 1.

Таблица 1

Тип	Исполнение	Наименование типа	Условный проход D_y, мм	Рабочее давление P_p
1	*1*	Одинарный клапан	25 40 50 80	По ГОСТ 356—68
			100	1,0 МПа (10 кгс/см²)
	2		25 40 50 80 100	По ГОСТ 356—68

Издание официальное **Перепечатка воспрещена**

★

Продолжение

Тип	Исполнение	Наименование типа	Условный проход D_y, мм	Рабочее давление P_p
2	*1*	Двойной клапан	80 (50×2) 125 (80×2)	По ГОСТ 356—68
			150 (100×2)	1,0 МПа (10 кгс/см²)
	2		80 (50×2) 125 (80×2) 150 (100×2)	По ГОСТ 356—68

Примечание. Числа в скобках обозначают условные проходы каждого из двух встроенных клапанов.

3. Основные размеры клапанов типа 1 должны соответствовать указанным на черт. 1 и в табл. 2.

4. Основные размеры клапанов типа 2 должны соответствовать указанным на черт. 2 и в табл. 3.

Тип I

Исполнение 1

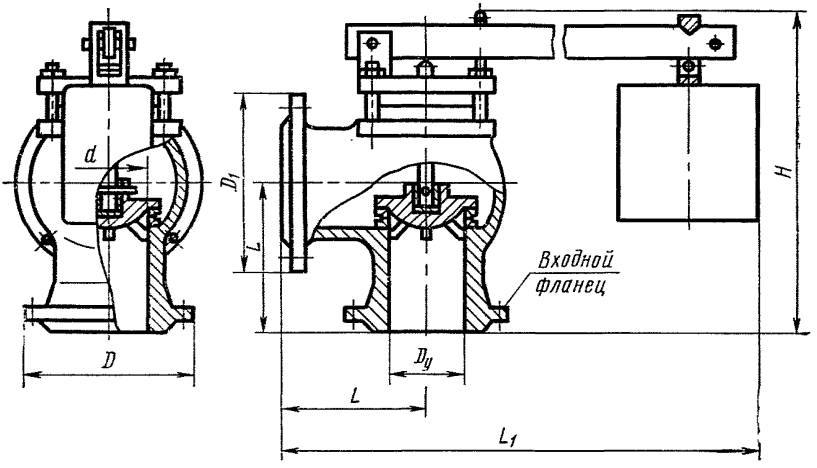

Исполнение 2

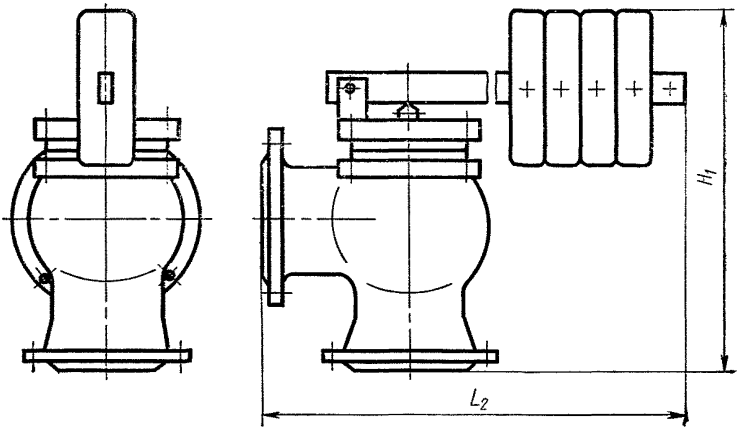

Черт. 1

Примечание. Чертеж не определяет конструкцию клапана.

Таблица 2

Размеры в мм

Условный проход D_y	L	L_1, не более	L_2, не более	D	D_1	d	H, не более	H_1, не более	Масса клапана без груза, кг, не более
25	100	427	421	115	100	25	203	230	4,75
40	100	515	483	145	130	40	227	300	8,53
50	125	720	743	160	140	40	308	375	14,00
80	155	1070	943	195	185	70	358	468	28,15
100	175	1277	1146	215	205	90	405	500	38,4

Тип II

Исполнение 1

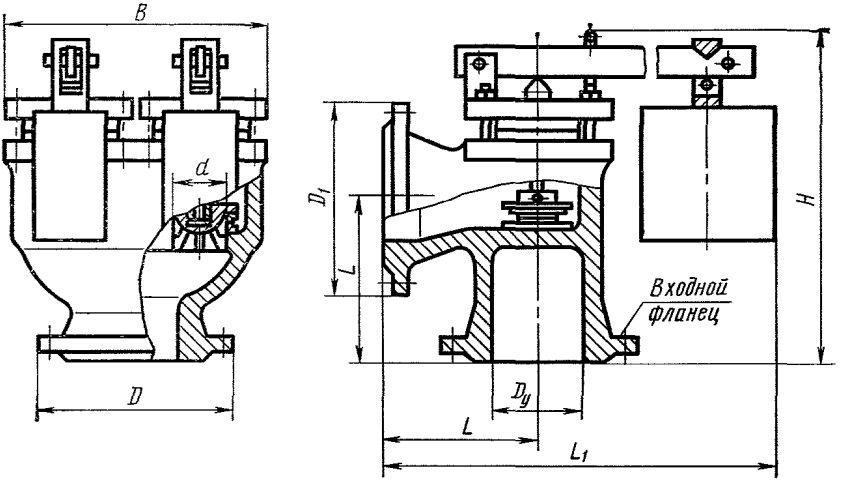

Исполнение 2

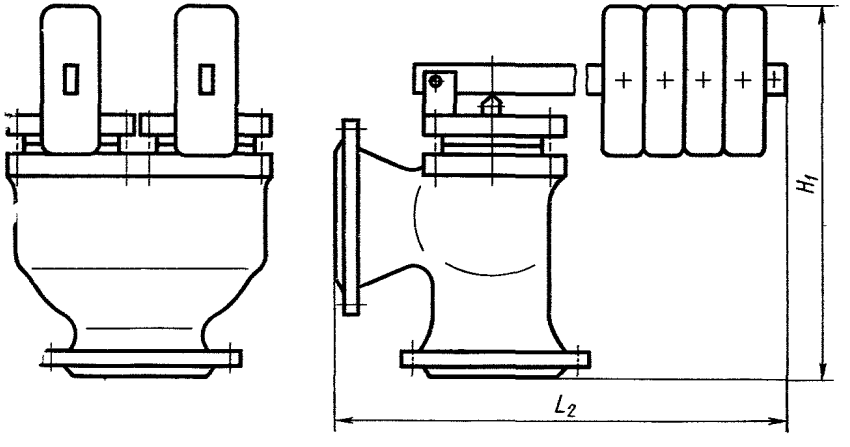

Черт. 2

Примечание. Чертеж не определяет конструкцию клапана.

Таблица 3

Размеры в мм

Условный проход D_y	L	L_1, не более	L_2, не более	D	D_1	d	H, не более	H_1, не более	B, не более	Масса клапана без груза, кг, не более
80 (50×2)	155	720	773	195	185	40	350	420	226	33,16
125 (80×2)	185	1125	973	245	235	70	400	508	296	60,91
150 (100×2)	200	1277	1171	280	260	90	445	540	360	81,9

5. Материал уплотнительных поверхностей затвора клапанов—латунь по ГОСТ 15527—70 или бронза по ГОСТ 613—65, применяемых для сред с температурой до 498К(225°С) и чугун по ГОСТ 1412—70, для сред с температурой до 573К (300°С).

6. Технические требования — по ГОСТ 9131—75.

gost.e-ecolog.ru