УДК 629.11.018

Издание официальное

СССР

Комитет стандартов, мер и измерительных приборов при Совете Министров СССР

ГОСУДАРСТВЕННЫЙ СТАНДАРТ

ФАРЫ ДЛЯ ВЕЛОСИПЕДОВ. ПРИСОЕДИНИТЕЛЬНЫЕ РАЗМЕРЫ

Head libts for bycicles. Connecting dimensions

ГОСТ 4705—67

Взамен ГОСТ 4705—49

Группа Д32

1. Настоящий стандарт распространяется на фары велосипедов и устанавливает присоединительные размеры для крепления фар к стержню руля велосипедов.

2. Крепление фар должно иметь два исполнения (*1* и *2*).

3. Присоединительные размеры велосипедной фары должны соответствовать указанным на чертеже и в таблице.

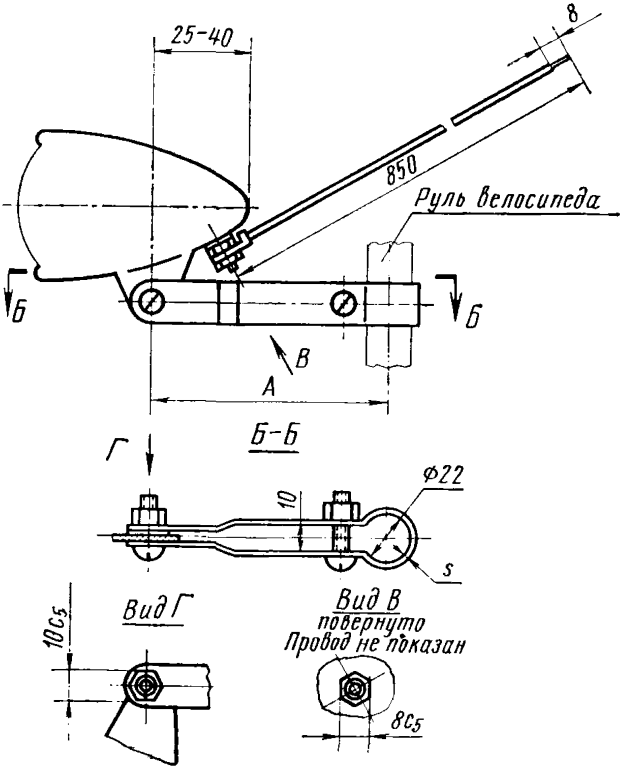

Примечание. Чертеж не определяет конструкции фар и кронштейнов.

Внесен Министерством автомобильной промышленности

Утвержден Комитетом стандартов, мер и измерительных приборов при Совете Министров СССР 5/IX 1967 г.

Срок введения 1/VII 1968 г.

Несоблюдение стандарта преследуется по закону

Перепечатка воспрещена

gost.e-ecolog.ru

мм

Исполнение	*A*	*s*
1	60	1,2
2	100	1,5

ВНЕСЕН Министерством автомобильной промышленности

Зам. министра **Строкин Н. И.**

ПОДГОТОВЛЕН К УТВЕРЖДЕНИЮ Управлением машиностроения Комитета стандартов, мер и измерительных приборов при Совете Министров СССР

Зам. начальника управления **Костылев Ю. С.**
Начальник отдела **Гума В. К.**
Ст. инженер **Бадо Б. Е.**

Научно-исследовательским отделом стандартизации, унификации и агрегатирования автомобилей и тракторов Всесоюзного научно-исследовательского института по нормализации в машиностроении

Зам. начальника отдела **Воробьев В. А.**
Ст. инженер **Кравцов В. И.**

УТВЕРЖДЕН Комитетом стандартов, мер и измерительных приборов при Совете Министров СССР

Председатель научно-технической комиссии зам. председателя Комитета **Дубовиков Б. А.**
Члены комиссии — **Ремизов Б. А., Темиров Ю. С., Голунов А. М., Златкович Л. А.**

gost.e-ecolog.ru

Издательство стандартов. Москва, К-1, ул. Щусева, 4
Сдано в наб. 22/XI 1967 г. Подп. к печ. 7/X 1967 г. 0,125 п. л. Тир. 6000
Тип. «Московский печатник». Москва, Лялин пер., 6. Зак. 2100