УДК 621.643.4.066(083.74) Группа Г18

ГОСУДАРСТВЕННЫЙ СТАНДАРТ СОЮЗА ССР

ФЛАНЦЫ СТАЛЬНЫЕ СВОБОДНЫЕ НА ОТБОРТОВАННОЙ ТРУБЕ

на P_y 1; 2,5 и 6 кгс/см²

Конструкция, размеры и технические требования

Steel flanges loose with bellemouthed pipe for P_{nom} 1; 2,5 and 6 kgf/cm². Design, dimensions and technical requirements

ГОСТ 1272—67

Взамен ГОСТ 1272—54

Утвержден Комитетом стандартов, мер и измерительных приборов при Совете Министров СССР 13/IV 1967 г. Срок введения установлен

с 1/I 1969 г.

Несоблюдение стандарта преследуется по закону

Настоящий стандарт распространяется на стальные свободные фланцы на отбортованной трубе для трубопроводов на условное давление P_y 1; 2,5 и 6 кгс/см² и температуру не более 300°С.

1. КОНСТРУКЦИЯ И РАЗМЕРЫ

1.1. *Конструкция, размеры и масса свободных на отбортованной* трубе фланцев должны соответствовать чертежу и табл. 1.

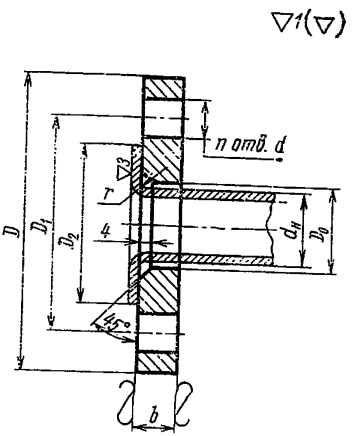

Издание официальное **Перепечатка воспрещена**

Переиздание. Декабрь 1973 г.

gost.e-ecolog.ru

Таблица 1

P_y 1; 2,5 и 6 кгс/см²

Размеры в мм

Проход условный D_y	$d_н$	D_2	r	D	D_0	D_1	b	d	n	Номинальный диаметр резьбы болтов или шпилек	Масса теоретическая в кг
10	14	35	2	75	16	50	10	12	4	10	0,29
15	18	40		80	20	55					0,33
20	25	50		90	27	65					0,41
25	32	60	3	100	34	75	12				0,60
32	38	70		120	41	90		14		12	0,87
40	45	80		130	48	100					1,01
50	57	90		140	60	110					1,11
65	76	110		160	80	130	14				1,57
80	89	128	4	185	93	150		18		16	2,08
100	108	148		205	112	170					2,41
125	133	178		235	138	200			8		2,87
150	159	202		260	164	225	16				3,73
(175)	194	232	5	290	200	255	18				4,57
200	219	258		315	225	280					5,06
(225)	245	282		340	251	305	20				6,12
250	273	312		370	279	335			12		6,75
300	325	365		435	331	395	24	23		20	10,78
350	377	415		485	383	445	28				14,11
400	426	465		535	433	495	32				17,73
(450)	480	520	6	590	487	550	34		16		21,38
500	530	570		640	537	600	38				26,30

Примечание. Условные проходы, указанные в скобках, применять не рекомендуется

Пример условного обозначения стального свободного фланца на отбортованной трубе с D_y 50 мм на P_y 6 кгс/см²:

Фланец 50—6 ГОСТ 1272—67

2. ТЕХНИЧЕСКИЕ ТРЕБОВАНИЯ

2.1. Присоединительные размеры фланцев — по ГОСТ 1234—67.

2.2. Фланцы должны изготовляться из стали марок Ст4сп и Ст5сп — по ГОСТ 380—71.

2.3. Болты или шпильки должны изготовляться из стали марок 20 или 25, а гайки из стали марок 10 и 20 — по ГОСТ 1050—60.

2.4. Предельные отклонения от номинальных размеров:

а) b — по соответствующим стандартам на листовой или полосовой прокат;

б) $d_н$ — по B_7.

2.5. Фланцы рассчитаны на применение в соединениях мягких или металлических с мягкой набивкой прокладок.

2.6. Поверхности фланцев и отбортованной части трубы не должны иметь раковин, трещин, плен, заусенцев и других дефектов, снижающих прочность фланцев и надежность фланцевого соединения.

2.7. Фланцы должны быть приняты техническим контролем предприятия-поставщика. Поставщик должен гарантировать соответствие поставляемых фланцев требованиям настоящего стандарта.

2.8. Маркировка, упаковка и транспортирование — по ГОСТ 6972—67.

Замена

ГОСТ 380—71 введен взамен ГОСТ 380—60.
ГОСТ 6972—67 введен взамен ГОСТ 6972—54.

---

gost.e-ecolog.ru