*Издание официальное*

| СССР<br>—<br>Управление по стандартизации при Совете Министров Союза ССР | ГОСУДАРСТВЕННЫЙ СТАНДАРТ | **ГОСТ 778—51**<br>Взамен ГОСТ 778—43, 2541—44, 3038—45 и 1116—41<br>Группа К22 |
|---|---|---|

# ЗАГОТОВКИ ДЛЯ ЛОЖ

Настоящий стандарт распространяется на фигурные и брусковые заготовки из древесины березы и бука, предназначаемые для изготовления лож, прикладов и ствольных накладок.

## I. ФОРМА И РАЗМЕРЫ

1. По форме заготовки разделяются на:

фигурные, имеющие форму согласно черт. 1, 1а, 2, 2а, 3, 3а и 4;

брусковые, имеющие прямоугольное поперечное сечение и взаимно параллельные стороны.

2. В зависимости от назначения фигурные и брусковые заготовки разделяются на восемь типов: I, II, III, IV, V, VI, VII и VIII.

Заготовки типов I, II, III и IV предназначаются для лож и изготовляются фигурные или брусковые.

Заготовки типов V, VI и VII предназначаются для прикладов и изготовляются только брусковые.

Заготовки типа VIII предназначаются для ствольных накладок и надставок прикладов и изготовляются только брусковые.

3. Размеры сырых (с влажностью свежесрубленной древесины) заготовок должны соответствовать:

а) фигурных — указанным в черт. 1, 1а, 2, 2а, 3, 3а и 4;

Тип I

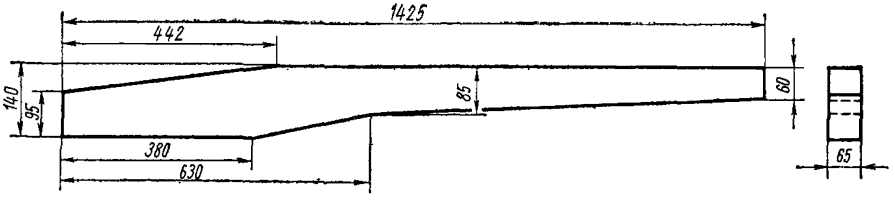


Черт. 1

| Внесен Министерством лесной промышленности СССР | Утвержден Управлением по стандартизации 31/V 1951 г. | Срок введения 1/X 1951 г. |
|---|---|---|

**Несоблюдение стандарта преследуется по закону. Перепечатка воспрещена**



gost.e-ecolog.ru

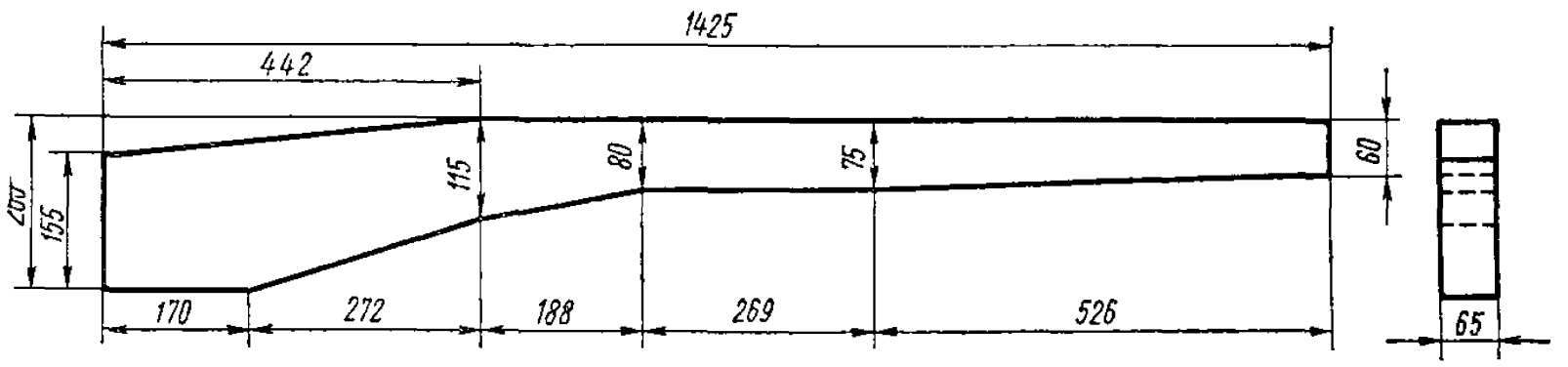


Черт. 1а

**Тип II**

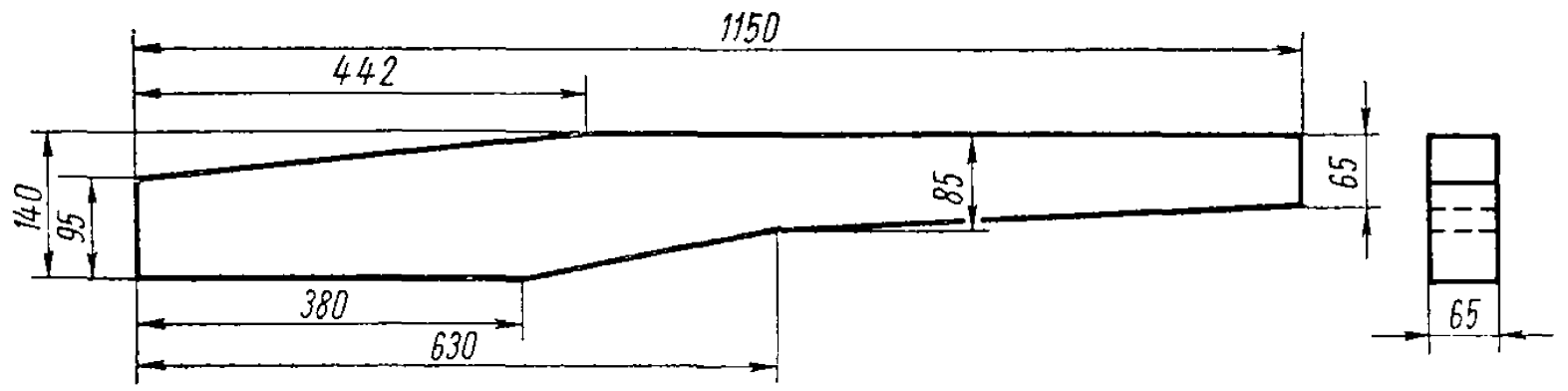


Черт. 2

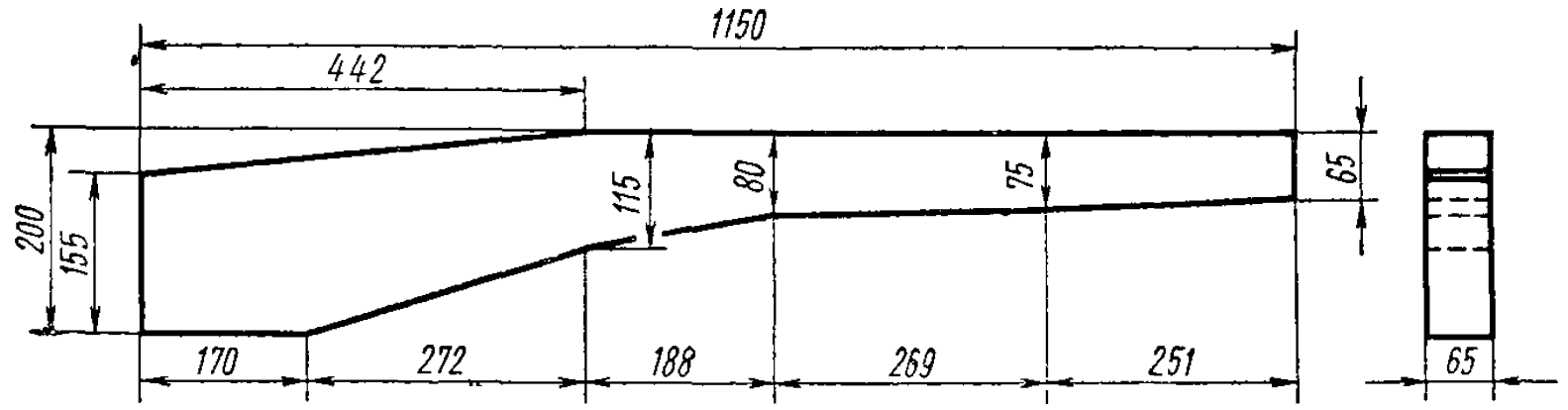


Черт. 2а

**Тип III**

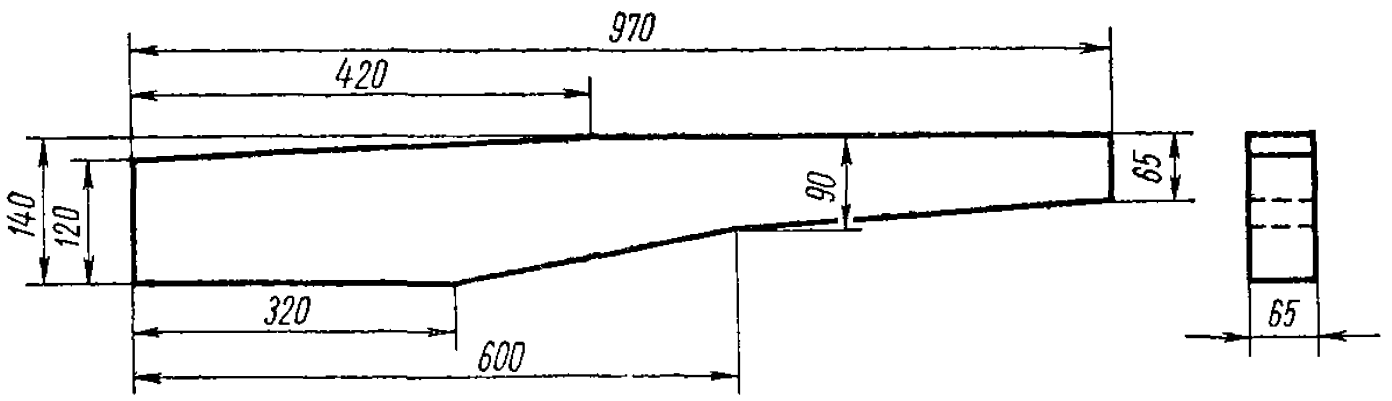


Черт. 3

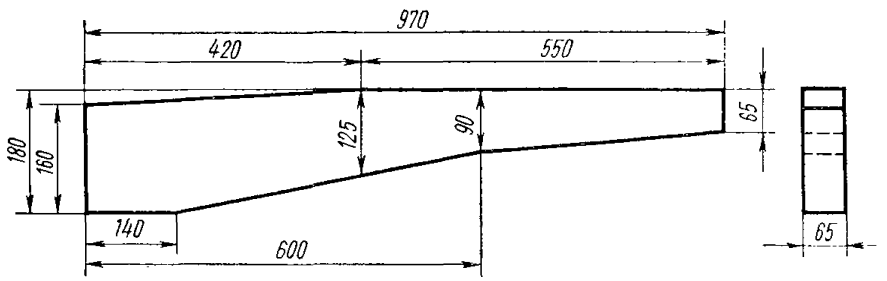


Черт. 3а

**Тип IV**

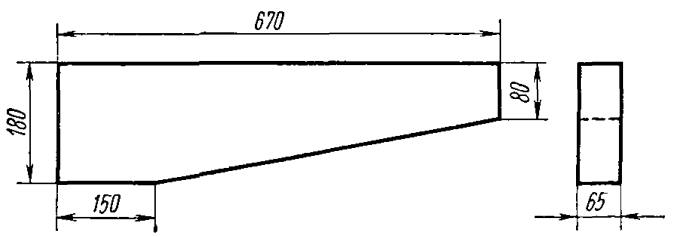


Черт. 4

б) брусковых — указанным в следующей таблице:

| Назначение заготовок | Типы заготовок | Размеры в *мм* | | | Количество ложек и прикладов, вырабатываемых из заготовки, шт. |
|---|---|---|---|---|---|
| | | длина | ширина | толщина | |
| Ложки | I | 1425 | 140 | 65 | 1 |
| | II | 1150 | 140 | 65 | 1 |
| | III | 970 | 140 | 65 | 1 |
| | IV | 1000 | 150 | 65 | 2 |
| | IV | 700 | 150 | 65 | 1 |
| | IV | 700 | 180 | 65 | 1 |
| Приклады | V | 700 | 170 | 65 | 2 |
| | V | 500 | 170 | 65 | 1 |
| | VI | 700 | 150 | 65 | 2 |
| | VI | 500 | 150 | 65 | 1 |
| | VII | 700 | 135 | 65 | 2 |
| | VII | 450 | 135 | 65 | 1 |
| Ствольные накладки и надставки прикладов | VIII | 600 | 90 | 60 | — |
| | VIII | 600 | 125 | 60 | — |
| | VIII | 600 | 170 | 60 | — |
| | VIII | 500 | 85 | 60 | — |
| | VIII | 500 | 160 | 60 | — |

4. Отклонения от размеров в сырых заготовках допускаются:

| | |
|---|---|
| по длине | $^{+20}_{-5}$ *мм* |
| » ширине | $^{+10}_{-5}$ » |
| » толщине | $^{+5}_{-3}$ » |

В заготовках, хранившихся в течение летнего периода, минусовые отклонения допускаются:

| | |
|---|---|
| по длине | 5 *мм* |
| » ширине: | |
| при ширине заготовок от 60 до 115 *мм* | 8 » |
| » » » » 116 » 150 » | 11 » |
| » » » более 150 *мм* | 12 » |
| по толщине | 6 » |

## II. ТЕХНИЧЕСКИЕ УСЛОВИЯ

5. Заготовки фигурные по черт. 1, 2, 3, 3а, а также брусковые типов I, II, III, IV и V изготовляются из древесины березы.

Заготовки фигурные по черт. 1а, 2а и 4, а также брусковые типов VI, VII и VIII изготовляются из древесины березы или кавказского бука.

Заготовки типа VIII допускается изготовлять из древесины европейского бука.

6. Заготовки фигурные и брусковые всех типов должны изготовляться из свежесрубленной древесины.

7. Фигурные березовые заготовки по черт. 1а, 2а, 3а и 4 изготовляются лишь при наличии кряжей соответствующей толщины, обеспечивающей выработку этих заготовок требуемых размеров.

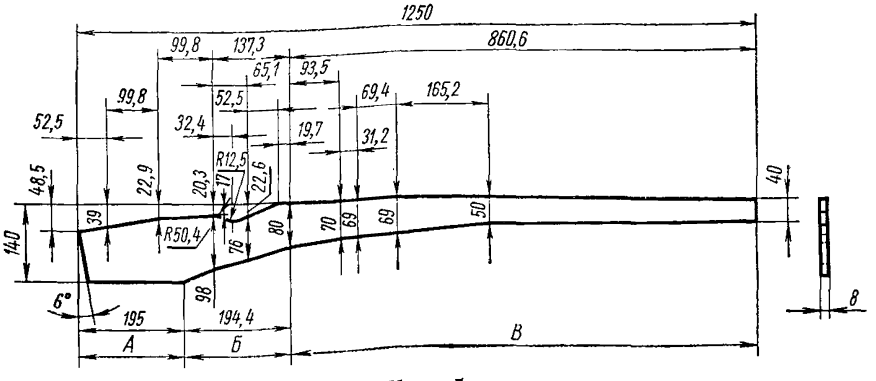


Черт. 5

8. Направление годовых слоев в заготовках типов I—VII может быть тангентальное или радиальное, а в заготовках типа VIII должно быть только тангентальное.

Примечание. Тангентальным называется такое направление годовых слоев, когда они расположены параллельно широкой стороне заготовки.

Радиальным называется такое направление годовых слоев, когда они расположены параллельно узкой стороне заготовки.

9. Заготовки типов I—VII должны иметь кондиционную часть древесины по всей толщине, а по ширине и длине кондиционная часть должна соответствовать площади обрезных шаблонов для каждого типа заготовок, изготовляемых согласно черт. 5, 5а, 6, 6а, 7, 7а, 8, 8а, 9, 10 и 11.

Заготовки типа VIII должны быть кондиционными по всей длине, ширине и толщине.

В зависимости от типов заготовок и их размеров проверка кондиционной части древесины производится по шаблонам согласно следующей таблице:

| Тип заготовок | Номера чертежей заготовок | Номера чертежей обрезных шаблонов |
|---|---|---|
| I | 1<br>1а | 5<br>5а |
| II | 2<br>2а | 6<br>6а |
| III | 3<br>3а | 7<br>7а |
| IV | 4<br>— | 8<br>8а |
| V | — | 9 |
| VI | — | 10 |
| VII | — | 11 |

10. Кондиционная часть заготовок разделяется на зоны *А*, *Б* и *В*, как указано на черт. 5—11.

Для определения кондиционной части заготовки обрезной шаблон на нее накладывается так, чтобы линия верхнего контура зоны *В* шаблона была параллельна волокнам заготовки, а концы заготовки по длине выступали не менее чем на 50 *мм* от торцов шаблонов.

Соответствие допускаемых пороков нормам проверяется при таком положении шаблона, при котором в заготовке получается наименьшее количество пороков.

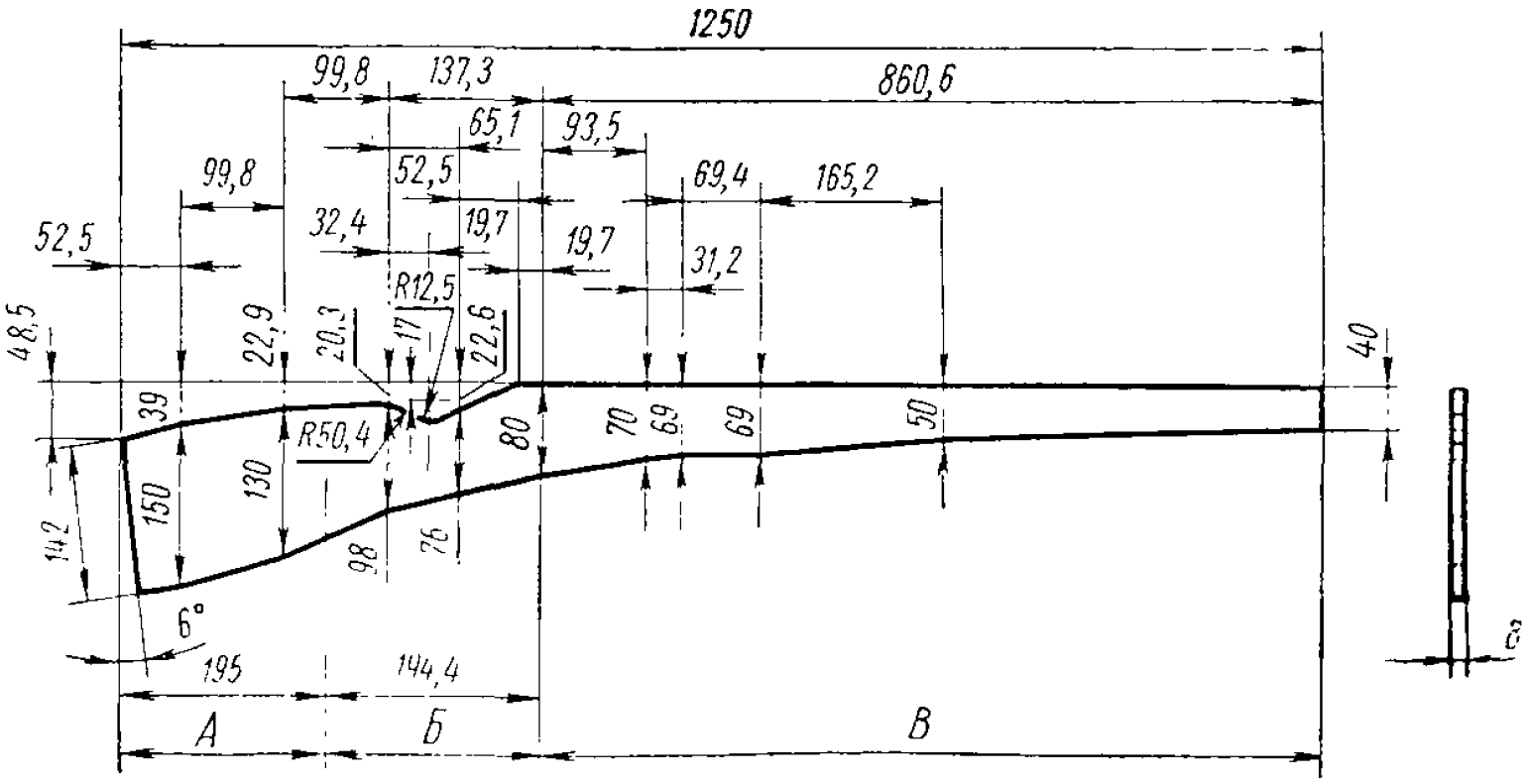


Черт. 5а

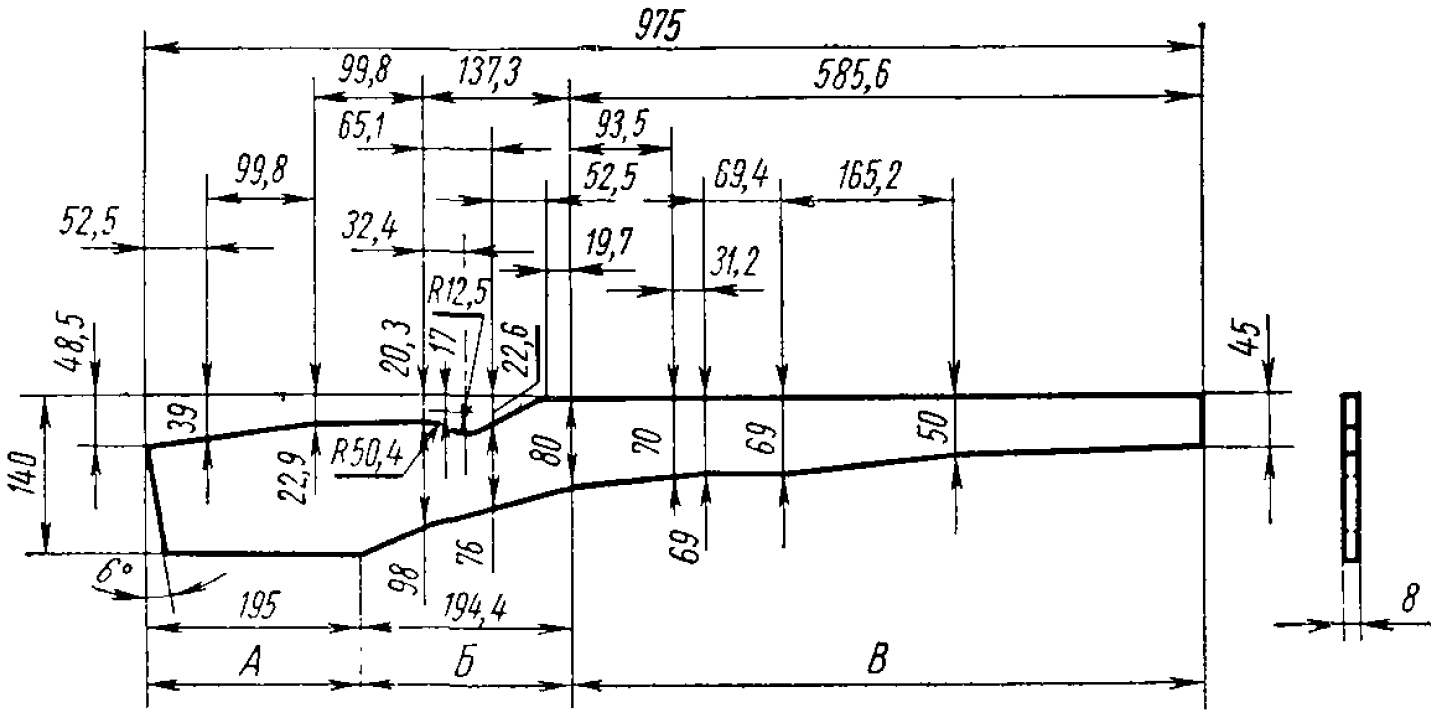


Черт. 6

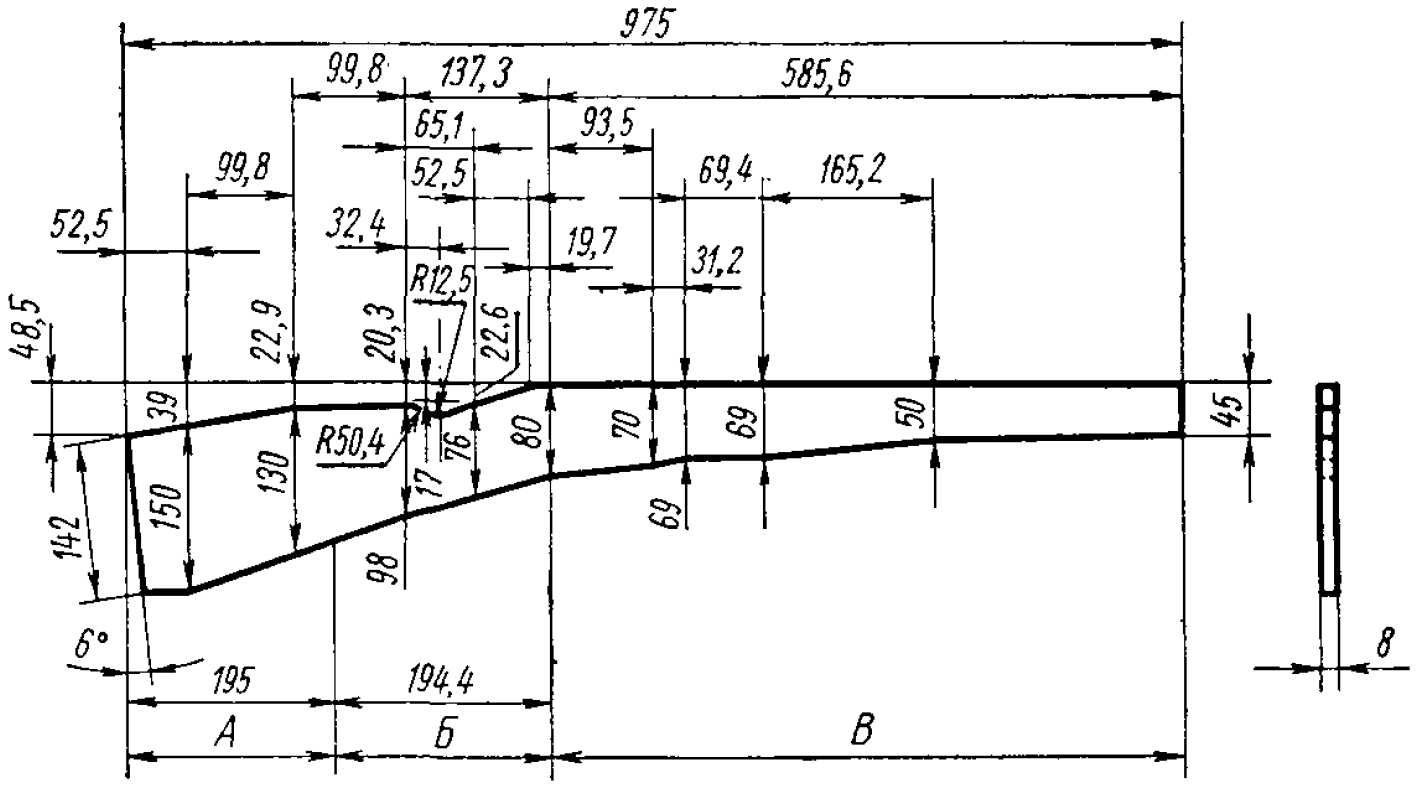


Черт. 6а

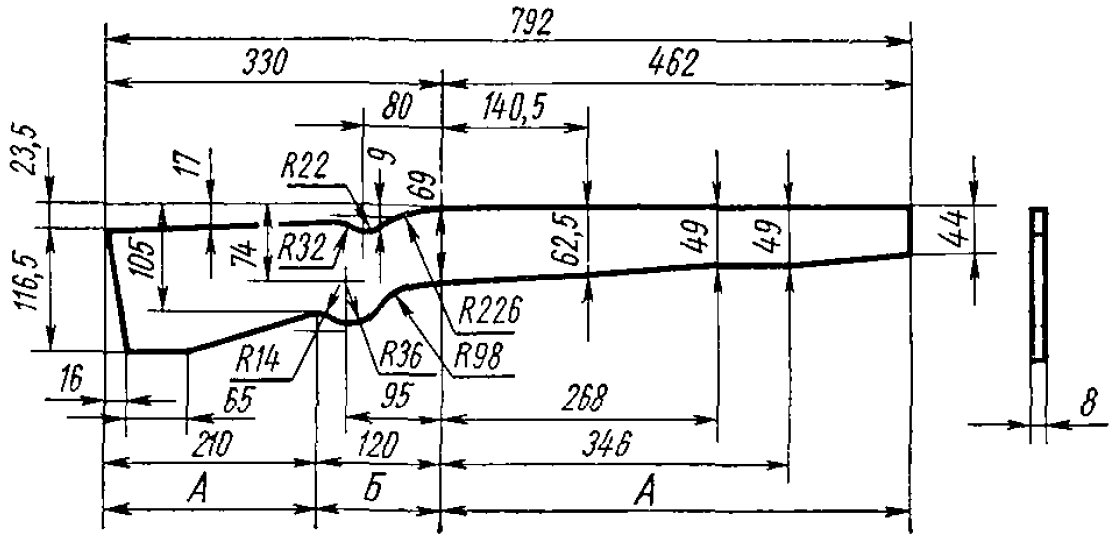


Черт. 7

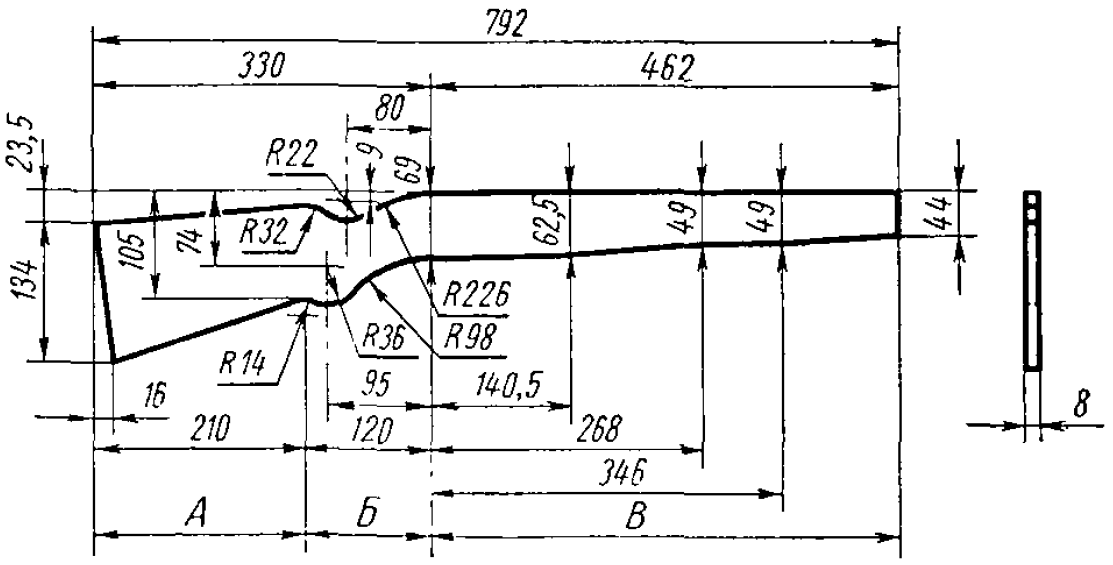


Черт. 7а

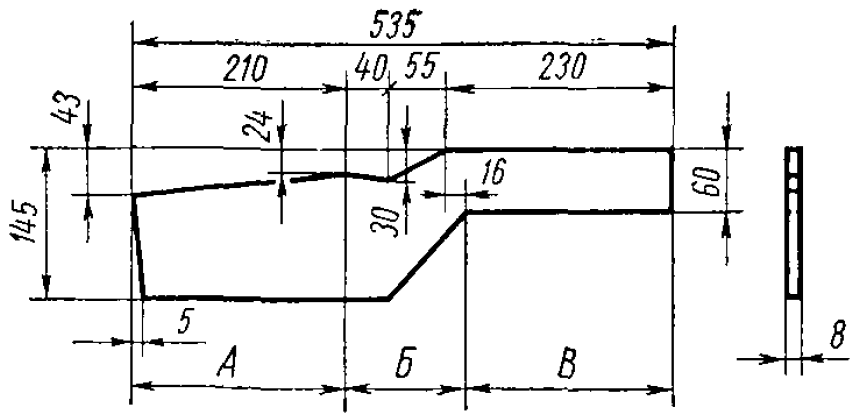


Черт. 8

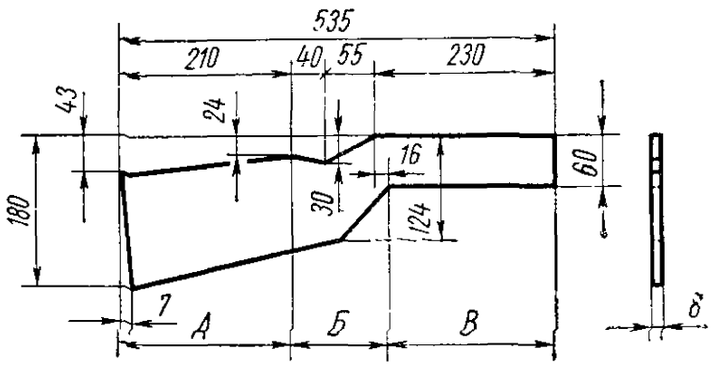


Черт. 8а

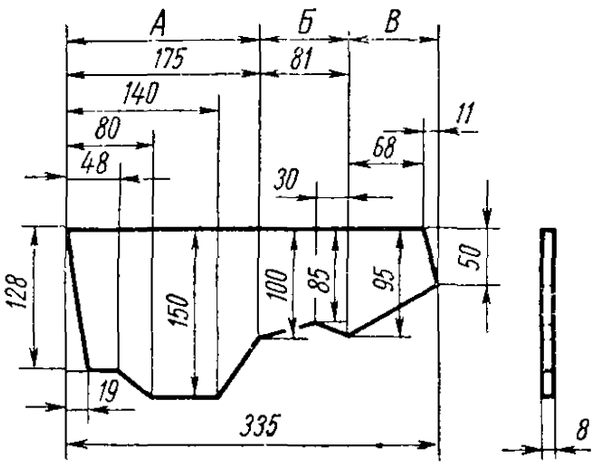


Черт. 9

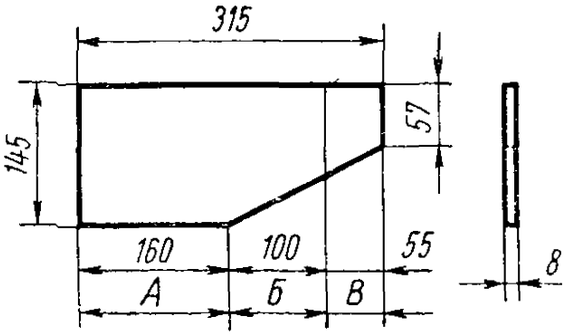


Черт. 10

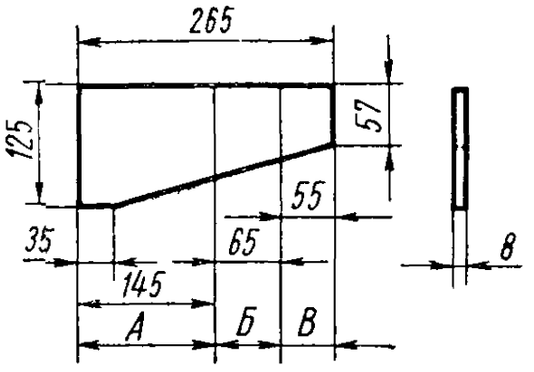


Черт. 11

Определение кондиционной части фигурных заготовок типов I, II, III и IV производится одинарным наложением соответствующего шаблона, а всех брусковых (одинарных и двойных) — двойным и четырехкратным наложением соответствующих шаблонов, согласно черт. 12, 13, 14 и 15 для каждого типа заготовок.

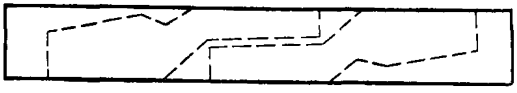

Черт. 12

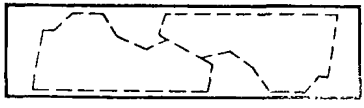

Черт. 13

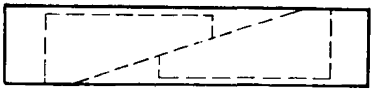

Чёрт. 14



Черт. 15

11. По физико-механическим свойствам древесина березы и бука должна удовлетворять следующим показателям:

| | |
|---|---|
| Предел прочности при сжатии вдоль волокон не менее . . . . . | 400 *кгс/см*$^2$ |
| Предел прочности при статическом изгибе не менее . . . . . | 650 » |
| Предел прочности при скалывании вдоль волокон не менее . . . . . | 60 » |
| Объемный вес не менее . . . . . | 0,57 *г/см*$^3$ |

Примечания:

1. Указанные в п. 11 показатели установлены при влажности древесины, приведенной к 15% абс.

2. Показатели результатов отдельных испытаний могут быть ниже предусмотренных настоящим пунктом на 10% (кроме объемного веса). Однако количество таких отклонений не должно превышать 25% общего количества соответствующих испытаний для данной партии.

12. По качеству древесины кондиционная часть заготовки должна соответствовать следующим требованиям:

| Наименования пороков древесины | Нормы допускаемых пороков по типам и зонам заготовок | | | |
|---|---|---|---|---|
| | Типы заготовок I, II, III, IV, V, VI, VII | | | Тип заготовки VIII |
| | Зона *А* | Зона *Б* | Зона *В* | — |
| 1. Сучки (в том числе глазки и щетки) сросшиеся и несросшиеся (включая рыхлые и табачные) | Не учитываются твердые сросшиеся сучки (включая глазки и щетки) размером не более 2 *мм*, а также любые сучки, расположенные не далее 50 *мм* от торцов, а для типа I — не далее 80 *мм* | | | |
| | Учитываемые сучки допускаются: | | | |
| | а) в заготовках из древесины березы с тангентальным направлением годовых слоев: | | | |
| | Любые сучки размером не более 30 *мм* без ограничения количества при условии, если расстояние от краев обрезного шаблона до образующей сучка будет не менее 15 *мм*; в заготовках типов III, VI и VII — только по одному сучку. В нижней части зоны шириной 20 *мм* учитываемые сучки не допускаются | Один здоровый вполне сросшийся сучок размером не более 4 *мм* или одна щетка размером не более 10 *мм* при отсутствии других сучков. В заготовке типа I допускаются два указанных сучка при условии, если расстояние между образующими их не ближе 12 *мм* | В заготовках типов I, II и IV любые сучки размером не более 8 *мм* в количестве не более 3 шт. при условии, если расстояние между образующими сучков не менее 20 *мм* и расстояние от верхней поверхности заготовки до образующей сучка будет не менее 20 *мм*; в заготовках типов III, V, VI и VII учитываемые сучки не допускаются | Не допускаются |
| | Примечания: 1. В заготовках типа I на участке длиной 665 *мм* (считая от переднего торца обрезного шаблона в направлении к зоне *Б*) и в заготовках типа II на участке длиной 390 *мм* допускаются сучки размером не более 6 *мм*, а далее вплоть до зоны *Б* размером не более 8 *мм*, в количестве не более 3 шт. в каждой части 2. В заготовках из древесины бука учитываемые сучки не допускаются. | | | |
| | б) в заготовках из древесины березы и бука с радиальным направлением годовых слоев: | | | |

*Продолжение*

| Наименования пороков древесины | Нормы допускаемых пороков по типам и зонам заготовок | | | |
|---|---|---|---|---|
| | Типы заготовок I, II, III, IV, V, VI, VII | | | Тип заготовки VIII |
| | Зона *А* | Зона *Б* | Зона *В* | — |
| 2. Пятнистость (челноки, усики, радиальная и тангентальная пятнистость бука) и химические окраски (загар, глубокая оранжевая окраска, чернильные пятна) | Допускаются у края пласти односторонние (сшивные) сучки с глубиной залегания не более 5 *мм* без ограничения количества<br>Допускаются, при условии отсутствия признаков загнивания (неравномерность окраски, выцветы, черные или темные полосы) и при твердости древесины не ниже окружающей здоровой древесины | | | |
| 3. Ложное ядро | Допускается без признаков загнивания и без зубцов и клиновидных включений при тангентальном направлении годовых слоев по всей длине глубиной не более 22 *мм* в березовых заготовках и 10 *мм* в буковых заготовках, а в заготовках с радиальным направлением годовых слоев — только в зоне *А* на нижней стороне глубиной до $^1/_3$ ширины заготовки.<br>В заготовках типа VIII допускается глубиной залегания не более 5 *мм*. | | | |
| 4. Заболонные грибные окраски | Допускаются синева в виде отдельных пятен и полос и поверхностное задыхание без признаков подпара (неравномерная бурая полосатость) и мрамора при глубине залегания не более: | | | |
| | 5 *мм* | 5 *мм* | 5 *мм* | 2 *мм* |
| | Допускается плесень, которая после просыхания легко сметается, оставляя на поверхности древесины грязноватые или цветные пятна | | | |
| 5. Трещины | В сырых заготовках допускаются только волосные торцовые трещины без выхода их на поверхность. В заготовках, хранившихся в течение летнего периода, допускаются торцовые трещины протяжением по длине заготовки не более 50 *мм* и боковые только в челноках глубиной не более 3 *мм* | | | |
| 6. Косослой | Не учитывается | Допускается, если направление волокон совпадает с контуром фигуры | Допускается, если отклонение волокна от прямого направления не превышает в заготовках типов:<br>I, II, III—6%<br>IV—4%<br>V, VI, VII—8% | Не более 10 *мм* на всю длину заготовки |

*Продолжение*

| Наименования пороков древесины | Нормы допускаемых пороков по типам и зонам заготовок | | | |
|---|---|---|---|---|
| | Типы заготовок I, II, III, IV, V, VI, VII | | | Тип заготовки VIII |
| | Зона *А* | Зона *Б* | Зона *В* | — |
| 7. Свилеватость (волнистость) | Допускается | | | Не допускается |
| 8. Завитки | Допускаются в заготовках:<br>а) типов I, II и III<br>на любой стороне, кроме стороны зоны *В*, при условии распространения искривления годовых слоев не более чем на $^1/_3$ ширины заготовки; на верхней стороне зоны *В* допускаются завитки размером не более 5 *мм*<br>б) типа IV<br>В фигурной и одинарной брусковой заготовке на расстоянии не более 100 *мм* от торца зоны *В* и 250 *мм* от торца зоны *А*, а в двойной брусковой заготовке — на расстоянии не более 250 *мм* от торцов<br>в) типов V, VI и VII<br>Завитки допускаются только в зоне *А*. | | | Не допускаются |

Примечания:
1. Завитки, окружающие допускаемые сучки, не учитываются.
2. Размер завитка определяется шириной полосы с перерезанными годовыми слоями согласно черт. 16 и 17.

Измерение ширины полосы с перерезанными годовыми слоями в заготовках, тангентально выпиленных, показано на черт. 16; в заготовках, у которых годовые слои расположены параллельно узкой стороне (радиально выпиленных), — на черт. 17.

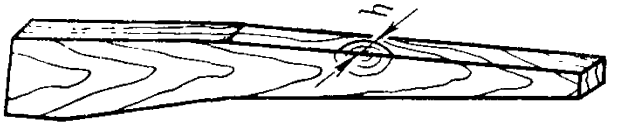


Черт. 16

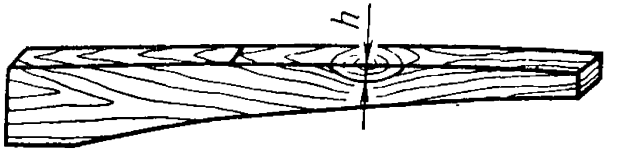


Черт. 17

| | | |
|---|---|---|
| 9. Пророст | Допускается по всей заготовке глубиной залегания не более 5 *мм* | |

Примечания:
1. Пороки древесины, кроме гнили, за пределами кондиционной части заготовки допускаются.
2. Пороки древесины, не упомянутые в настоящем стандарте, в пределах кондиционной части заготовки не допускаются.
3. Пороки древесины определяются по ГОСТ 2140—43 *.

* Термины пороков древесины и их определения в стандарте сохранены временно по ГОСТ 2140—43. По мере пересмотра стандарта или внесения в него изменений будет осуществлена замена терминов по ГОСТ 2140—61.

13. Обзол допускается в заготовках:

типов I, II и III — на верхней стороне зоны *В* по толщине не более 10 *мм* и по ширине не более 20 *мм*, а в зоне *А* (верхняя сторона) — по толщине не более 15 *мм* и по ширине не более 30 *мм*; на нижней стороне зоны *А* обзол не допускается;

типа IV — по толщине не более 5 *мм* и по ширине не более 10 *мм*; на нижней стороне зоны *А* узких заготовок обзол не допускается;

типов V, VI и VII — на верхней кромке по толщине заготовки до 10 *мм* и по ее ширине до 20 *мм*;

типа VIII — по толщине и ширине заготовки не более 5 *мм*.

Обзол должен быть очищен от коры.

14. Торцы должны быть чисто опилены под прямым углом к продольной оси заготовки.

Заготовки должны иметь чистый распил, без мшистости. Места, выдолбленные с целью исследования пороков древесины, а также вмятины допускаются глубиной не более 5 *мм*.

15. Боковые противоположные стороны заготовок должны быть прямолинейны и параллельны друг другу. Отклонение от параллельности сторон допускается в пределах норм допускаемых отклонений, указанных в п. 4 настоящего стандарта.

У заготовок, прошедших сушку, допускаются погнутость и покоробленность (отклонение от плоскости) по всей длине не более 3 *мм*, если заготовки имеют минусовые допуски по толщине, и не более 5 *мм*, если они имеют плюсовые допуски по толщине; для заготовок типа VIII допускаются не более 3 *мм* на всю длину.

## III. ПРАВИЛА ПРИЕМКИ

16. Заготовки предъявляются к сдаче отдельными партиями, рассортированными по породам, типам и форме (фигурные и брусковые).

17. Количество заготовок по типоразмерам должно соответствовать спецификации потребителя.

Заготовки типа VIII, изготовляемые из европейского бука, допускаются только для комплектации заготовок других типов, изготовляемых из кавказского бука.

18. Приемка заготовок по качеству и количеству производится в пунктах погрузки партиями не менее 5000 шт. с проведением внешнего осмотра и обмера каждой штуки заготовки.

Принятые по результатам внешнего осмотра и обмера заготовки, в случае сомнений в качестве древесины, подвергаются испытаниям физико-механических свойств древесины. Испытания производятся потребителем.

19. Соответствие заготовок требованиям настоящего стандарта в отношении расположения пороков древесины и дефектов обработки

проверяется с помощью обрезных шаблонов, изображенных на черт. 5—11.

20. Правильность формы и размеров заготовок проверяется посредством заготовительных шаблонов и предельных калибров, изготовленных в соответствии с размерами заготовок.

21. Учет заготовок производится поштучно.

## IV. МЕТОДЫ ИСПЫТАНИЙ

22. Для физико-механических испытаний от партии отбирается 0,25% заготовок, но не менее 5 шт.

23. Отобранные заготовки подвергаются испытаниям на статический изгиб, сжатие вдоль волокон и скалывание в тангентальном направлении; кроме того, производится определение их объемного веса.

24. Физико-механические испытания производятся по ГОСТ 6336—52.

## V. ХРАНЕНИЕ И ТРАНСПОРТИРОВАНИЕ

25. Заготовки должны подвергаться естественной сушке и храниться согласно инструкции Государственного комитета по лесной, целлюлозно-бумажной, деревообрабатывающей промышленности и лесному хозяйству при Госплане СССР в специальных складах-хранилищах или в шалашах (в лесу) уложенными в клетки на штабельных основаниях.

26. Заготовки, изготовленные зимой, оставшиеся на хранении у поставщиков, должны быть защищены от растрескивания торцов влагозащитными замазками в южных районах СССР (Кавказ, Украинская ССР) до 15 марта, а в северных — до 1 апреля.

Защита торцов от растрескивания должна производиться согласно инструкции Государственного комитета по лесной, целлюлозно-бумажной, деревообрабатывающей промышленности и лесному хозяйству при Госплане СССР.

27. Отгрузка заготовок производится поставщиком. Транспортировка заготовок производится в крытых вагонах. В теплое время года с 1 марта по 1 ноября для южной части СССР (Кавказ, Украинская ССР) и с 15 апреля до 15 октября для северной части допускается транспортировка только подсушенных заготовок (влажностью не более 25%) с осмоленными торцами.

Допускается отгрузка заготовок водным путем (в баржах) при условии принятия поставщиком мер по сохранению их качества.

Каждый вагон или баржа с заготовками должны сопровождаться сертификатом поставщика.

## VI. МАРКИРОВКА

28. Каждая предъявляемая к сдаче заготовка должна иметь на одной узкой стороне ясно видимую маркировку, нанесенную несмываемой краской, указывающую год и месяц изготовления, а также клеймо поставщика.

На каждой принятой заготовке рядом с клеймом поставщика должно быть поставлено клеймо потребителя.

На заготовках, не отвечающих требованиям настоящего стандарта, рядом с клеймом поставщика ставится клеймо «Б» (брак).

---

**Замена**

ГОСТ 6336—52 введен взамен ОСТ НКЛес 250.

---

gost.e-ecolog.ru