Издание официальное

СССР — Комитет стандартов, мер и измерительных приборов при Совете Министров Союза ССР	ГОСУДАРСТВЕННЫЙ СТАНДАРТ ШПАЛЫ ДЕРЕВЯННЫЕ ДЛЯ ЖЕЛЕЗНЫХ ДОРОГ УЗКОЙ КОЛЕИ	**ГОСТ 8993—59** Взамен ОСТ НКЛес 221 Группа К23

Настоящий стандарт распространяется на шпалы для железных дорог с механической тягой, шириной колеи: 600, 750 и 900 *мм*.

I. ТИПЫ И РАЗМЕРЫ

1. По форме поперечного сечения шпалы подразделяются на:
обрезные — у которых пропилены все четыре стороны (марка А);
необрезные — у которых пропилены только две противоположные стороны-постели (марка Б).

2. В зависимости от размеров поперечного сечения устанавливается три типа шпал: I, II и III.

3. Размеры поперечных сечений шпал должны соответствовать указанным в табл. 1 и на чертеже.

Таблица 1

мм

Типы шпал	Размеры шпал			Высота пропиленных боковых сторон шпал, не менее
	Толщина	Ширина постели		
		верхней	нижней	
Обрезные IА	140	140	230	80
IIА	130	110	210	75
IIIА	130	100	190	65
Необрезные IБ	140	140	230	—
IIБ	130	110	210	—
IIIБ	120	100	190	—

Внесен Центральным научно-исследовательским институтом механизации и энергетики лесной промышленности (ЦНИИМЭ)	Утвержден Комитетом стандартов, мер и измерительных приборов 22/I 1959 г.	Срок введения 1/I 1960 г.

Несоблюдение стандарта преследуется по закону. Перепечатка воспрещена

gost.e-ecolog.ru

Размеры толщины и ширины шпал устанавливаются для древесины влажностью не более 22% абс. При большей влажности древесины, шпалы из древесины хвойных пород должны иметь по толщине и ширине припуски на усушку по ГОСТ 6782—58, а из древесины лиственных пород — по ГОСТ 4369—52.

Ширины постелей измеряются в самом узком месте на участке длиной 200 *мм*, отстоящем на расстоянии 250 *мм* от вершинного торца шпалы.

Типы шпал

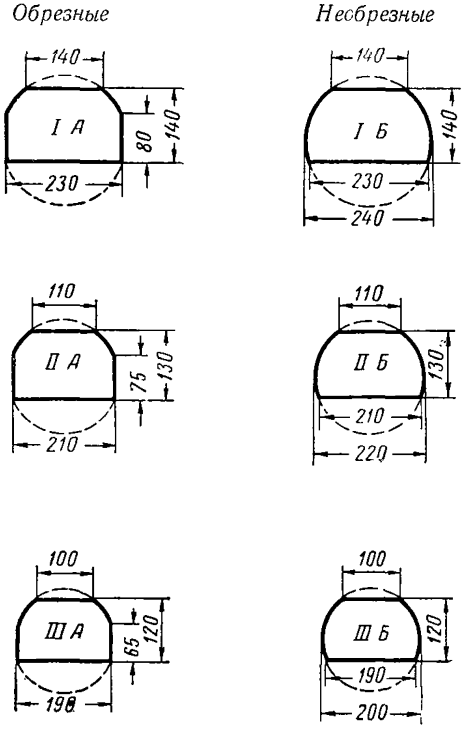

4. Длина шпал должна быть:

для колеи 600 *мм* — 1200; для колеи 750 *мм* — 1500 и для колеи 900 *мм* — 1700 *мм*.

5. Отклонения от установленных размеров шпал допускаются:

по длине	±25 *мм*
» толщине	±5 »
» ширине верхней постели	—10 *мм* и + до ширины нижней постели

по ширине нижней постели:

обрезных шпал	±10 *мм*
необрезных шпал	—10 *мм* и +50 *мм*
по высоте пропиленных боковых сторон обрезных шпал всех типов . . .	+ до толщины шпалы

Примечание. При бо́льших минусовых отклонениях по высоте пропиленных боковых сторон обрезных шпал они должны переводиться в соответствующие типы необрезных шпал.

II. ТЕХНИЧЕСКИЕ ТРЕБОВАНИЯ

6. Шпалы должны изготовляться из древесины следующих пород: сосны, ели, пихты, лиственницы, кедра, бука и березы.

7. Влажность древесины шпал не нормируется.

8. В шпалах не допускаются пороки древесины (ГОСТ 2140—43 *), превышающие установленные в табл. 2 ограничения.

Таблица 2

Наименования пороков древесины	Размеры пороков
1. Сучки сросшиеся твердые и несросшиеся твердые	Допускаются в местах укладки подкладок размером до 40 *мм*, а на остальных поверхностях не более 80 *мм*
2. Сучки несросшиеся: рыхлые и табачные	Допускаются, кроме мест укладки подкладок, размером до 30 *мм*
3. Гниль внутренняя и заболонная, наружная трухлявая, мрамор и задыхание	Не допускаются
4. Внутренняя краснина	Допускается размером не более 15% площади каждой стороны шпалы
5. Заболонная краснина	Допускается в виде отдельных пятен размером до 30 *мм*. В местах укладки подкладок не допускается
6. Ложное ядро	Допускается без выхода на верхнюю постель размером до $^1/_2$ площади торца, а на боковых сторонах до $^2/_3$ высоты шпалы, считая от нижней постели
7. Червоточина	Допускается поверхностная и неглубокая

* Термины пороков древесины и их определения в стандарте сохранены временно по ГОСТ 2140—43. По мере пересмотра стандарта или внесения в него изменений будет осуществлена замена терминов по ГОСТ 2140—61.

Продолжение

Наименования пороков древесины	Размеры пороков
8. Трещины:	
а) метик	Допускается без выхода на верхнюю постель протяжением по торцу не более $^1/_2$ соответственно толщины или ширины шпалы
б) отлуп	Допускается без выхода на верхнюю постель и боковые стороны, а также без выхода на нижнюю постель против места расположения подкладок
в) морозобоина	Допускается без гребней, глубиной, не превышающей 50 *мм*. Наличие таких трещин одновременно в одном сечении с двух сторон не допускается
г) трещины усушки	Допускаются односторонние, длиной каждая не более 400 *мм*, а торцовые сквозные — длиной не более 50 *мм*
9. Косослой	Допускается при отклонении волокон от прямого направления не более 10%
10. Прорость	Допускается шириной до 50 *мм* и длиной не более 200 *мм*. В местах укладки подкладок — не допускается
11. Зарубы, затески и запилы	Не допускаются в местах укладки подкладок, а на остальных поверхностях шпалы допускаются глубиной не более 20 *мм*

Примечания к табл. 2:

1. Пороки древесины, не упомянутые в настоящем стандарте, допускаются.
2. Сучки относятся к сросшимся, если срастание с окружающей древесиной не менее $^3/_4$ и к несросшимся — если срастание менее $^3/_4$ периметра сучка.
3. Размер сучка определяется расстоянием между касательными к контуру сучка, проведенными параллельно продольной оси шпалы.
4. Твердость древесины, пораженной внутренней и заболонной красниной, не должна быть менее твердости окружающей ее здоровой древесины.

9. Кривизна допускается со стрелой прогиба не более 3% от длины шпалы.

10. Постели, а в обрезных шпалах также и боковые стороны должны быть взаимно параллельны.

Непараллельность постелей, а в обрезных шпалах также и боковых сторон допускается в пределах норм допускаемых отклонений по толщине и ширине шпалы.

11. Торцы шпал должны быть опилены перпендикулярно к продольной оси шпал. Допускается скос пропила не более 20 *мм* по толщине и ширине шпалы.

12. Непропиленные поверхности шпал и обзольные участки обрезных шпал должны быть очищены от коры и луба. Сучки и ройки должны быть затесаны заподлицо с поверхностями шпалы.

13. Шпалы до укладки в путь должны быть пропитаны антисептиками. Качество пропитки должно соответствовать техническим условиям, утвержденным в установленном порядке.

14. Поставка шпал в количественных соотношениях по типам, размерам и породам древесины должна производиться по спецификации заказчика.

15. Готовые шпалы должны быть приняты отделом технического контроля (ОТК) предприятия-поставщика. Поставщик должен гарантировать соответствие шпал требованиям настоящего стандарта.

III. МАРКИРОВКА, ТРАНСПОРТИРОВАНИЕ И ХРАНЕНИЕ

16. На шпалах должна быть нанесена производственная марка, содержащая наименование предприятия-поставщика, типа и породы древесины шпал.

Маркировка должна быть четкой и наноситься на одном из торцов шпал путем отбойного клеймения или несмываемой краской.

17. При отгрузке потребителем в железнодорожных вагонах и других транспортных средствах шпалы должны быть рассортированы по типам и породам. С согласия потребителей допускается отгрузка шпал без такой рассортировки.

18. Поставляемая партия шпал должна сопровождаться документом, удостоверяющим их качество и соответствие требованиям настоящего стандарта.

Документ должен содержать:

а) наименование организации, в систему которой входит предприятие-поставщик;

б) наименование предприятия-поставщика и его местонахождение;

в) тип шпал, породы древесины;

г) размеры шпал;

д) количество шпал в партии;

е) номер настоящего стандарта.

19. Хранение шпал должно производиться на складах в сухих местах, очищенных от щепы, коры, опилок, травы и мусора.

20. Шпалы должны храниться в штабелях в соответствии с правилами хранения древесины и с учетом обеспечения порядка отгрузки, обусловленного в договоре. Высота нижнего ряда шпал от земли должна быть не менее 400 *мм*.

Каждый горизонтальный ряд шпал должен быть отделен от другого прокладками из здоровой окоренной древесины или перекрещивающимся рядом шпал.

В горизонтальных рядах между шпалами должны быть промежутки в 20—40 *мм*.

21. Контрольная проверка качества и размеров шпал потребителем может производиться путем поштучного осмотра и обмера ора проб.

gost.e-ecolog.ru

22. Учет шпал производится поштучно.