Издание официальное

СССР

Государственный комитет стандартов, мер и измерительных приборов СССР

ГОСУДАРСТВЕННЫЙ СТАНДАРТ

ПИЛОМАТЕРИАЛЫ ТВЕРДЫХ ЛИСТВЕННЫХ ПОРОД

Правила атмосферной сушки и хранения

Hardwood sawn timber. Rules for atmospheric drying and storage

ГОСТ 7319—64

Взамен ГОСТ 7319—55

Группа К20

Настоящий стандарт распространяется на пиломатериалы и заготовки твердых лиственных пород и устанавливает правила их атмосферной сушки и хранения на складах лесопильных заводов и предприятиях, перерабатывающих древесину.

I. ТЕРРИТОРИЯ СКЛАДА

1. Склад должен быть расположен на хорошо проветриваемом и дренированном участке. Площадь склада должна быть очищена и выравнена.

2. Планировка территории склада и размещение штабелей должны производиться с учетом местных условий, размерно-качественной группы пиломатериалов, работы механизмов и требований пожарной безопасности.

3. Штабеля пиломатериалов должны быть расположены на складе отдельными секциями (группами), которые отделяются друг от друга продольными и перпендикулярными к ним поперечными проездами. Все проезды должны быть прямыми и одинаковыми по ширине и на всем протяжении.

Штабеля должны располагаться так, чтобы направление их продольной оси совпадало с направлением господствующего ветра, а в районах, где направление господствующего ветра выражено слабо, штабеля должны располагаться в направлении с севера на юг.

II. РАЗМЕРНО-КАЧЕСТВЕННЫЕ ГРУППЫ

4. Пиломатериалы по ГОСТ 2695—62 и заготовки по ГОСТ 7897—62 кольце-сосудистых (дуб, ясень, ильм, вяз) и рассеянно-сосудистых пород (бук, граб, береза), подлежащие атмосферной сушке и хранению, условно подразделяются на три размерно-качественные группы, указанные в табл. 1.

Внесен Украинским научно-исследовательским институтом механической обработки древесины (УкрНИИМОД)

Утвержден Государственным комитетом стандартов, мер и измерительных приборов СССР 13/VII 1964 г.

Срок введения 1/I 1965 г.

Несоблюдение стандарта преследуется по закону. Перепечатка воспрещена

gost.e-ecolog.ru

Таблица 1

Размерно-качественные группы	Пиломатериалы пород				Заготовки пород					
	кольце-сосудистых		рассеянно-сосудистых		кольце-сосудистых			рассеянно-сосудистых		
	толщиной в *мм*									
	до 32	от 40 до 75	до 32	от 40 до 75	до 19	от 22 до 32	от 40 до 75	до 19	от 22 до 32	от 40 до 75
	сортов				групп					
I	1 и 2	1 и 2	—	1 и 2	—	—	I и II	—	—	—
II	—	3	1 и 2	—	—	I и II	—	—	I и II	I и II
III	3	—	3	3	I и II	—	—	I и II	—	—

III. КЛИМАТИЧЕСКИЕ ЗОНЫ СССР

5. В зависимости от климатических условий в отношении просыхания пиломатериалов территория СССР условно разделена на четыре зоны, в которые входят следующие территории:

зона 1-я — Архангельская, Мурманская, Вологодская, Кировская, Пермская, Свердловская, Сахалинская области, северная половина Западной и Восточной Сибири и Коми АССР;

зона 2-я — Карельская АССР, Ленинградская, Новгородская, Псковская области;

зона 3-я — Белорусская ССР, Смоленская, Калининградская, Московская, Калининская, Орловская, Тульская, Рязанская, Ивановская, Ярославская, Горьковская, Брянская, Челябинская, Владимирская, Калужская, Костромская области, южная часть Западной и Восточной Сибири, Чувашская, Марийская, Мордовская, Татарская, Башкирская и Удмуртская АССР, Латвийская, Литовская и Эстонская ССР;

зона 4-я — Украинская и Молдавская ССР, Курская, Астраханская, Куйбышевская, Саратовская, Волгоградская, Оренбургская, Воронежская, Тамбовская, Пензенская, Ростовская, Ульяновская области, Северный Кавказ и Закавказье.

IV. ПРИМЕРНАЯ ПЛАНИРОВКА

6. Виды укладок пиломатериалов и заготовок должны соответствовать указанным на черт. 1—10 и в табл. 2.

Таблица 2

Характеристика пиломатериалов и заготовок	Виды укладки пиломатериалов и заготовок					
	Обычная штучная укладка	Пакетная		Под навесом типов		
		Автопогрузчиком	Козловым краном	I	II	III
Рассеянно-сосудистые породы: бук, граб, береза	Черт. 1	Черт. 3	Черт. 5	—	—	—
Кольце-сосудистые породы: дуб, ясень, ильм, вяз	Черт. 2	Черт. 4	Черт. 6	—	—	—
Лыжные заготовки	Черт. 7	—	—	—	—	—
Заготовки размерно-качественных групп:						
I	—	—	—	Черт. 10	—	—
II	—	—	—	—	Черт. 10	Черт. 10
III	Черт. 8 и 9	—	—	—	—	—

7. Штабеля пиломатериалов размещают по отношению к господствующим ветрам так, чтобы пиломатериалы III размерно-качественной группы размещались с наветренной стороны, а I и II размерно-качественных групп — в середине и с подветренной стороны. При этом штабеля пиломатериалов крайнего ряда I и II размерно-качественных групп должны быть защищены приставными щитами.

V. ФУНДАМЕНТ

8. Каждый штабель пиломатериалов должен быть уложен на фундамент, который выполняется из переносных элементов (опоры, балки), или установлен на свайных опорах (при глиняных грунтах).

Опоры должны быть бетонные, каменные, деревянные и должны укладываться на грунт. Площадь основания не менее 300 × 300 *мм*.

Установка опор. Верхняя площадь бетонных опор может быть без паза или с одним широким или двумя узкими пазами (черт. 11). На опору с широким пазом или без паза укладывают по одному прогону, а с двумя узкими пазами — по две доски сечением 50 × 120 *мм* на ребро.

При высоте штабеля более 4000 *мм* необходимо выкопать яму размером 600 × 600 *мм*, глубиной 900 *мм* на дно ее насыпать шлак толщиной 200 *мм*.

Расстояние между центрами опор в *мм* должно быть:

	при толщине пиломатериалов до 32 *мм*	40 *мм* и выше
в направлении длины штабеля	до 1000	до 1500
в направлении ширины штабеля	1300—1400	1300—1400

Прогоны (балки) должны быть бетонные или деревянные толщиной не менее 100 *мм* и должны укладываться на опоры (черт. 12).

Переводы (бруски) должны быть деревянные сечением 75 × 75 *мм*. Они укладываются на прогоны, которые позволяют на одних и тех же штабельных основаниях укладывать материал любого размера (черт. 12).

Высота просвета штабельного фундамента в миллиметрах в зависимости от размерно-качественных групп и климатических зон должна соответствовать приведенной в табл. 3.

Таблица 3

Размерно-качественные группы	Высота просвета штабельного фундамента в *мм* для климатических зон	
	1 и 2-й	3 и 4-й
I и II	600	400
III	750	600

9. Каждое место, где расположены штабели, секции, кварталы, проезды должны иметь постоянные порядковые номера.

VI. ШТАБЕЛЕВКА ПИЛОМАТЕРИАЛОВ И ЗАГОТОВОК

10. Общие правила укладки. Пиломатериалы и заготовки должны укладываться в штабель или пакет внутренней (правой) пластью вверх, раздельно по породам, толщинам, размерно-качественным группам и степени обработки.

Горизонтальные ряды пиломатериалов, а также заготовок должны разделяться поперечными прокладками, располагающимися точно над брусками подштабельного основания. Крайние прокладки необходимо укладывать вровень с торцами пиломатериалов (заподлицо). При укладке пиломатериалов и заготовок I и II размерно-качественных групп крайние прокладки шириной 60 *мм* должны выступать над торцами пиломатериалов на 20 *мм*. Расстояние между прокладками не должно превышать 700 *мм*. Необрезные пиломатериалы должны укладываться так, чтобы в середине штабеля образовалась труба шириной 120—150 *мм*, а пиломатериалы различной длины

должны быть уложены так, чтобы торцы с обоих концов штабеля были выравнены. Между отдельными досками и заготовками необходимо оставлять промежутки (шпации) в зависимости от климатических зон и размерно-качественных групп.

Заготовки всех твердых лиственных пород, за исключением заготовок кольце-сосудистых пород, должны укладываться с промежутками шириной в 20—30 *мм* по краям штабеля и не менее 120 *мм* — в середине штабеля.

Промежутки между заготовками кольце-сосудистых пород в штабеле должны быть вдвое у́же промежутков, установленных для заготовок других твердых лиственных пород. Боковые и торцовые стенки штабелей должны быть ровными и отвесными.

11. Правила штучной укладки. Обрезные пиломатериалы и заготовки одной ширины должны укладываться в штабель с промежутками (шпациями), равномерно увеличивающимися от стенки штабеля к его середине. Заготовки толщиной менее 32 *мм* и шириной до 100 *мм* должны укладываться в штабеля с использованием в качестве прокладок самих заготовок (черт. 13, 14). Заготовки длиной до 700 *мм*, шириной до 70 *мм* и толщиной до 32 *мм* должны укладываться в составные штабеля (черт. 15).

12. Правила пакетной укладки.

а) *Пакет*

Обрезные пиломатериалы должны укладываться в пакет одного размера по толщине и ширине, а необрезные — одного размера по толщине. Длина пакета определяется длиной пиломатериалов, укладываемых в пакеты, ширина и высота — типами подъемно-транспортных механизмов. Между отдельными досками в каждом горизонтальном ряду должны быть оставлены промежутки (шпации) шириной не менее 20—30 *мм*. Плоскости пакета, образуемые кромками и торцами пиломатериалов, должны быть отвесными.

б) *Пакетный штабель*

Пакетный штабель должен состоять из отдельных пакетов одинаковой длины, ширины и высоты. При формировании пакетного штабеля должно укладываться: по длине — 2 пакета, по ширине — 10—12 пакетов и по высоте — в зависимости от подъемно-транспортных средств. При этом пакеты каждого яруса должны отделяться друг от друга межпакетными сухими прокладками толщиней не менее 75 *мм*. Количество межпакетных прокладок в ряду должно соответствовать количеству опорных брусьев фундамента.

Межпакетные прокладки должны быть одной толщины.

В штабеле между отдельными пакетами должны быть разрывы не менее 200 *мм*.

VII. РАЗМЕРЫ ШТАБЕЛЕЙ

13. Размеры рядовых штабелей должны соответствовать указанным в табл. 4.

мм Таблица 4

Наименование укладываемых пиломатериалов	Размеры штабеля		
	Длина	Ширина	Высота
Доски	8000—11000	1500—2000	2500—3000
Заготовки	3500—5500	1500—2000	2500—3000
Лыжные заготовки	До 2500	До 2500	2500
Фриза, тарная дощечка и др.	» 2000	» 2000	2500

14. Размеры пакетных штабелей должны соответствовать указанным в табл. 5.

мм Таблица 5

Способ укладки в штабель	Размеры штабеля			Размеры пакета		
	Длина	Ширина	Высота	Длина	Ширина	Высота
Автопогрузчиком	9000—12 000	16 000—18 000	4000—5000	6500	1100	1250
Козловым краном	9000—12 000	13 500—29 000	5000—6000	6500	1800	1250

VIII. ПРОКЛАДКИ

15. Прокладки для пиломатериалов и заготовок I и II размерно-качественных групп должны быть калиброваны по толщине и изготовляться из древесины хвойных пород (преимущественно из еловой, сухой, без гнили и больших сучков).

Длина основных прокладок сечением 25 × 40 *мм* при обычной укладке должна быть равна ширине штабеля, а при пакетной укладке — ширине пакета.

Длина крайних прокладок сечением 25 × 60 *мм* при обычной укладке должна быть равна ширине штабеля, а при пакетной укладке — ширине пакета.

IX. ШПАЦИИ (промежутки)

16. Ширина шпаций (промежутков) в зависимости от размерно-качественных групп и климатических зон должна соответствовать указанной в табл. 6.

Таблица 6

Размерно-качественные группы	Ширина шпаций (промежутков) в *мм* для климатических зон			
	1-й	2-й	3-й	4-й
Группа I при ширине досок в *мм*:				
до 100	50—60	40—50	30—40	20—30
от 100 до 150	60—70	50—60	40—50	30—40
» 150 и выше	70—80	60—70	50—60	40—50
Группа II по ширине досок в *мм*:				
до 100	60—70	50—60	40—50	30—40
от 100 до 150	70—80	60—70	50—60	40—50
» 150 и выше	80	70—80	60—70	50—60
Группа III при ширине досок в *мм*:				
до 100	70—80	60—70	50—60	40—50
от 100 до 150	80—90	70—80	60—70	50—60
» 150 и выше	90	80—90	70—80	60—70

X. ХРАНЕНИЕ ВЫСУШЕННЫХ ПИЛОМАТЕРИАЛОВ И ЗАГОТОВОК

17. Пиломатериалы и заготовки, высушенные до влажности 25% абс. и ниже, в случае необходимости их длительного хранения должны укладываться в плотные штабеля (без прокладок) стопами высотой до 1000 *мм*. При этом каждая стопа отделяется друг от друга прокладками, а между отдельными стопами должны быть оставлены промежутки шириной 200 *мм*.

18. Пиломатериалы и заготовки I и II размерно-качественных групп должны укладываться на хранение под навесы типов I и II, а пиломатериалы III размерно-качественной группы — под навесы типа III.

19. Пиломатериалы при хранении в пакетных штабелях должны укладываться в плотные пакеты, сформированные для механизированной доставки и укладки их в штабеля. Ширина и высота пакетов в этом случае должна соответствовать стандартным размерам. Для прочности пакет (по высоте) разделяют на две равные части двумя рядами связующих прокладок.

XI. КРЫШИ ШТАБЕЛЕЙ

20. Пиломатериалы и заготовки, уложенные в штабеля, должны быть немедленно покрыты плотной, не пропускающей влаги крышей из досок или панелей на подголовниках, расположенных над клет-

ками подштабельного основания. Крыша штабеля должна иметь наклон 12 *см* и 1 *пог. м* ее длины и выступать за стенки штабеля не менее чем на 250 *мм* (черт. 16).

21. При парном расположении штабелей пиломатериалов кольцесосудистых пород скаты крыши должны быть направлены в разные стороны.

22. Панели крыш изготавливаются из хвойных пиломатериалов низких сортов без гнили, толщиной 19 *мм*, длиной 2500 *мм* и шириной — 1000 *мм*.

Доски панели снизу скрепляются четырьмя планками, а сверху имеют дорожку для стока воды. Верхнюю сторону панели окрашивают в черный цвет.

Крепление панелей осуществляется путем укладки на них досок, выступающих за края крыши по крайней мере на 100 *мм*. Доски крепятся к прокладкам проволокой (лучше спиральной).

Щели между панелями перекрываются дощечками, которые отбраковываются (из-за дефектов) при производстве панелей.

XII. НАВЕСЫ

23. Заготовки твердых лиственных пород I и II размерно-качественных групп должны подвергаться атмосферной сушке под навесами в соответствии с табл. 7.

Таблица 7

Тип навеса	Описание	Назначение	Климатическая зона
I	Состоит из крыши, стен с четырех сторон и ворот с двух противоположных сторон для загрузки и выгрузки пиломатериалов. В верхней части стен должны быть жалюзи для регулирования движения воздуха	Предназначен для сушки заготовок, а также хранения высушенных пиломатериалов и заготовок I размерно-качественной группы	Для климатической зоны 4
II	Состоит из крыши и защищен стенами с трех сторон, четвертая северная сторона открыта	То же	Для климатической зоны 3
III	Состоит из крыши на столбах, все четыре стороны открыты	Предназначен для сушки и хранения заготовок II размерно-качественной группы	Во всех зонах

24. Типовые проекты навесов должны утверждаться в установленном порядке.

XIII. ОСОБЫЕ УСЛОВИЯ

25. Все пиломатериалы и заготовки, поступающие в теплое время года, должны быть уложены в штабеля в суточный срок, а в остальное время года — в трехдневный срок.

Перед укладкой в штабеля пиломатериалы и заготовки должны быть очищены от опилок, а зимой и от снега.

26. Деревянные элементы фундамента должны быть пропитаны антисептиком. Нельзя применять антисептики, в состав которых входят мышьяк и динитрофенол. Деревянные элементы фундамента, предназначенные для укладки пиломатериалов, используемых для выработки тары под пищевые продукты, должны быть пропитаны веществами, не передающими запаха древесине, уложенной в штабель.

27. Кромки необрезных пиломатериалов толщиной свыше 50 *мм* перед укладкой их в штабеля должны быть очищены от коры.

28. Кромки дубовых, буковых, грабовых и ильмовых необрезных пиломатериалов всех толщин при укладке их на длительное хранение (более одного года) в районах УССР и Кавказа должны быть очищены от коры или обработаны препаратами инсектицидов ДДТ или ГХЦГ (гексахлорана).

29. Торцы пиломатериалов и заготовок I и II размерно-качественных групп необходимо покрывать влагозащитной замазкой из древесной или каменноугольной смолы, битума, пека, битумной эмульсии, парафина. У заготовок зимней выработки торцы должны быть покрыты замазкой до наступления теплой погоды, а у заготовок весенней и летней выработки — в день их выработки.

30. Буковые пиломатериалы и заготовки I и II размерно-качественных групп после их выпиловки должны подвергаться пропарке.

31. Пиломатериалы и заготовки I и II размерно-качественных групп перед укладкой их для атмосферной сушки должны подвергаться антисептированию специальным препаратом ГР-48.

32. Заготовки толщиной менее 40 *мм* в теплое время года могут храниться в штабелях на открытом воздухе не более одного месяца при условии, что штабеля будут покрыты крышей. Штабеля заготовок толщиной 40 *мм* и более должны быть кроме того, защищены с боков приставными щитами.

33. Заготовки толщиной 60 *мм* и более, высушенные до влажности 35% абс., должны быть переложены в более плотные штабеля с меньшими промежутками между кромками заготовок. При перекладке штабеля заготовки, находящиеся в верхней части его, необходимо поместить в нижнюю часть нового штабеля, а боковые — в середину.

34. Штабеля укладывают и разбирают в соответствии с требованиями техники безопасности и правилами пожарной безопасности.

35. На лицевых сторонах штабелей, расположенных к дорогам, должны быть прикреплены таблички с указанием назначения пиломатериалов, сорта, размеров и даты окончания укладки штабеля.

36. Пиломатериалы, пораженные гнилью, должны быть удалены на особо отведенный для них участок.

37. Атмосферная сушка пиломатериалов должна производиться до влажности не более 22% абс.

38. Влажность пиломатериалов, уложенных в штабеля, должна контролироваться по ГОСТ 3821—47.

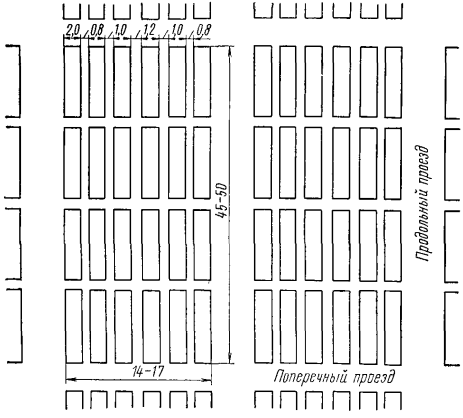
2,0
0,8
1,0
1,2
1,0
0,8
45–50
14–17
Продольный проезд
Поперечный проезд

Черт. 1

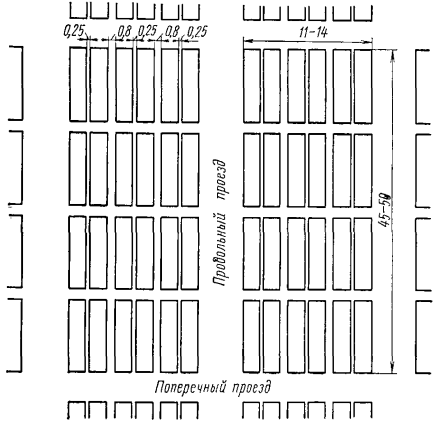
0,25
0,8
0,25
0,8
0,25
11–14
45–50
Продольный проезд
Поперечный проезд

Черт. 2

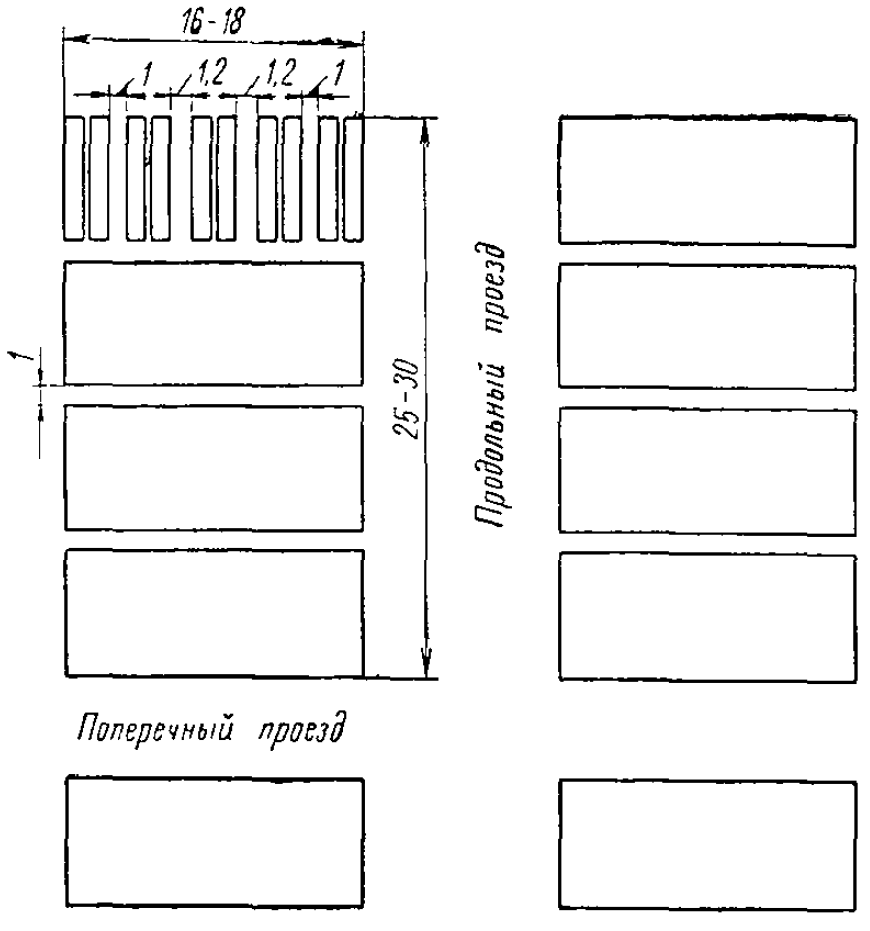
16-18
1
1,2
1,2
1
1
25-30
Продольный проезд
Поперечный проезд

Черт. 3

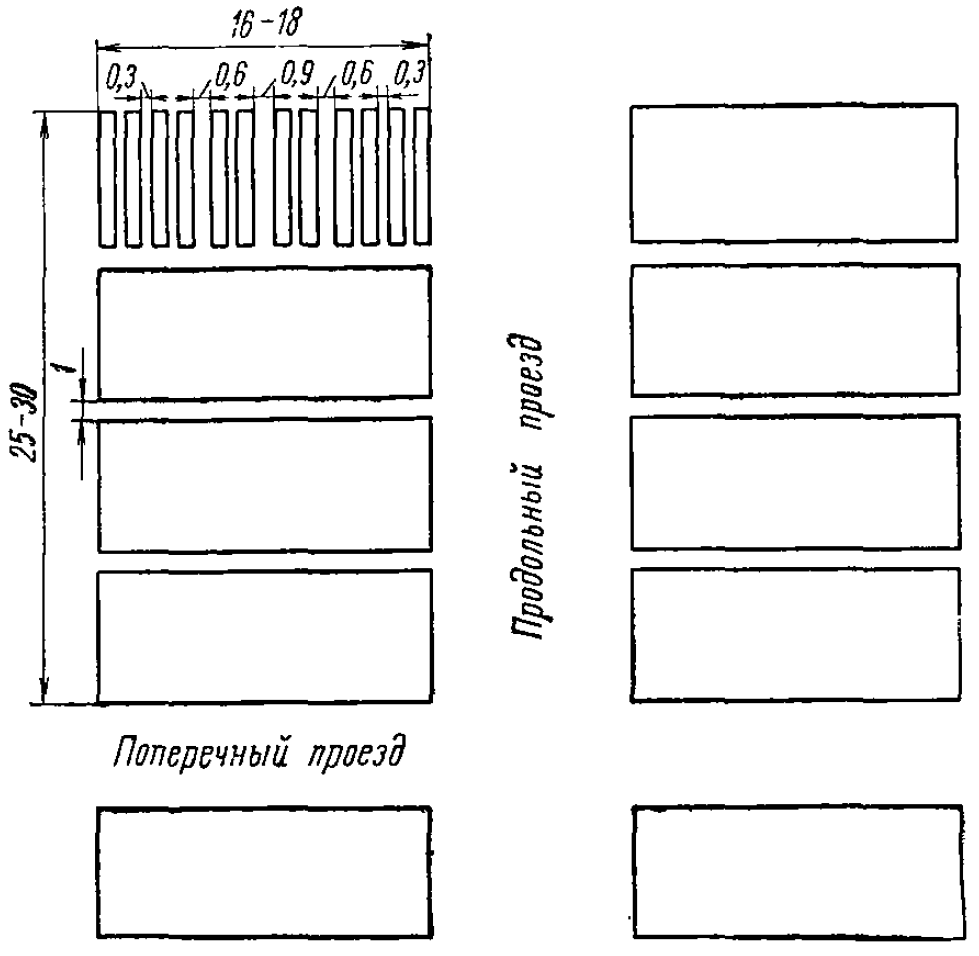
16-18
0,3
0,6
0,9
0,6
0,3
25-30
1
Продольный проезд
Поперечный проезд

Черт. 4

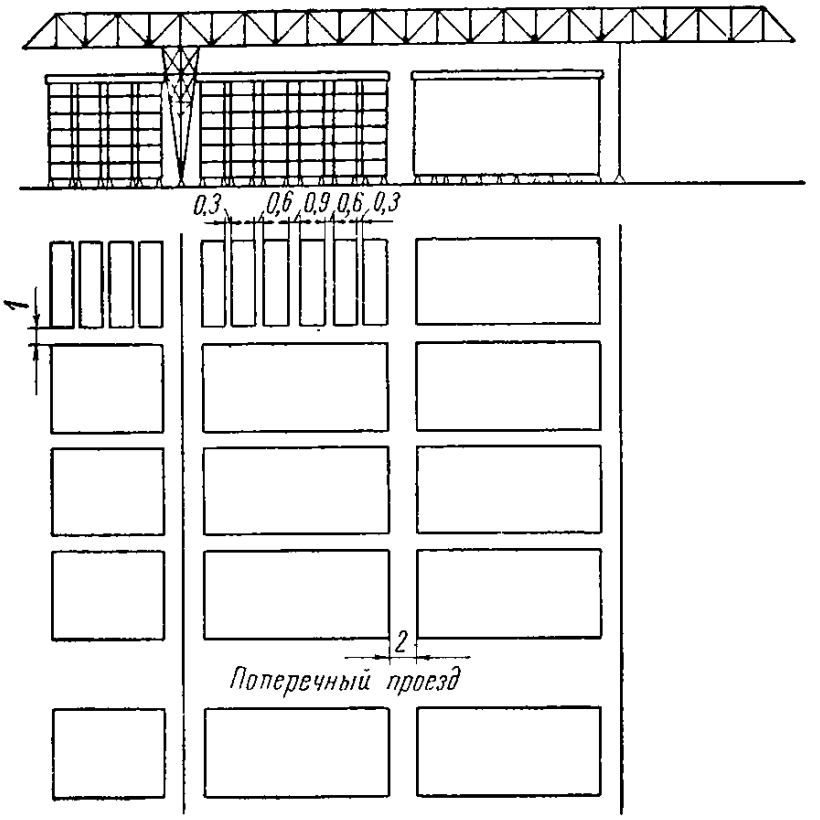
0,3
0,6
0,9
0,6
0,3
1
2
Поперечный проезд

Черт. 5

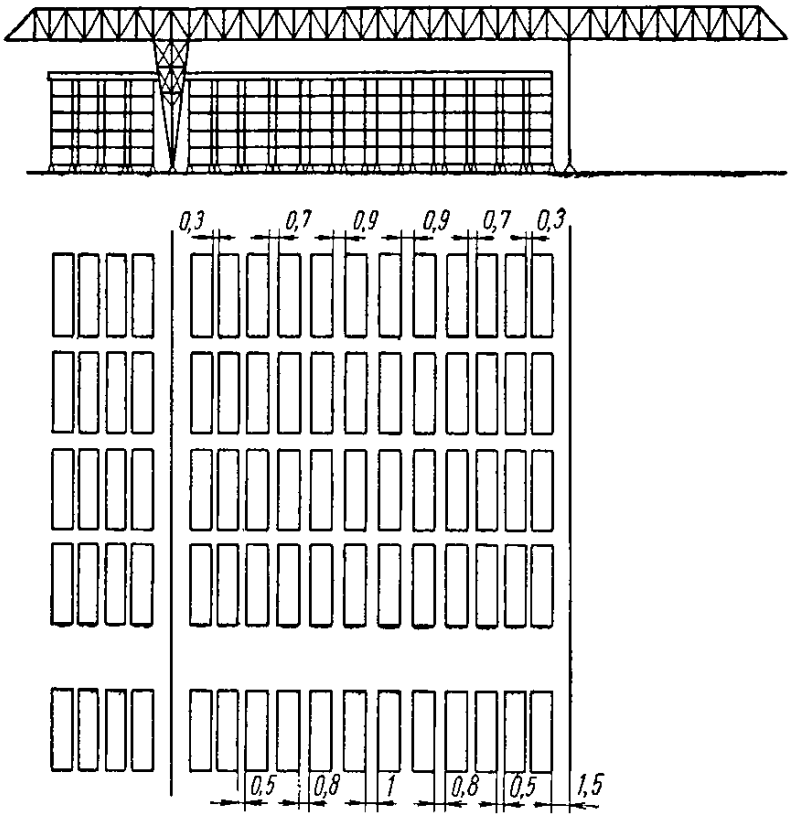
0,3
0,7
0,9
0,9
0,7
0,3
0,5
0,8
1
0,8
0,5
1,5

Черт. 6

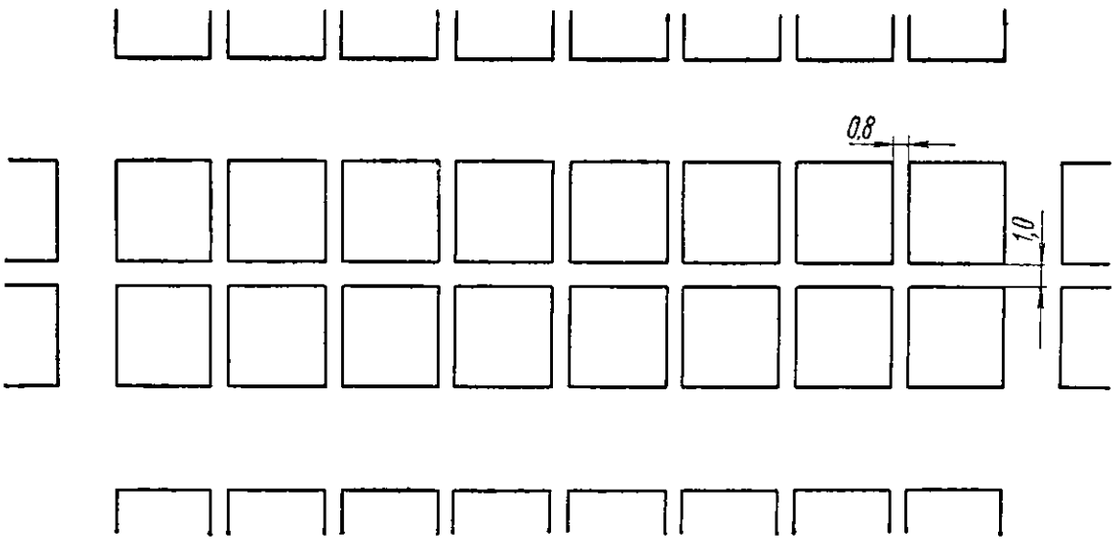

Черт. 7

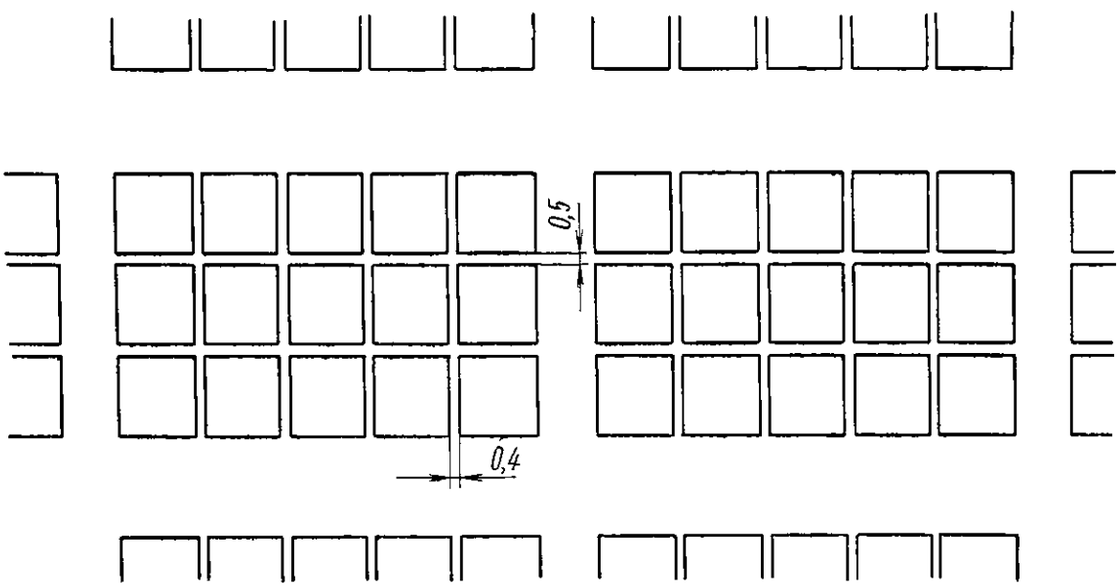

Черт. 8

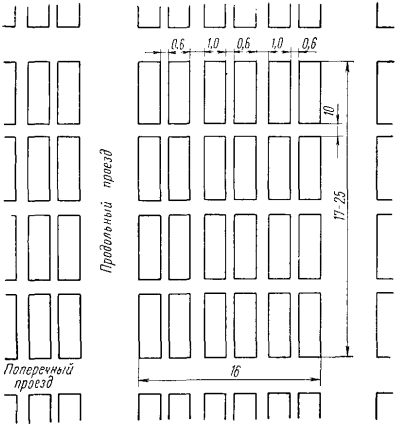

Черт. 9

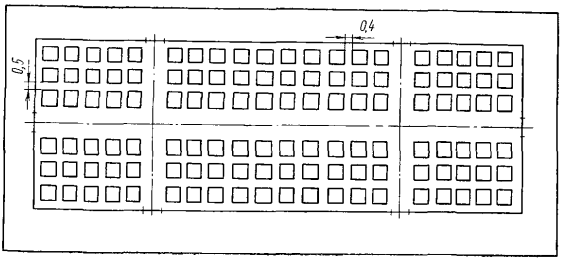

Черт. 10

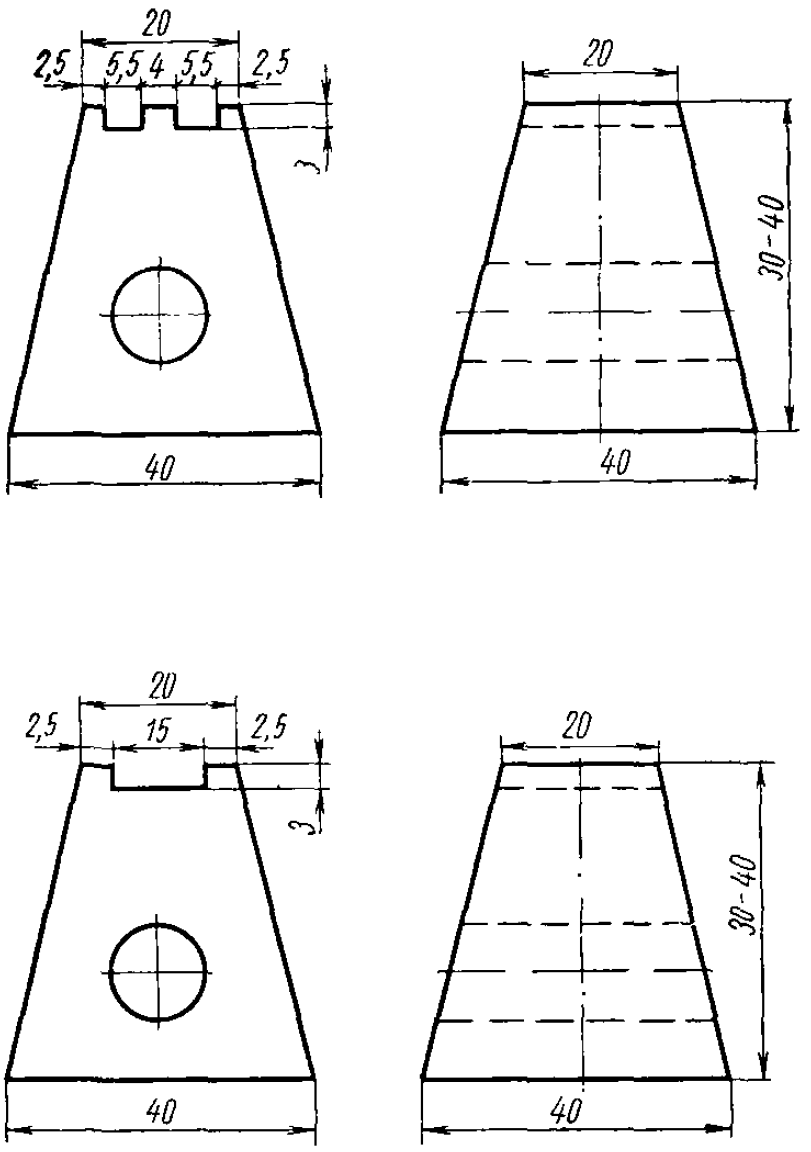

Черт. 11

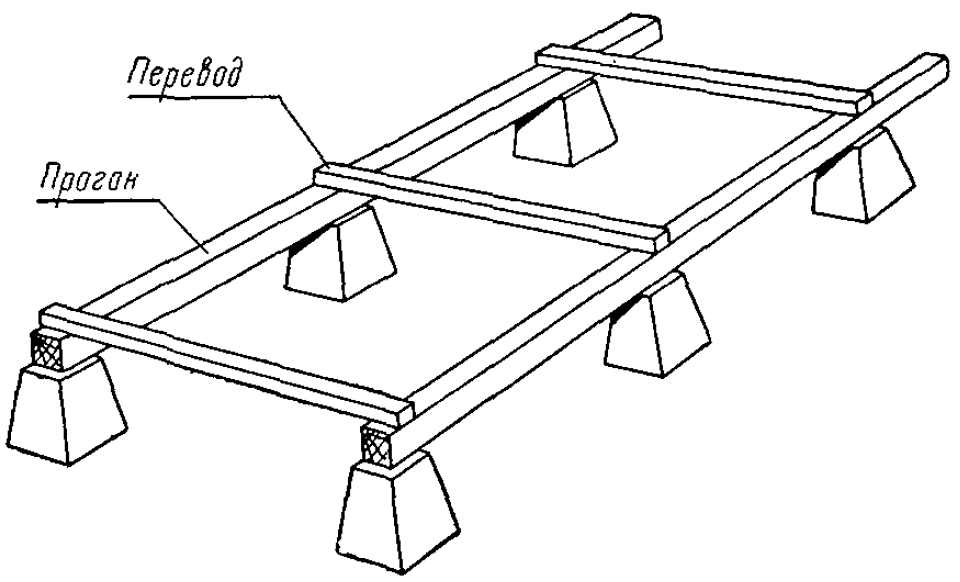

Черт. 12

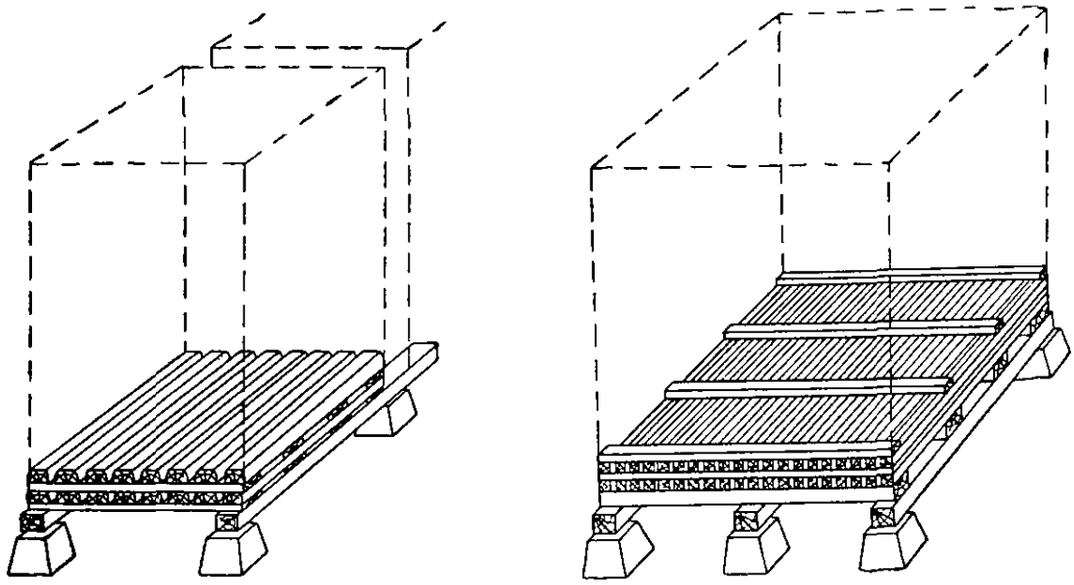

Черт. 13

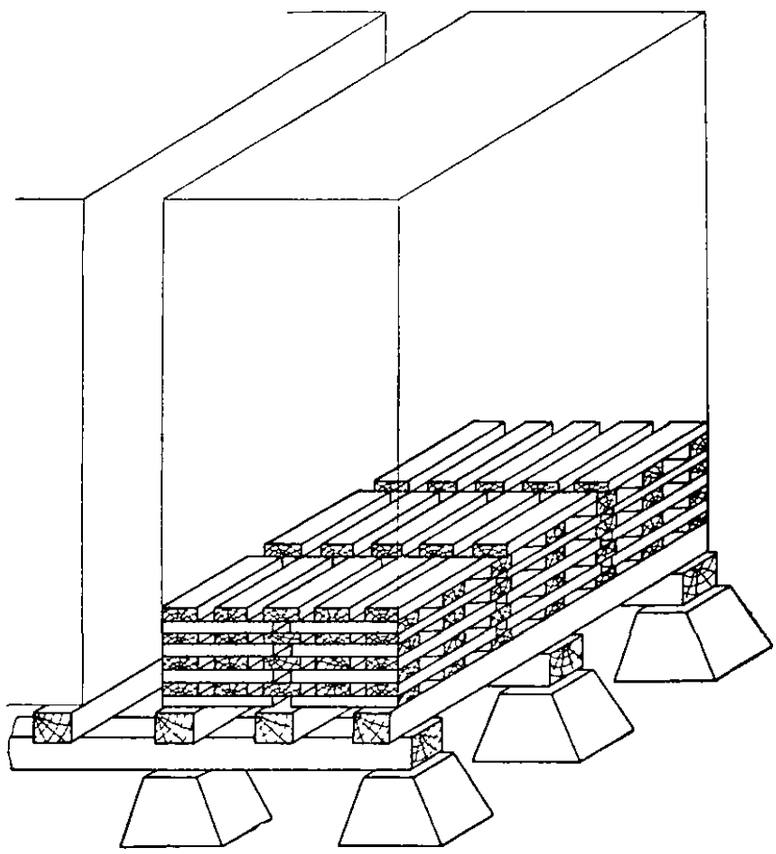

Черт. 14

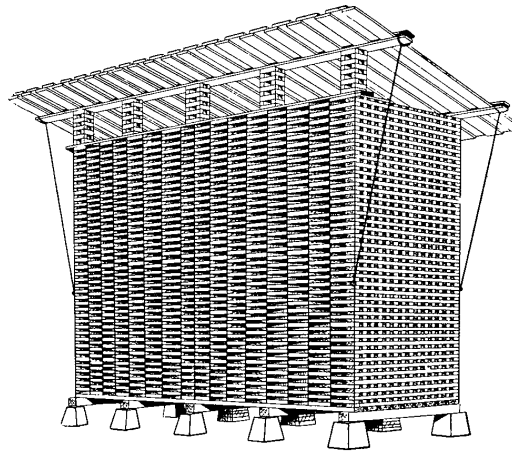

Черт. 15

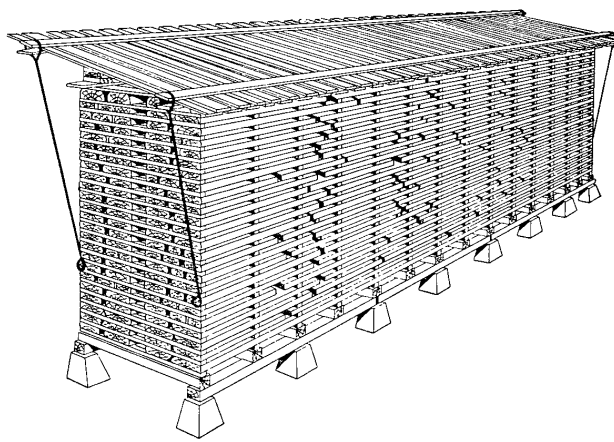

Черт. 16

gost.e-ecolog.ru