УДК 621.32

Издание официальное

СССР

Комитет стандартов, мер и измерительных приборов при Совете Министров Союза ССР

ГОСУДАРСТВЕННЫЙ СТАНДАРТ

ГОСТ 9503—60

Арматура электроосветительная

ИЗДЕЛИЯ ИЗ СИЛИКАТНОГО СТЕКЛА

Присоединительные размеры

Electrical fittings (accessories). Silicate glass products. Connecting dimensions

Группа Е83

1. Настоящий стандарт распространяется на рассеиватели и защитные стекла для электроосветительной арматуры с лампами накаливания бытового и промышленного назначения.

2. Размеры рассеивателей и защитных стекол под боковое крепление должны соответствовать указанным на черт. 1 и в табл. 1.

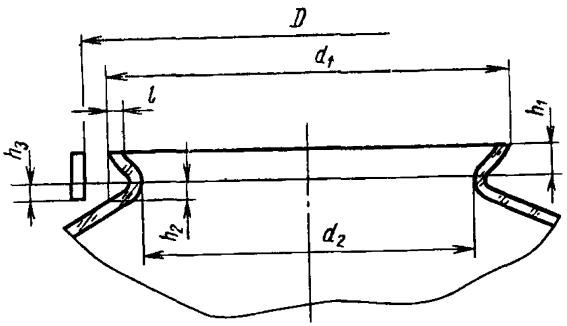

Черт. 1

Таблица 1

мм

d_1		d_2		D	l	h_1	h_2	h_3
номин.	доп. откл.	не менее	не более	не менее	не менее	не более	не менее	не более
60	±2	49	51	63	2	8	6	6
80		66	68	85	3	9		
100		86	88	105		10		
(120)		104	106	126	4			
150	+3 −2	133	135	157		12	7	7

Внесен Всесоюзным научно-исследовательским светотехническим институтом (ВНИСИ)

Утвержден Комитетом стандартов, мер и измерительных приборов 6/VIII 1960 г.

Срок введения 1/I 1961 г.

Переиздание. Октябрь 1966 г.

Несоблюдение стандарта преследуется по закону

Перепечатка воспрещена

gost.e-ecolog.ru

мм *Продолжение*

d_1		d_2		D	l	h_1	h_2	h_3
номин.	доп. откл.	не менее	не более	не менее	не менее	не более	не менее	не более
(160)	+4 −2	143	145	168	5	13	8	8
200		180	182	208		14		
(220)		200	202	228				
250	+5 −2	224	226	260				
300	+6 −2	274	276	312	6	16	10	10

Примечание. В новых разработках светильников размеры, заключенные в скобки, не применять.

3. Размеры рассеивателей и защитных стекол под подвесное крепление должны соответствовать указанным на черт. 2 и в табл. 2.

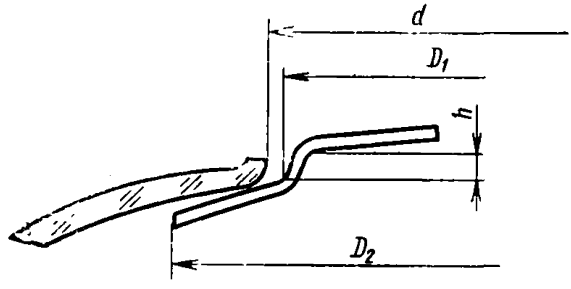

Черт. 2

Таблица 2

мм

d		D_1		D_2	h
номин.	доп. откл.	не менее	не более	не менее	не менее
50	+2 −1	46	48	73	5
75	±2	70	72	98	
100		94	96	124	
120		114	116	146	
150		144	146	179	

4. Размеры рассеивателей и защитных стекол под опорное крепление должны соответствовать указанным на черт. 3, 4, 5 и в табл. 3.

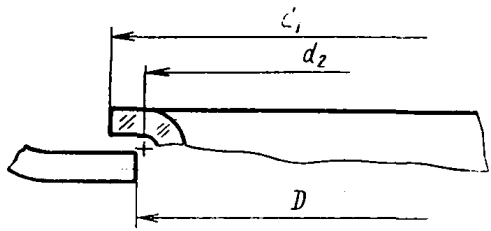

Черт. 3

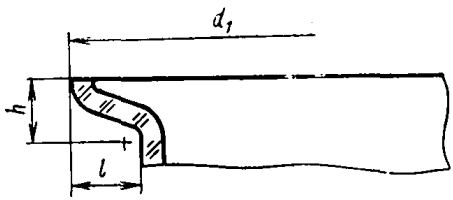

Черт. 4

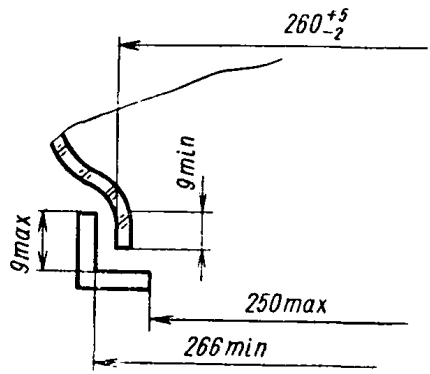

Черт. 5

Таблица 3

мм

d_1		d_2		D		h		l
номин.	доп. откл.	не менее	не более	не менее	не более	не менее	не более	не менее
100	±2	88	90	90	92	11	13	5
(110)		98	100	100	102			
120		108	110	110	112			
150		138	140	140	142			
200	+4 −2	187	189	189	191	14	16	6
250	+5 −2	236	238	238	240	18	22	8
300		284	286	286	288	19	23	9
400	+6 −2	378	380	380	384	21	25	10
(430)		408	410	410	414			
500	+6 −3	475	477	478	482	22	26	12
(570)		544	546	546	552	23	27	
600		574	576	576	582			

Примечание. В новых разработках светильников размеры, заключенные в скобки, не применять.

5. Размеры рассеивателей и защитных стекол под центральное крепление должны соответствовать указанным на черт. 6.

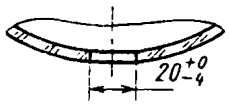

Черт. 6

6. Размеры рассеивателей и защитных стекол с креплением под штангу должны соответствовать указанным на черт. 7 и в табл. 4.

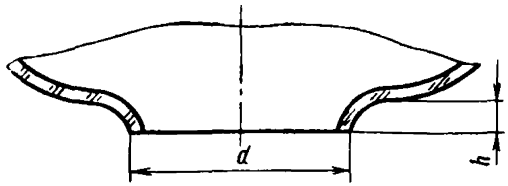

Черт. 7

Таблица 4

мм

d		*h* (справочный)	
номин.	доп. откл.	не менее	не более
40 60 80	±2	3	7

Примечание. Рассеиватели и защитные стекла с диаметром 40 *мм* допускается применять только в арматуре, снабженной патронами Ц14 по ГОСТ 2746—62 или 2Ш-22 по ГОСТ 361—57.

Замена

ГОСТ 2746—62 введен взамен ГОСТ 2746—55.

gost.e-ecolog.ru

Издательство стандартов. Москва, К-1, ул. Щусева, д. 4.
Сдано в наб. 10/IX 1966 г. Подп. в печ. 13/XI 1966 г. 0,375 п. л. Тир. 4000
Вильнюсская типография издательства стандартов, ул. Миндауго, 12/14. Зак. 3075