СССР
ГОСУДАРСТВЕННЫЕ СТАНДАРТЫ

СОРТАМЕНТ ЧЕРНЫХ МЕТАЛЛОВ

ПРОКАТ И КАЛИБРОВАННАЯ СТАЛЬ

Издание официальное

ИЗДАТЕЛЬСТВО КОМИТЕТА СТАНДАРТОВ,
МЕР И ИЗМЕРИТЕЛЬНЫХ ПРИБОРОВ ПРИ СОВЕТЕ МИНИСТРОВ СССР
Москва 1969

gost.e-ecolog.ru

УДК 669(012)

ОТ ИЗДАТЕЛЬСТВА

Сборник «Сортамент черных металлов. Прокат и калиброванная сталь» содержит стандарты, утвержденные до 1 января 1968 г.

В стандарты внесены все изменения, принятые до указанного срока. Около номера стандарта, в который внесено изменение, стоит знак.*

Текущая информация о вновь утвержденных и пересмотренных стандартах, а также о принятых к ним изменениях публикуется в выпускаемом ежемесячно «Информационном указателе стандартов».

Заменен ГОСТом № 8319.0-75
ИПС 3-77, с. 159-160

с 01.01.77

Издание официальное

СССР — Комитет стандартов, мер и измерительных приборов при Совете Министров Союза ССР	ГОСУДАРСТВЕННЫЙ СТАНДАРТ СТАЛЬ ГОРЯЧЕКАТАНАЯ ПЕРИОДИЧЕСКОГО ПРОФИЛЯ, ПОЛУЧАЕМОГО ПУТЕМ ПРОДОЛЬНОЙ ПРОКАТКИ Основные параметры	ГОСТ 8319—57 Группа В22

1. Настоящий стандарт устанавливает основные параметры периодичееких профилей, получаемых путем продольной прокатки (применительно к стану 550).

Форма поперечного сечения профилей может быть круглой, овальной, квадратной, прямоугольной, двутавровой, швеллерной и др. (при чередовании сечений).

2. Основные параметры профилей должны соответствовать чертежу и таблице.

Внесен Министерством черной металлургии СССР	Утвержден Комитетом стандартов, мер и измерительных приборов 23/I 1957 г.	Срок введения 1/I 1958 г.

Несоблюдение стандарта преследуется по закону. Перепечатка воспрещена

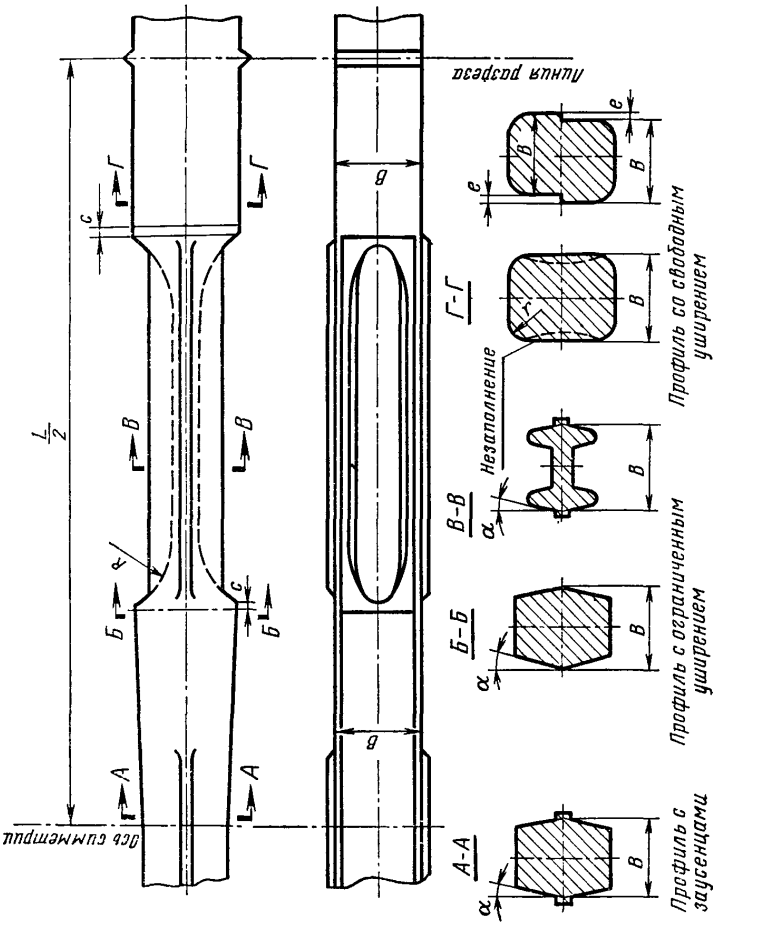
Ось симметрии
Линия разъема
А-А
Б-Б
В-В
Г-Г
Незаполнение
Профиль с заусенцами
Профиль с ограниченным уширением
Профиль со свободным уширением

Номер по пор.	Наименование параметра	Величина параметра профиля
1	Вес 1 *пог. м* прутка периодического профиля	От 7 до 50 *кг*
2	Наибольшая длина *L* одного периода	1960 *мм*
3	Отношение площадей большого сечения к меньшему сечению:	
	а) при прокатке профиля с двусторонним совпадающим периодом при постоянной ширине с чередованием сечения: прямоугольник — двутавр или швеллер	До 3,5
	б) при прокатке профиля с односторонним периодом при постоянной ширине с тем же чередованием сечения	До 1,7
	в) при прокатке с двусторонним совпадающим периодом и свободным уширением без зауженцев с тем же чередованием сечений	До 1,8
	г) при прокатке с двусторонним совпадающим периодом и ограниченным уширением с тем же чередованием сечений	До 2,25
4	Угол α наклона наружных граней поперечных сечений профиля	Не более 10°
5	Радиус *R* перехода от одного сечения к другому в продольной плоскости	Не менее 150 *мм*
6	Ширина профиля *B*	Не более 240 *мм*
7	Допускаемые отклонения по ширине профиля	$\pm 1{,}5$ *мм*
8	Допускаемые отклонения по длине одного периода	± 1 %
9	Допускаемые отклонения по высоте профиля	$^{+3}_{-2}$ *мм*
10	Допускаемое продольное смещение верхней половины профиля относительно нижней *c*	Не более 5 *мм*
11	Допускаемое поперечное смещение верхней половины профиля относительно нижней *e*	Не более 2 *мм*
12	Допускаемая кривизна на 1 *пог. м* длины профиля	Не более 4 *мм*

3. Сталь поставляется в прутках длиной не более 6 *м* с удалением неполных периодов с переднего и заднего концов.

4. Материал и технические условия на сталь должны соответствовать требованиям ГОСТ 535—58 и другим соответствующим стандартам.

5. Примеры периодических профилей, изготовляемых путем продольной прокатки, представлены на черт. 1—5 приложения.

Замена

ГОСТ 535—58 введен взамен ГОСТ 535—52.

Заготовка для штамповки балки передней оси автомобиля

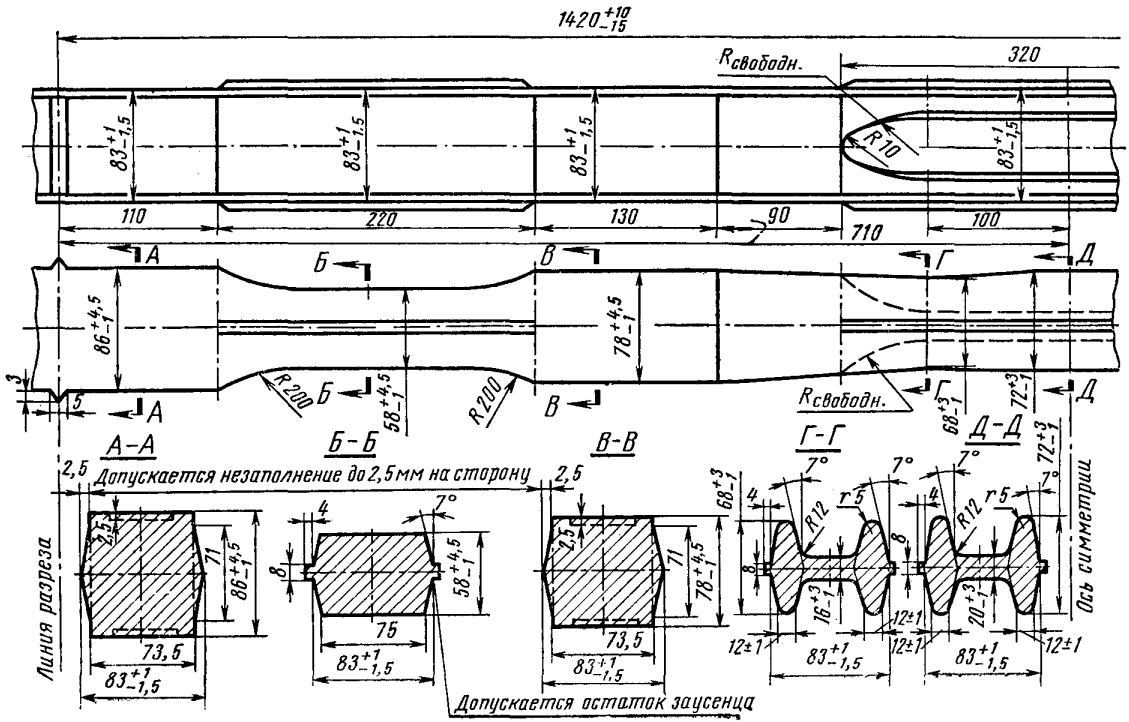

Черт. 1

Заготовка для штамповки передней оси автомобиля

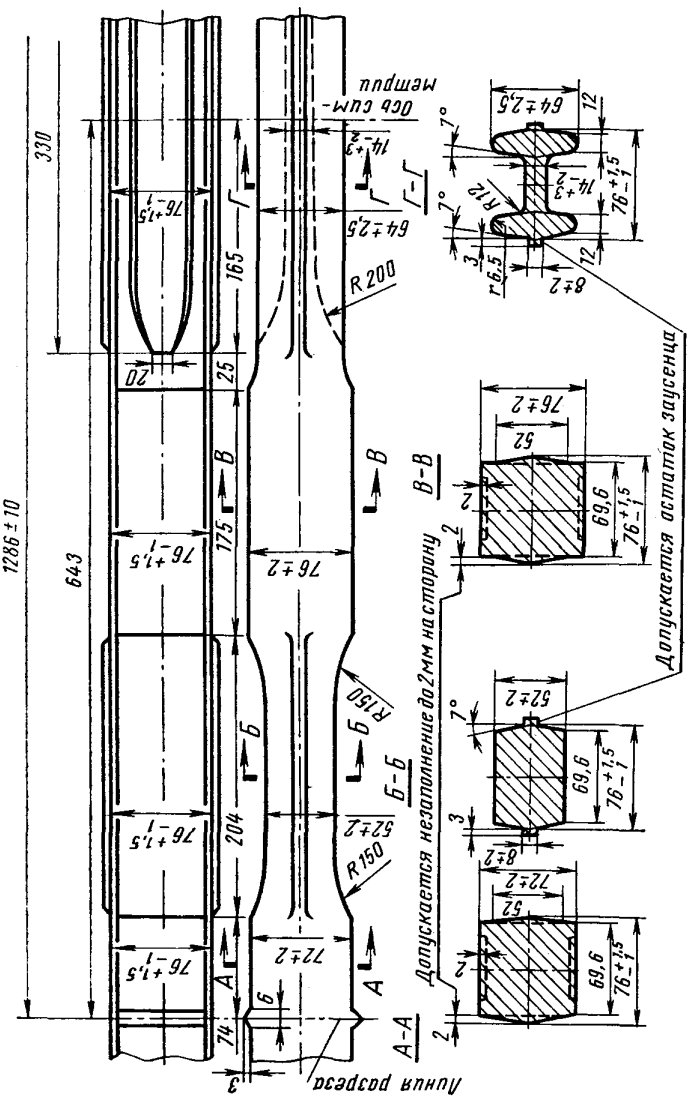

Черт. 2

Заготовка передней оси пароконной повозки

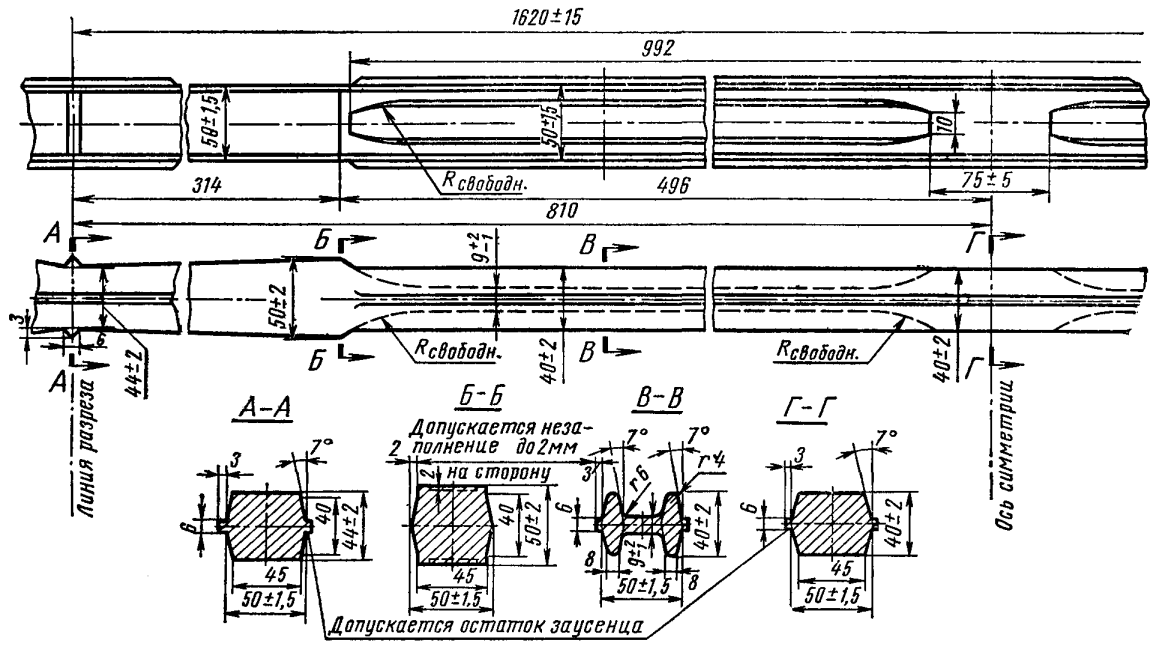

Черт. 3.

Заготовка для штамповки коленчатого вала автомобиля

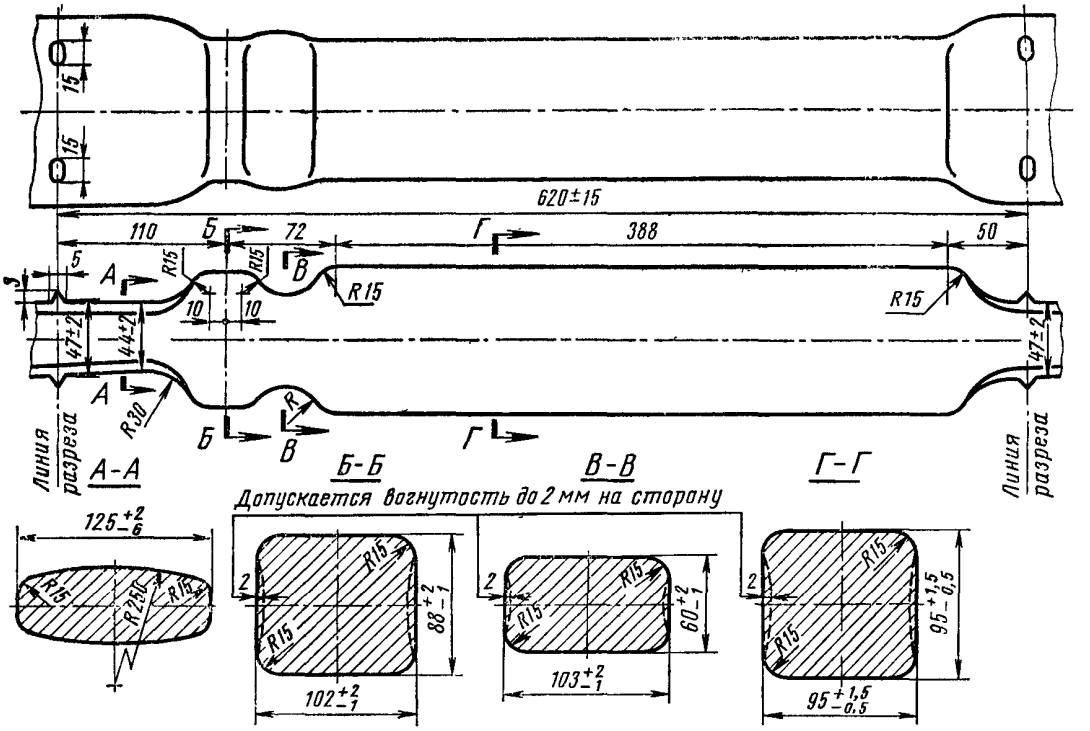

Черт. 4.

Заготовка оси автоприцепа

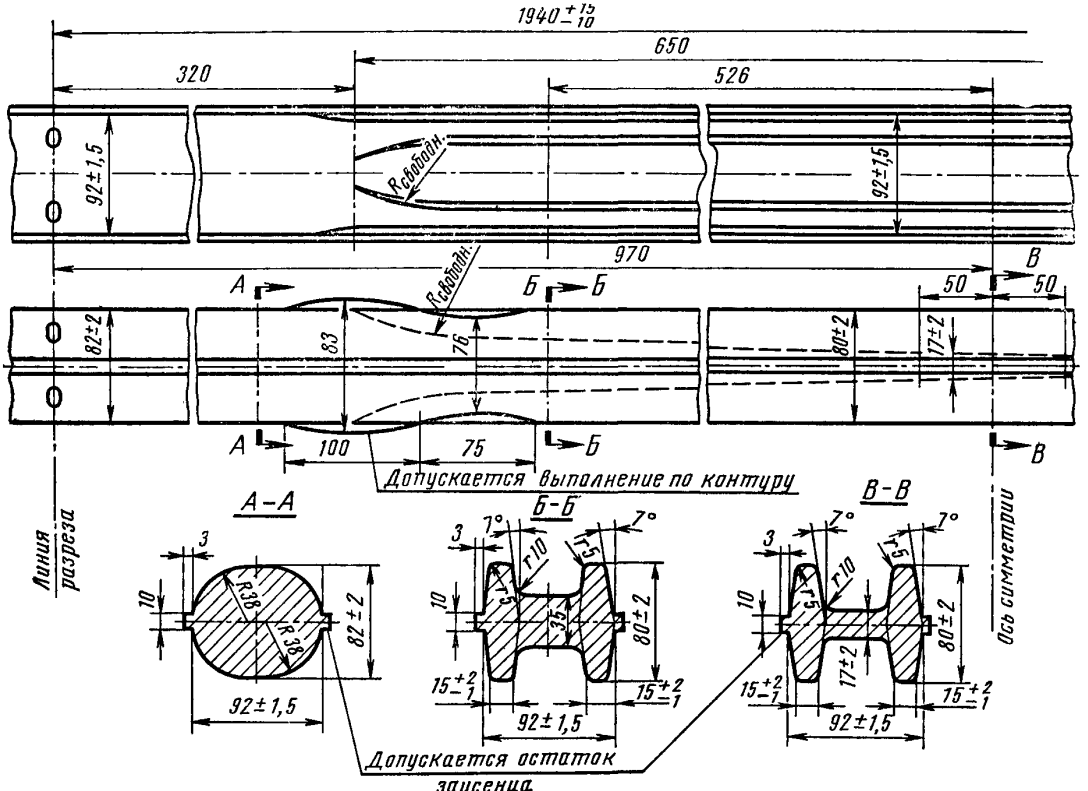

Черт. 5

СОРТАМЕНТ ЧЕРНЫХ МЕТАЛЛОВ

Редактор *М. Федоткина*
Технический редактор *Э. Г. Кременчугская*
Корректоры *А. П. Якуничкина, Е. И. Морозова*

Сдано в набор 4/IX 1967 г. Подписано в печать 10/IV 1969 г. Формат 60×90¹/₁₆
33,75 печ. л. 31,8 уч. уч. -изд. л. Бумага типографская № 3. Тираж 20000
Изд. № 1328/2. Цена 1 р. 69 к

Издательство стандартов. Москва. К-1, ул. Щусева, 4.

gost.e-ecolog.ru

Калужская типография стандартов. ул. Московская, 256. Зак. 1891