ГОСУДАРСТВЕННЫЙ СТАНДАРТ
СОЮЗА ССР

ЕДИНАЯ СИСТЕМА СТАНДАРТОВ ПРИБОРОСТРОЕНИЯ

СРЕДСТВА ИЗМЕРЕНИЙ И АВТОМАТИЗАЦИИ. ТИПОВЫЕ НЕСУЩИЕ КОНСТРУКЦИИ

ТИПЫ И ОСНОВНЫЕ РАЗМЕРЫ

ГОСТ 26.204—83
(СТ СЭВ 3266—81)

Издание официальное

ГОСУДАРСТВЕННЫЙ КОМИТЕТ СССР ПО СТАНДАРТАМ
Москва

gost.e-ecolog.ru

РАЗРАБОТАН Министерством приборостроения, средств автоматизации и систем управления

ИСПОЛНИТЕЛИ

В. П. Минаев, канд. техн. наук; **В. М. Самолетов; Л. П. Попова; Е. В. Гусарова; Г. С. Мартынова**

ВНЕСЕН Министерством приборостроения, средств автоматизации и систем управления

Начальник Научно-технического управления **Н. И. Гореликов**

УТВЕРЖДЕН И ВВЕДЕН В ДЕЙСТВИЕ Постановлением Государственного комитета СССР по стандартам от 11 мая 1983 г. № 2193

УДК 624.01 : 006.3-54 Группа П02

ГОСУДАРСТВЕННЫЙ СТАНДАРТ СОЮЗА ССР

Единая система стандартов приборостроения

СРЕДСТВА ИЗМЕРЕНИЙ И АВТОМАТИЗАЦИИ. ТИПОВЫЕ НЕСУЩИЕ КОНСТРУКЦИИ

Типы и основные размеры

Unified system of standards for instrument-making. Measuring and automation means. Standard constructions. Types and basic dimensions

ГОСТ 26.204—83

(СТ СЭВ 3266—81)

ОКП 42 0000

Постановлением Государственного комитета СССР по стандартам от 11 мая 1983 г. № 2193 срок действия установлен

с 01.01.84
до 01.01.89
для изделий разработанных до 01.01.84 с 01.07.86

Несоблюдение стандарта преследуется по закону

1. Настоящий стандарт распространяется на типовые несущие конструкции, предназначенные для средств измерений и автоматизации, включая размеры конструкций, в которых применяются передние панели шириной 482,6 мм в соответствии с ГОСТ 26.202—81.

Стандарт полностью соответствует СТ СЭВ 3266—81.

Пояснения терминов, применяемых в настоящем стандарте, приведены в справочном приложении.

2. Типы конструкций и их входимость приведены на черт. 1.

3. Размеры типовых конструкций установлены на основе модуля вертикального приращения $U=44{,}45$ мм.

4. Расстояние между шаговыми линиями печатных плат, кассет и блоков должно быть кратно размеру $T=2\times2{,}54=5{,}08$ мм.

5. Размеры печатных плат и панелей, устанавливаемых на платах, должны соответствовать размерам, указанным на черт. 2 и в табл. 1.

6. Размеры кассет и блоков должны соответствовать размерам, указанным на черт. 2 и в табл. 1.

Примечание. При установке печатных плат в кассету соединитель должен быть установлен в крайней левой печатной плате (вид спереди на панель).

Издание официальное Перепечатка воспрещена

© Издательство стандартов, 1983

Входимость типовых конструкций

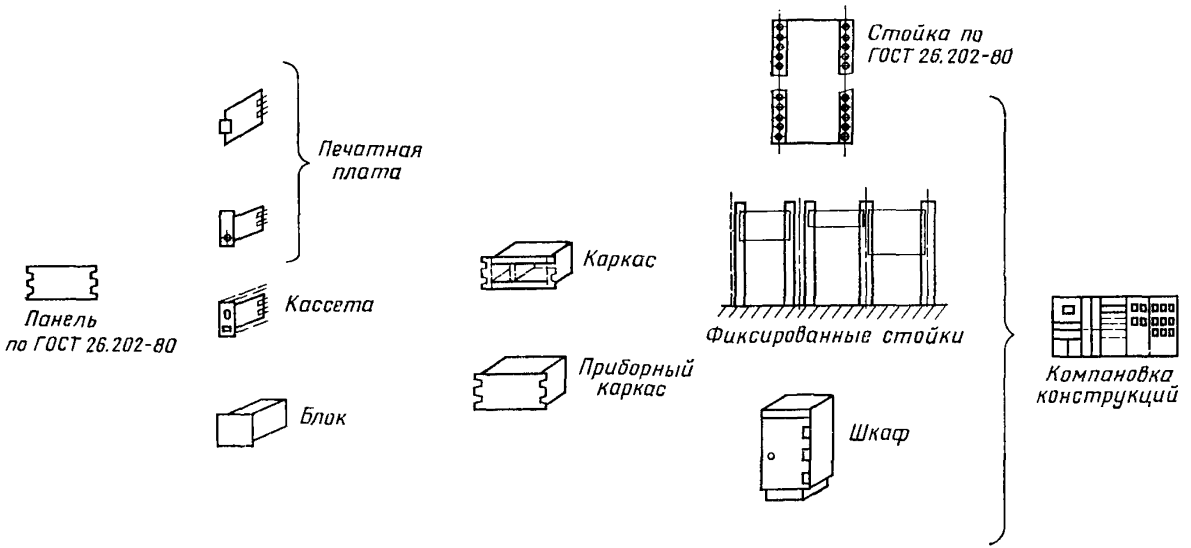

Черт. 1

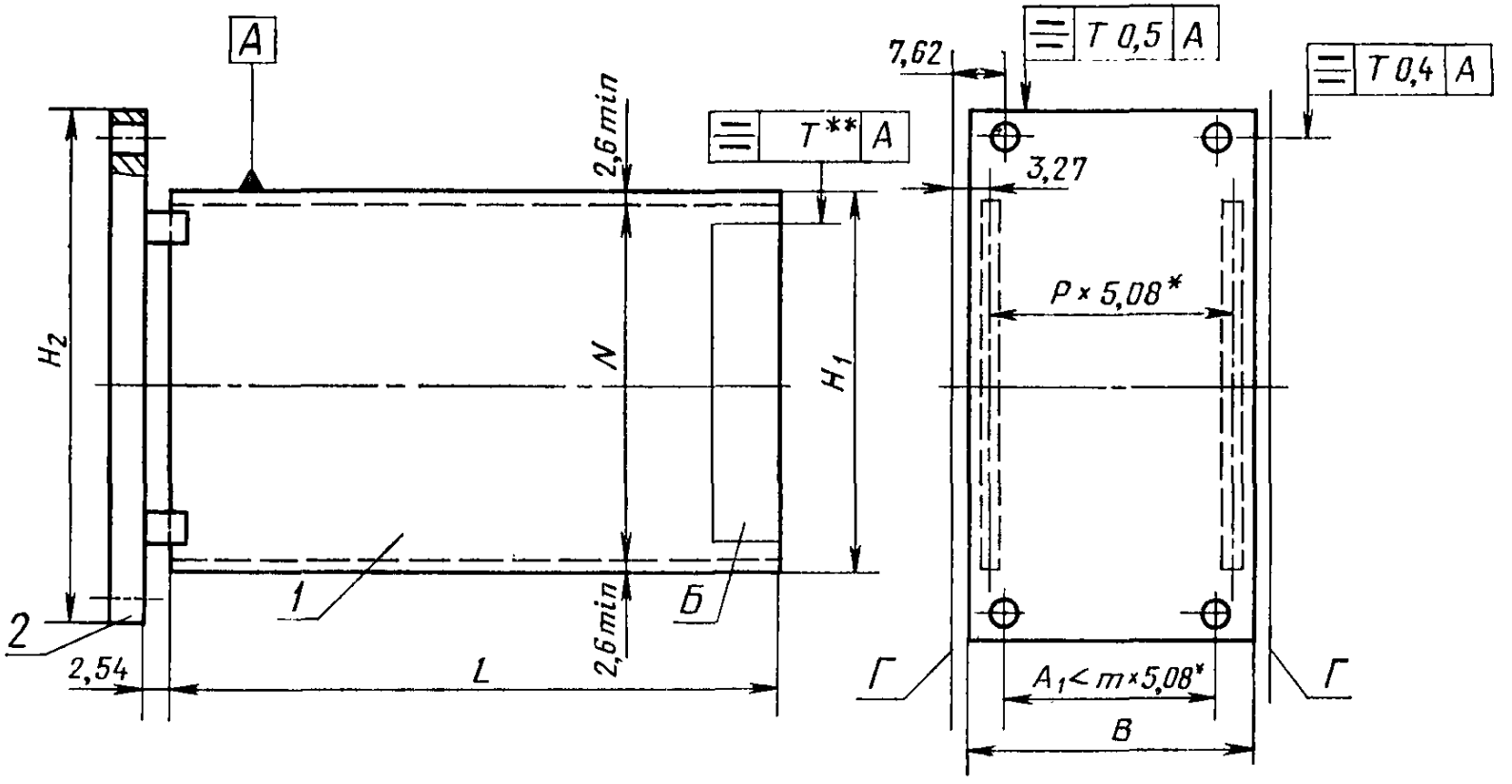

* $P=0, 1, 2\ldots$; $m=2, 3, 4\ldots$

** Величина допуска T должна быть установлена в зависимости от выбранного соединителя

1—печатная плата; *2*—панель печатной платы; *Б*—зона размещения соединителя; *Г*—шаговые линии; *N*—полезная (рабочая) высота

Черт. 2

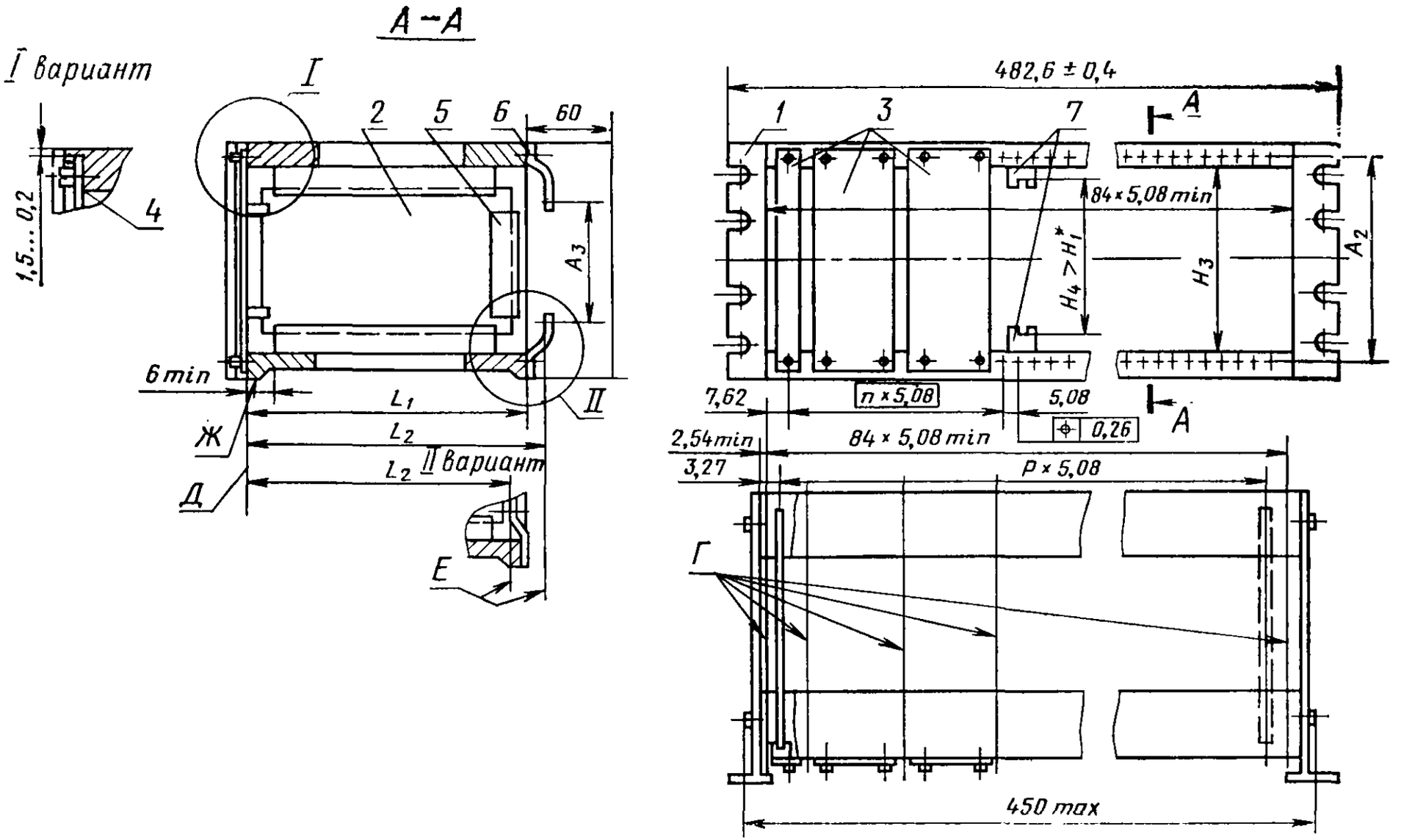

* Размер H_1 по табл. 1;
** $P=0, 1, 2\ldots$

1—каркас; *2*—печатная плата; *3*—панели печатных плат; *4*—винт; *5*—соединитель на печатной плате; *6*—деталь под соединитель; *7*—направляющие для печатной платы; *Г*—шаговые линии; *Д*—упорная плоскость панелей; *Е*—плоскость крепления соединителей; *Ж*—место для маркировки плат

Черт. 3

6.1. Ширина B кассет и блоков должна составлять $B<n\times5{,}08$, где $n=2, 3, 4\ldots$

6.2. Глубина кассет и блоков должна быть меньше, чем расстояние между упорной плоскостью панелей и крепежной плоскостью соединителей (см. размер L_1 черт. 3).

мм

Таблица 1

Условный размер	H_1 (пред. откл. h11, h12)	H_2 (пред. откл. h11, h12)	L (пред. откл. h11)
2U	55,55	84,25	
3U*	100,00	128,70	
4U*	144,45	173,15	
5U	188,90	217,60	
6U*	233,35	262,05	100; 160; 220;
7U	277,80	306,50	280; 340
8U*	322,25	350,95	
9U	366,70	395,40	
10U	411,15	439,85	
11U	455,60	484,30	
12U	500,05	528,75	

* Предпочтительные размеры печатных плат

7. Размеры каркасов, обеспечивающие размещение печатных плат, кассет и блоков в каркасе, должны соответствовать размерам, указанным на черт. 3 и в табл. 2.

мм

Таблица 2

Условный размер	H_3	A_2 (пред. откл. ±0,2)	L_1 (пред. откл. ±0,5)
2U	67,31	78,05	
3U	111,76	122,50	
4U	156,20	166,95	
5U	200,70	211,40	
6U	245,10	255,85	112,24; 172,24;
7U	289,55	300,30	232,24; 292,24
8U	334,00	344,75	
9U	378,45	389,20	
10U	422,90	433,65	
11U	467,35	478,10	
12U	511,80	522,55	

Допускается применение непредусмотренных черт. 2 дополнительных конструктивных и компоновочных решений каркасов, учитывающих специфику технических средств, без изменения установленных черт. 2 присоединительных размеров каркасов, обеспечивающих их входимость в стойку (шкаф), при этом увеличение глубины каркасов должно быть кратно 60 мм.

Примечания:

1. Для защиты соединителей допускается увеличение глубины каркаса на 60 мм.

2. Размеры L_2 и A_3 определяются в зависимости от выбранного соединителя.

3. При использовании телескопических направляющих ширина проема окна блока по передней панели должна быть 81×5,08 мм.

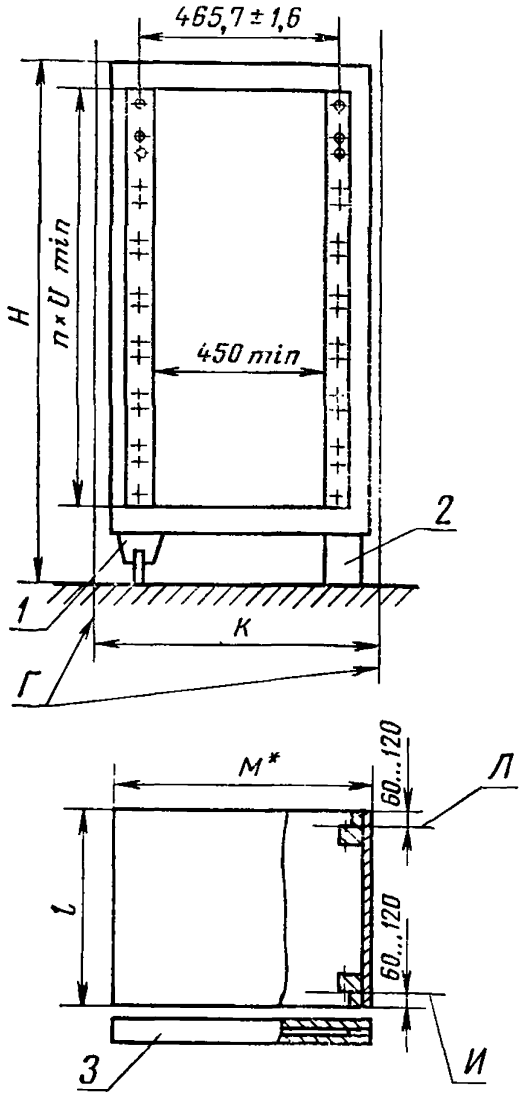

* Размер *M* должен обеспечивать необходимый шаг для монтируемых шкафов.

1—ножка с роликом; *2*—станина; *3*—дверь; *Г*—шаговые линии; *И*—передняя плоскость для монтажа панелей и каркасов; *Л*—задняя монтажная плоскость

Черт. 4

Таблица 3

мм

Условный размер	*H*	*K*	*l*
13*U*	800	550*; 600, 700*; 800; 900; 1000	300; 400; 450*; 600; 800; 900
18*U*	1000		
22*U*	1200		
27*U*	1400		
31*U*	1600		
36*U*	1800		
40*U*	2000		
45*U*	2200		

* Размеры не являются предпочтительными.

7.1. Размеры, форма и расположение пазов панелей каркаса — по ГОСТ 26.202—81.

8. Основные размеры шкафов должны соответствовать указанным на черт. 4 и в табл. 3.

Примечание. Шкафы могут изготавливаться на ножках с роликами, на станине, без дверей (стойки), с передней и задней дверью.

8.1. Расположение крепежных отверстий в шкафу и расстояние между ними — по ГОСТ 26.202—81.

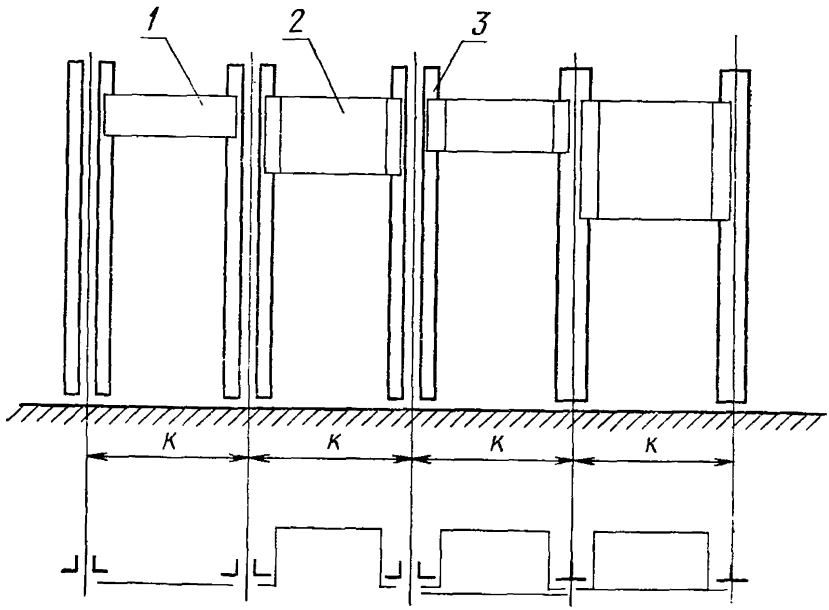

1—панель; *2*—приборный каркас; *3*—стойка

Черт. 5

9. Расстояние между шаговыми линиями (шаг) фиксированных стоек *K* должно выбираться из ряда 500; 525; 550; 600; 800; 900; 1000 мм и соответствовать черт. 5.

ПРИЛОЖЕНИЕ
Справочное

ПОЯСНЕНИЯ ТЕРМИНОВ, ПРИМЕНЯЕМЫХ В НАСТОЯЩЕМ СТАНДАРТЕ

Печатная плата — по ГОСТ 20406—75.

Кассета — несущая конструкция, содержащая одну или несколько печатных плат или более крупных деталей, вставляемых в блочный каркас со стороны передней панели и занимающий место нескольких печатных плат.

Блок — узел, содержащий детали, монтаж которых на печатных платах неосуществим, имеющий кожух из металлических пластин или профилей, вставляемый на место печатных плат.

Каркас — несущая конструкция, служащая для размещения печатных плат, кассет и блоков, обеспечивающая их правильное расположение и электрическое соединение, передняя часть которой образуется либо панелями вставляемых узлов, либо отдельной панелью.

Приборный каркас — конструкция каркаса, имеющая несъемную переднюю панель.

Фиксированная стойка — конструкция стойки, служащая для крепления панелей и каркасов, состоящая из нескольких вертикальных и горизонтальных рам, расставленных по заданному шагу и прикрепленных к полу, потолку или стене.

Шкаф — несущая конструкция, как правило, с поворотными рамами, являющимися элементами промежуточного крепления, предназначенная для установки, объединения электрическими и другими связями, подсоединения к внешним цепям и механической защиты изделий, конструктивно реализованных в каркасах.

Редактор *А. Л. Владимиров*
Технический редактор *А. Г. Каширин*
Корректор *Л. А. Пономарева*

Сдано в наб. 03.06.83 Подп. к печ. 16.08.83 0,75 п. л. 0,53 уч.-изд. л. Тир. 10000 Цена 3 коп.

Ордена «Знак Почета» Издательство стандартов, 123557, Москва, Новопресненский пер., 3
Тип. «Московский печатник». Москва, Лялин пер., 6. Зак. 687

gost.e-ecolog.ru