

ГОСУДАРСТВЕННЫЙ СТАНДАРТ
СОЮЗА ССР

СОЕДИНЕНИЯ ТРУБОПРОВОДОВ РЕЗЬБОВЫЕ. КОНЦЫ КОРПУСНЫХ ДЕТАЛЕЙ, РЕГУЛИРУЕМЫХ ПО НАПРАВЛЕНИЮ, ВВЕРТНЫЕ С УПЛОТНЕНИЕМ РЕЗИНОВЫМИ КОЛЬЦАМИ КРУГЛОГО СЕЧЕНИЯ

КОНСТРУКЦИЯ И РАЗМЕРЫ

ГОСТ 26340—84

Издание официальное

ГОСУДАРСТВЕННЫЙ КОМИТЕТ СССР ПО СТАНДАРТАМ
Москва

gost.e-ecolog.ru

УДК 621.643.4 : 006.354 Группа Г18

ГОСУДАРСТВЕННЫЙ СТАНДАРТ СОЮЗА ССР

СОЕДИНЕНИЯ ТРУБОПРОВОДОВ РЕЗЬБОВЫЕ. КОНЦЫ КОРПУСНЫХ ДЕТАЛЕЙ, РЕГУЛИРУЕМЫХ ПО НАПРАВЛЕНИЮ, ВВЕРТНЫЕ С УПЛОТНЕНИЕМ РЕЗИНОВЫМИ КОЛЬЦАМИ КРУГЛОГО СЕЧЕНИЯ

Конструкция и размеры

Threaded pipe fittings. Screwed-in nipple ends with controlled direction with rubber O-rings. Design and dimensions

ОКП 41 0300, 45 9900

ГОСТ 26340—84

Постановлением Государственного комитета СССР по стандартам от 28 ноября 1984 г. № 4018 срок действия установлен

с 01.01.86
до 01.01.91

Несоблюдение стандарта преследуется по закону

1. Настоящий стандарт распространяется на ввертные концы корпусных деталей с метрической резьбой для присоединения к гнездам по ГОСТ 25065—81 с уплотнением резиновыми кольцами круглого сечения по ГОСТ 18829—73, ГОСТ 9833—73, установочные гайки, защитные шайбы, применяемые для соединений трубопроводов, регулируемых по направлению, работающих при давлениях до 40 МПа (400 кгс/см^2).

Пример конструкции уплотнительного устройства приведен в справочном приложении 1.

2. Конструкция и основные размеры ввертных концов корпусных деталей, регулируемых по направлению, установочных гаек и защитных шайб должны соответствовать указанным на чертеже и в таблице.

Издание официальное ★ **Перепечатка воспрещена**

Переиздание. Ноябрь 1985 г.

© Издательство стандартов, 1986

Конец корпусной детали

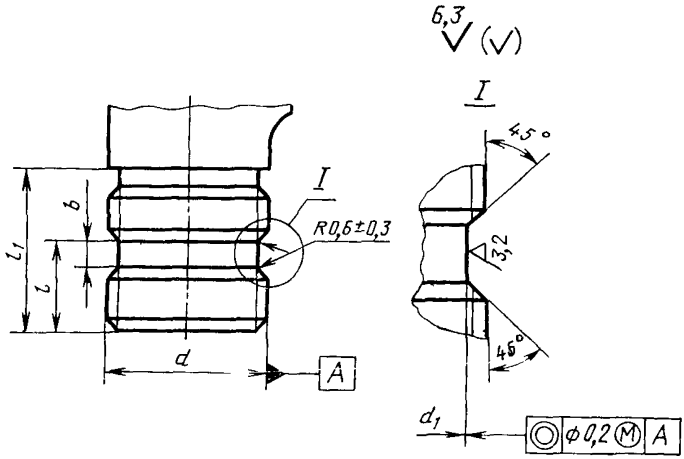

Установочная гайка

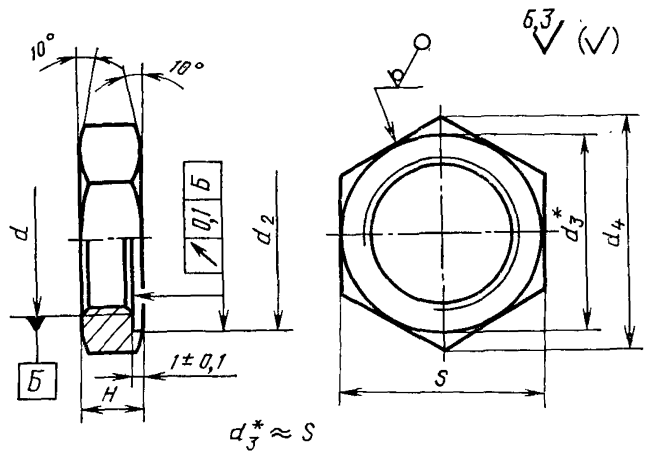

* Размеры обеспечиваются инструментом.

Защитная шайба

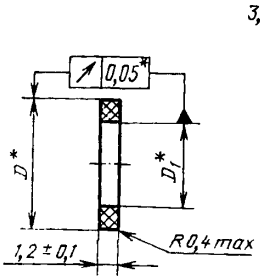

* Размеры обеспечиваются инструментом.

Рекомендация по сборке и установке ввертных концов корпусных деталей приведена в рекомендуемом приложении 2.

3. Материал защитных шайб — фторопласт 4—0 по ГОСТ 10007—80.

Допускается по согласованию между потребителем и изготовителем для изготовления защитных шайб применять фторопласты и пластмассы других марок, если нормы и требования на них не ниже указанных в ГОСТ 10007—80.

4. Ворсистость кромок защитных шайб должна быть не более 0,1 мм.

5. Технические требования — по ГОСТ 15763—75.

Размеры в мм

Условный проход D_y	Резьба d	Рабочее давление, МПа (кгс/см²)	Кольцо уплотнительное по ГОСТ 18829—73, ГОСТ 9833—73	Конец корпусной детали				Установочная гайка				Защитная шайба		Момент затяжки установочной гайки, Н·м (кгс·м) (пред. откл. ±10%)
				b (пред. откл. +0,3)	d_1 (пред. откл. h11)	l_{max}	l_1	d_2 (пред. откл. H11)	d_4	H	S	D (пред. откл. —0,1)	D_1 (пред. откл. +0,1)	
3	M6	40 (400)	004—007—19	4,0	4,3	10	19	10	13,8	7	12	10,1	4,1	3,0 (0,3)
4	M8×1		006—009—19		6,0	11	20	12	16,2		14	12,1	5,8	6,0 (0,6)
5	M10×1		007—011—25	4,5	7,6	12	21	15	19,6		17	15,1	7,4	10,0 (1,0)
6	M12×1,5		009—013—25	5,0	9,6	13	25	17	21,9	9	19	17,1	9,4	20,0 (2,0)
8	M14×1,5		011—015—25		11,6			19	25,4		22	19,1	11,4	25,0 (2,5)
10	M16×1,5		013—017—25		13,6			20	25,4		22	20,1	13,4	40,0 (4,0)
	M18×1,5		015—019—25		15,6			22	27,7		24	22,1	15,4	50,0 (5,0)
12	M20×1,5		017—021—25		17,6	15	27	25	31,2		27	25,1	17,4	80,0 (8,0)
	M22×1,5		019—023—25		19,6			28	34,6		30	28,1	19,3	80,0 (8,0)
15	M24×1,5		021—025—25		21,6	17	29	30	36,9		32	30,1	21,3	80,0 (8,0)
	M27×2		024—029—30	6,0	23,7	17	33	32	41,6	12	36	32,2	23,4	100,0 (10,0)
20	M30×2		027—032—30		26,7	19	35	34	41,6		36	34,2	26,4	100,0 (10,0)
	M33×2		030—035—30		29,7			39	47,3		41	39,2	29,4	120,0 (12,0)
25	M36×2		033—038—30		32,7	21	37	42	53,1		46	42,2	32,4	120,0 (12,0)
	M39×2		036—041—30		35,7			44	53,1		46	44,2	35,4	120,0 (12,0)
	M42×2		040—045—30		38,7			48	57,7		50	48,2	38,4	120,0 (12,0)
32	M45×2		042—048—30		41,7	23	39	53	63,5		55	53,2	41,4	120,0 (12,0)
	M48×2		045—050—30		44,7			56	69,3		60	56,2	44,4	120,0 (12,0)
	M52×2	32 (320)	050—055—30		48,7	25	41	58	69,3		60	58,2	48,4	160,0 (16,0)
40	M56×2		055—060—30		52,7			63	75,0		65	63,2	52,4	160,0 (16,0)
	M60×2		058—063—30		56,7	27	43	68	80,8		70	68,2	56,4	160,0 (16,0)

ПРИЛОЖЕНИЕ 1
Справочное

ПРИМЕР КОНСТРУКЦИИ УПЛОТНИТЕЛЬНОГО УСТРОЙСТВА

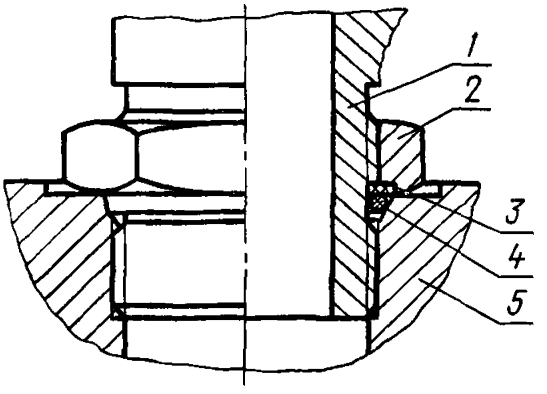

1—ввертная часть корпусной детали по ГОСТ 26340—84; *2*—установочная гайка по ГОСТ 26340—84; *3*—защитная шайба по ГОСТ 26340—84; *4*—уплотнительное кольцо по ГОСТ 18829—73, ГОСТ 9833—73; *5*—корпус

ПРИЛОЖЕНИЕ 2
Рекомендуемое

РЕКОМЕНДАЦИЯ ПО СБОРКЕ И УСТАНОВКЕ ВВЕРТНЫХ КОНЦОВ КОРПУСНЫХ ДЕТАЛЕЙ, РЕГУЛИРУЕМЫХ ПО НАПРАВЛЕНИЮ

1. Ввертная часть корпусной детали *1*, установочная гайка *2*, защитная шайба *3* и резиновое кольцо *4* должны быть предварительно собраны, как показано на чертеже. При этом шайба должна быть заправлена в выточку гайки и обжата по шейке ввертной части корпусной детали. При сборке рекомендуется выдержать размер $L=l-1$.

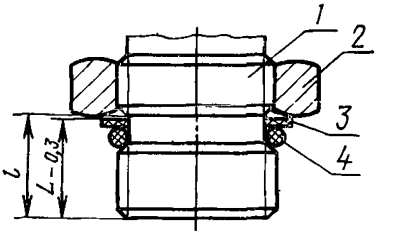

2. Для установки корпусной детали в гнездо ввертную часть, не нарушая размера L, следует ввернуть в гнездо до упора в торец гайки, отвернуть ввертную часть до нужного положения, но не более чем на один оборот, после чего затянуть гайку моментом, указанным в таблице. Резьбы ввертной части корпусных деталей, гнезд и уплотнительные кольца рекомендуется смазывать смазочным материалом, инертным к материалу колец, или рабочей жидкостью.

Редактор *В. С. Аверина*
Технический редактор *Э. В. Митяй*
Корректор *Л. В. Сницарчук*

Сдано в наб. 27.02.86 Подп. в печ. 03.11.86 0,5 усл. п. л. 0,5 усл. кр.-отт. 0,36 уч.-изд. л. Тираж 16 000 Цена 3 коп.

Ордена «Знак Почета» Издательство стандартов, 123840, Москва, ГСП, Новопресненский пер., д. 3.
Вильнюсская типография Издательства стандартов, ул. Миндауго, 12/14. Зак. 2428.

gost.e-ecolog.ru