УТВЕРЖДЕНО
Министерство химического и нефтяного машиностроения
Заместитель Министра
Н.Д. Григорьев
"26" [illegible] 1983г.

УДК 621.825-758:676.1

Группа Г 54

ОТРАСЛЕВОЙ СТАНДАРТ

ОСТ 26-08-658-83

Ограждения приводных устройств
ОГРАЖДЕНИЯ МУФТ
Конструкция и размеры
ОКП 41 3170

Взамен ОСТ 26-08-658-72

ПРИКАЗОМ
от 19 г. N° срок действия установлен
с 1 января 1985 г.
до 1 января 1990 г.

Несоблюдение стандарта преследуется по закону

I. Настоящий стандарт распространяется на ограждения соединительных муфт приводных устройств, применяемых в целлюлозно-бумажной промышленности. Стандарт не распространяется на ограждения специальных муфт и муфт с удлиненными ступицами.

2. Ограждения муфт должны изготовляться двух типов: I и II.

3. Конструкция и размеры ограждений муфт должны соответствовать:

тип I - черт.I и табл.I;

тип II - черт.2 и табл.2.

4. Технические требования на изготовление в соответствии с разделом I ОСТ 26-08-662-83.

ГОСУДАРСТВЕННЫЙ ИНСТИТУТ
За[illegible] в реестр
[illegible]
84.04.04 8317216

Издание официальное Перепечатка воспрещена

gost.e-ecolog.ru

Тип I

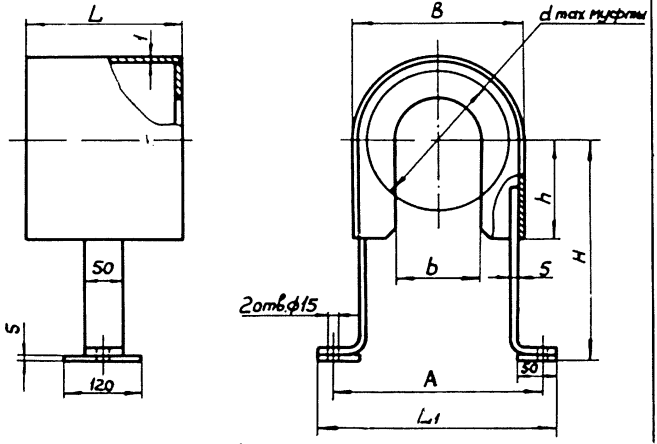

Черт. 1

Таблица 1

Размеры в мм

d	B	L	L_1	A	H	h	b	Масса кг	Обозначение	Примечание
I60	I80	I20	280	240	II0	90	80	I,9	ОСТ 658.0I.000	
					I20				ОСТ 658.0I.000-0I	
					I30				ОСТ 658.0I.000-02	
					I40				ОСТ 658.0I.000-03	
					I50				ОСТ 658.0I.000-04	
					I60				ОСТ 658.0I.000-05	
		I40			II0			2,0	ОСТ 658.02.000	
					I20				ОСТ 658.02.000-0I	
					I30				ОСТ 658.02.000-02	
					I40				ОСТ 658.02.000-03	

Размеры в мм

Продолжение табл.I

d	B	L	L_1	A	H	h	b	Масса, кг	Обозначение	Применяемость
I60	I80	I40	280	240	I50	90	I80	2,0	ОСТ 658.02.000-04	
					I60				ОСТ 658.02.000-05	
		I80			I60	I20		2,4	ОСТ 658.03.000	
					I70				ОСТ 658.03.000-01	
					I80				ОСТ 658.03.000-02	
					I90				ОСТ 658.03.000-03	
					200				ОСТ 658.03.000-04	
					2I5				ОСТ 658.03.000-05	
					230				ОСТ 658.03.000-06	
270	300	240	400	360	230	I50	I40	4,1	ОСТ 658.04.000	
					240				ОСТ 658.04.000-01	
					255				ОСТ 658.04.000-02	
					270				ОСТ 658.04.000-03	
					285				ОСТ 658.04.000-04	
					300				ОСТ 658.04.000-05	
					3I5				ОСТ 658.04.000-06	
					330				ОСТ 658.04.000-07	

Размеры в мм

Продолжение табл. I

d	B	L	L_1	A	H	h	b	Масса, кг	Обозначение	Применяемость
270	300	300	400	360	325	I70	I40	4,8	ОСТ 658.05.000	
					340				ОСТ 658.05.000-0I	
					355				ОСТ 658.05.000-02	
					370				ОСТ 658.05.000-03	
					385				ОСТ 658.05.000-04	
					400				ОСТ 658.05.000-05	
					4I5				ОСТ 658.05.000-06	
390	420	360	520	480	385	200	200	7,25	ОСТ 658.06.000	
					400				ОСТ 658.06.000-0I	
					4I5				ОСТ 658.06.000-02	
					430				ОСТ 658.06.000-03	
					445				ОСТ 658.06.000-04	
					460				ОСТ 658.06.000-05	
					475				ОСТ 658.06.000-06	
					490				ОСТ 658.06.000-07	
520	560	450	660	620	5I0	270	280	11,3	ОСТ 658.07.000	
					530				ОСТ 658.07.000-0I	
					550				ОСТ 658.07.000-02	

Размеры в мм

Продолжение табл. I

d	B	L	L_1	A	H	h	b	Масса кг	Обозначение	Применяемость
					570				ОСТ 658.07.000-03	
		450			590	270		11,3	ОСТ 658.07.000-04	
					610				ОСТ 658.07.000-05	
					630				ОСТ 658.07.000-06	
520	560		660	620	650		280		ОСТ 658.07.000-07	
					510				ОСТ 658.08.000	
					540				ОСТ 658.08.000-01	
					570				ОСТ 658.08.000-02	
		530			600	310		12,7	ОСТ 658.08.000-03	
					630				ОСТ 658.08.000-04	
					660				ОСТ 658.08.000-05	
					690				ОСТ 658.08.000-06	
					720				ОСТ 658.08.000-07	
					510				ОСТ 658.09.000	
					540				ОСТ 658.09.000-01	
		620			570			13,8	ОСТ 658.09.000-02	
					600				ОСТ 658.09.000-03	

Размеры в мм

Продолжение табл.I

d	B	L	L_1	A	H	h	b	Масса, кг	Обозначение	Применяемость
520	560	620	660	620	630	310	280	13,8	ОСТ 658.09.000-04	
					660				ОСТ 658.09.000-05	
					690				ОСТ 658.09.000-06	
					720				ОСТ 658.09.000-07	
					750				ОСТ 658.09.000-08	

Пример условного обозначения

ограждения муфты типа I с размерами

B = 180 мм, L = 120 мм и H = 140 мм:

Ограждение муфты I ОСТ 658.01.000-03

Тип II.

Исполнение 1 Исполнение 2

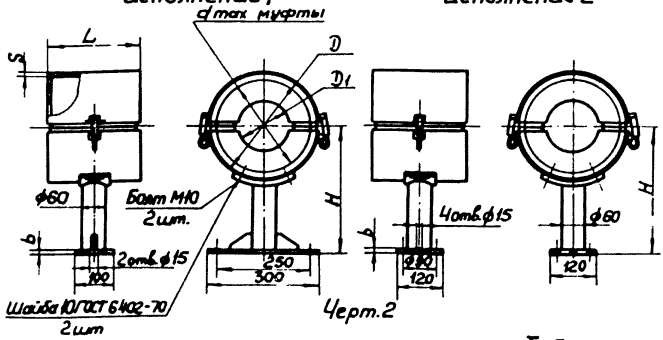

Таблица.2

Размеры в мм

d	D	D1	L	H	b	S	Кол. зацепов	Масса, кг Исполнение 1	Масса, кг Исполнение 2	Обозначение	Применяемость
200	240	120	170	250	5	1,0	2	4,74	3,80	ОСТ 658.10.000	
				300				5,04	4,10	ОСТ 658.10.000-01	
				350				5,34	4,40	ОСТ 658.10.000-02	
				400				5,64	4,70	ОСТ 658.10.000-03	
				500				6,24	5,30	ОСТ 658.10.000-04	
260	300	220	210	250	5	1,0	2	5,24	4,30	ОСТ 658.11.000	
				300				5,54	4,60	ОСТ 658.11.000-01	
				350				5,84	4,90	ОСТ 658.11.000-02	
				400				6,14	5,20	ОСТ 658.11.000-03	
				500				6,74	5,80	ОСТ 658.11.000-04	
				700	8			8,64	7,30	ОСТ 658.11.000-05	
				900				9,84	9,20	ОСТ 658.11.000-06	
				1100				11,14	9,80	ОСТ 658.11.000-07	

Размеры в мм

Продолжение табл.2

d	D	D_1	L	H	b	S	Кол. замков	Масса, кг, исполнение 1	Масса, кг, исполнение 2	Обозначение	Применяемость
260	300	220	210	1300	8	1,0	2	12,34	11,40	ОСТ 658.11.000-08	
				1500				13,54	11,90	ОСТ 658.11.000-09	
370	420		320	300	5	1,6	4	8,96	8,00	ОСТ 658.12.000	
				350				9,26	8,30	ОСТ 658.12.000-01	
				400				9,56	8,60	ОСТ 658.12.000-02	
				500				10,16	9,20	ОСТ 658.12.000-03	
				700	8			12,05	10,70	ОСТ 658.12.000-04	
				900				13,35	12,00	ОСТ 658.12.000-05	
				1100				14,55	13,20	ОСТ 658.12.000-06	
				1300				15,75	14,40	ОСТ 658.12.000-07	
				1500				17,05	15,70	ОСТ 658.12.000-08	
			450	300	5			10,70	9,74	ОСТ 658.13.000	
				350				11,00	10,04	ОСТ 658.13.000-01	
				400				11,30	10,34	ОСТ 658.13.000-02	
				500				11,90	10,94	ОСТ 658.13.000-03	
				700	8			13,80	12,43	ОСТ 658.13.000-04	
				900				15,10	13,73	ОСТ 658.13.000-05	

Размеры в мм

Продолжение табл.2

d	D	D_1	L	H	b	S	Кол. замков	Масса, кг, исполнение 1	Масса, кг, исполнение 2	Обозначение	Применяемость
370	420	220	450	1100	8	1,6	4	16,30	14,93	ОСТ 658.13.000-06	
				1300				17,50	16,13	ОСТ 658.13.000-07	
				1500				18,80	17,43	ОСТ 658.13.000-08	
510	560	290	420	400	5			18,64	17,70	ОСТ 658.14.000	
				500				19,24	18,30	ОСТ 658.14.000-01	
				700	8			21,12	19,75	ОСТ 658.14.000-02	
				900				22,32	20,95	ОСТ 658.14.000-03	
				1100				23,62	22,25	ОСТ 658.14.000-04	
				1300				25,22	23,85	ОСТ 658.14.000-05	
				1500				26,02	24,65	ОСТ 658.14.000-06	
			600	400	5			23,56	22,60	ОСТ 658.15.000	
				500				24,16	23,20	ОСТ 658.15.000-01	
				700	8			26,04	24,70	ОСТ 658.15.000-02	
				900				27,24	25,90	ОСТ 658.15.000-03	
				1100				28,54	27,20	ОСТ 658.15.000-04	
				1300				30,14	28,80	ОСТ 658.15.000-05	
				1500				30,94	29,60	ОСТ 658.15.000-06	

Пример условного обозначения

ограждения муфты типа П, исполнения I с размерами D = 300 мм;

L = 210 мм и H = 250 мм:

Ограждение муфты П.I ОСТ 658.II.000

То же, исполнение 2:

Ограждение муфты П.2 ОСТ 658.II.000

ЦНИИбумаш

Зам.директора по научной работе — С.В.Лавренов

Зав.научно-исследовательским отделом стандартизации — М.П.Новев

Зав.отделом № 23 — В.Н.Карпиев

Руководитель темы
Зав.сектором механических передач отдела № 23 — Н.А.Можаев

Исполнители:

Вед.конструктор отд.№ 23 — Б.С.Шуголь

Инж.-конструктор I кат.отд.№ 23 — В.Ф.Капралов

Инженер отдела стандартизации — Е.В.Амелина

СОГЛАСОВАНО:

Министерство химического и нефтяного машиностроения
Начальник Технического Управления — А.М.Васильев

ВПО "Союзполимербумаш"
Главный инженер — Е.С.Цейтлин

Завод "Ижтяжбумаш" — Письмо № 20-[illegible] от 21.07.83
Главный инженер — Е.В.Герливанов

ПО "Петрозаводскмаш"
Главный инженер — В.А.Бобылев

ПО "Днепротяжбумаш" им.Артема — Телетайпограмма № 3025/213 от 14.07.83
Главный инженер — В.К.Коваль

Изм	Номера страниц				Номер документа	Подпись	Дата	Срок введения изменения
	измененных	замененных	новых	аннулированных				

gost.e-ecolog.ru