Утвержден ОСТ 26-04-1209-75 + ОСТ 26-04-1221-75 ЦУ
29.07.75

УДК

Группа В62

ОТРАСЛЕВОЙ СТАНДАРТ

Трубопроводы криогенные
ДЕТАЛИ ОПОР ДИСКОВЫХ
Конструкция и размеры

ОСТ 26-04-1216-75

Введен впервые

Приказом
от 19 г. срок действия установлен
с 1 января 1976 г.
до 1 января ~~1981 г.~~ 85г. ①
снято огр. с/д ~~1991 г.~~ ④

I. Настоящий стандарт распространяется на детали дисковых опор, устанавливаемых на внутренние трубы криогенных секций. ⑥
Допускаемое давление рабочего продукта 1,6 МПа (16 кгс/см²)
2. Монтаж деталей опор производить в соответствии с приложением к настоящему стандарту.

Гр. 1244 от 19.XI. 75 г.

ГОСТ 1.0-68 (2)

Инв. № подл. | Подп. и дата | Взам. инв. № | Инв. № дубл. | Подп. и дата

gost.e-ecolog.ru

3. Конструкция и размеры кольца (дет.I) должны соответствовать указанным на черт.I и в табл.I

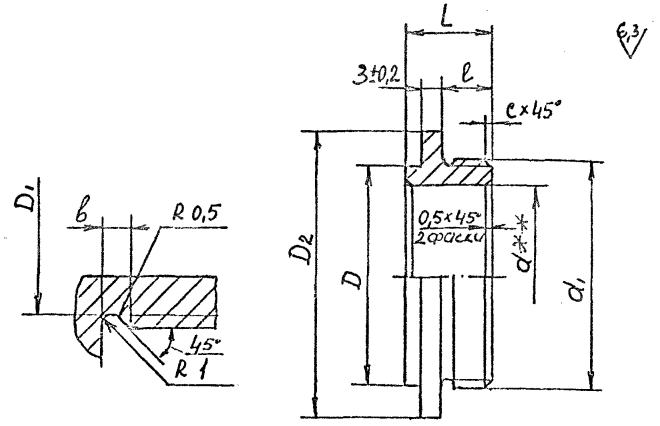

Черт.I

Размеры в мм

Таблица I

Обозначение	применяемость	Нар. диаметр внутр. трубы	d номин.	d пред. откл.	D пред. откл. -0,7	D_1 пред. откл. -0,7	D_2 пред. откл. -0,7	L пред. откл. ± 0,2	l пред. откл. ± 0,2	d_1 резьба поле доп 8g	c пред. откл. ±0,2	b пред. откл. ±0,4	Масса, кг
2604 40364I 0203 003		25	25,5	+0,2I	30	30,0	45*	I8	I0	M33x2	2,0	3,0	0,053
0I6		36	36,5	+0,25	42	39,0	56*			M42x2			0,074
029		38	38,5		45	45,0	60*			M48x2			0,I00
032		56	56,5	+0,3	62	59,5	76*	28	20	M64x3	2,5	4,0	0,I40
045		57	57,5										0,I30
058		60	60,5		64	63,5	83*			M68x3			0,I80
06I		70	70,5		76	76,5	95*			M80x3			0,240
074		75	75,5		82	80,5				M85x3			0,280
087		76	76,5										0,270

Пример условного обозначения кольца на трубу внутреннюю с наружным диаметром 70 мм.

КОЛЬЦО 70/I ОСТ 26-04-I2I6-75

3.I. Материал - сталь марки I2XI8HI0T по ГОСТ 5632-72

3.2. Закалить

3.3. Маркировать Ч, клеймить К на бирке. Бирка Б по ~~ОСТ 26-04-484-72.~~ 2082 364000 ИТ1

3.4. Технические требования по ОСТ 26-04-I222-75.

* Допускается необработанная поверхность с предельными отклонениями по ГОСТ 2590-7I и ГОСТ 9940-8I.

** На поверхности допускается след утяжки

⑥ Зам.

Инв.N подл.	Подп. и дата	Взам.инв.N	Инв.N дубл.	Подп. и дата
302а	[signature]			

4. Конструкция и размеры опор (дет.2) должны соответствовать указанным на черт.2 и в табл.2

Для внутренних труб с наружным диаметром 25...38 мм

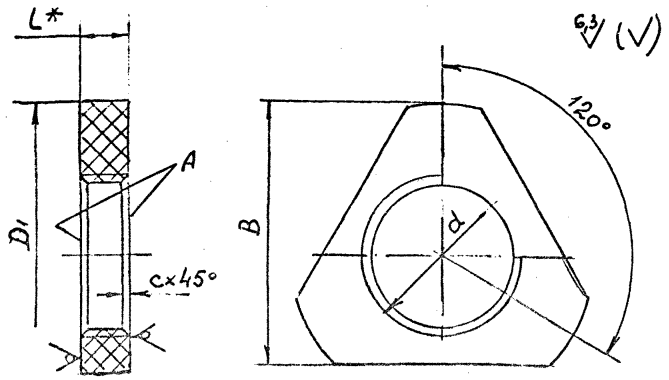

Для внутренних труб с наружным диаметром 56, 76 мм

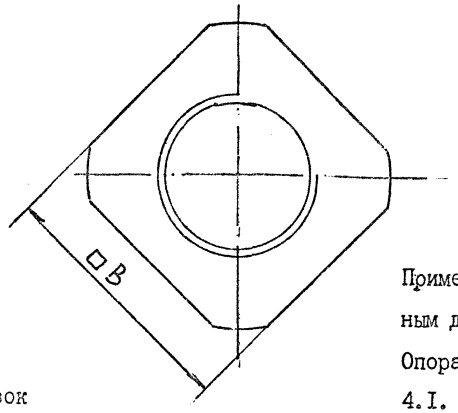

Размеры в мм

Таблица 2

Обозначение	Применяемость	Нар.диам. трубы	Нар.диам. кожуха	d после допуска 7Н	D_1 ном.	D_1 пред. откл.	B ном.	B пред. откл.	L*	c пред. откл. ±0,2	Масса, кг
2604 409948 450I 006		25	70	M33x2	64,5	-0,30	55		I0	2,0	0,03
0I9			I00	M42x2	94,5	-0,35	80	-0,30			0,075
022		36		M48x2							0,065
035		38									0,06
048		56	I50	M64x3	I43,0	-0,40	II5	-0,40	20	2,5	0,I0
05I											0,35
064		57	I00		94,5	-0,35	80	-0,30			0,I0
077			I50		I43,0	-0,40	II5	-0,40			0,35
080		60	I00	M68x3	94,5	-0,35	80	-0,30			0,09
093			I50		I43,0	-0,40	II5	-0,40			0,34
** I05		70		M80x3							0,29
** II8		75		M85x3							0,24
** I2I		76									0,24

Пример условного обозначения опоры на внутреннюю трубу наружным диаметром 70 мм и кожух наружным диаметром I50 мм.

Опора 70-I50/2 ОСТ 26-04-I2I6-75

4.I. Материал - стеклотекстолит СКТФ-5КТ-L по ТУ 6-05-2II-I083-79

4.2. Маркировать Ч, клеймить К на бирке. Бирка Б по ~~ОСТ 26-04-484-72.~~ 2082 364 000 ИТ1

4.3. Технические требования по ОСТ 26-04-I222-75.

4.4. Поверхности А металлизировать. Толщина покрытия не менее 0,I мкм. Допускается оклейка пленкой ~~ПЭТФЭ-ДА-I2 по ТУ 6-05-I579-78.~~ марки ТМ2 ТУ 304-10-007

* Размер для справок

** При новом проектировании не применять

Черт.2

⑥ Зам.

Приложение

Монтаж деталей дисковых опор

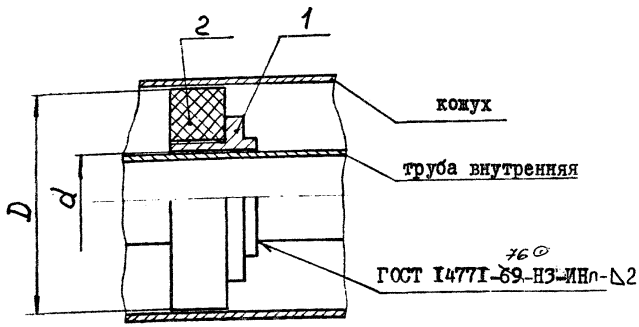

наружные диаметры		d	D	Дет.1 кольцо	Дет.2 опора
трубы внутр.	кожуха			Количество	
				обозначение	
25	70	25,5	64,5	25/I	25-70/2
	I00		94,5		25-I00/2
36	I00	36,5	94,5	36/I	36-I00/2
38		38,5		38/I	38-I00/2
56		56,5		56/I	56-I00/2
	I50		I43,0		56-I50/2
57	I00	57,5	94,5	57/I	57-I00/2
	I50		I43,0		57-I50/2
60	I00	60,5	94,5	60/I	60-I00/2
	I50		I43,0		60-I50/2
70		70,5		70/I	70-I50/2
75		75,5		75/I	75-I50/2
76		76,5		76/I	76-I50/2

Сварочная проволока 1,2 Св 04Х19Н9 ГОСТ 2246-70

Инв.№ подл. | Подп. и дата | 10.02.76 | Взам. инв.№ | Инв.№ дубл. | Подп. и дата

302

ГОСТ 1.0-68 (3)

И С П О Л Н И Т Е Л И :

Начальник сектора 28.8.73 (Павлов Н.Г.)

Начальник сектора 28.8.73 (Макаров Е.И.)

Начальник сектора 28/VIII-73 (Тюрин В.Д.)

Начальник бригады 29/VIII-73 г (Лапшин А.Г.)

Начальник бригады 29 VIII (Камионко Н.А.)

Начальник бригады 28/VIII-73 г. (Хохлов В.И.)

Инженер-конструктор I категории (Снеговая М.И.)

Инженер-конструктор I категории (Слепокурова М.Я.)

Инженер-конструктор (Иващенко Г.Г.)

Инженер-конструктор I категории 28/VIII-73 г. (Бялая И.А.)

Инв. № подл.	Подп. и дата	Взам. инв. №	Инв. № дубл.	Подп. и дата
302	10.02.76			

П Е Р Е Ч Е Н Ь

ссылочных нормативно-технических документов (НТД)

Обозначение	Наименование	С.
ГОСТ 2246-70	Проволока стальная сварочная. Технические условия.	30 31 46
ГОСТ 2590-88	Прокат стальной горячекатанный круглый. Сортамент.	44
ГОСТ 5264-80	Ручная дуговая сварка. Соединения сварные. Основные типы, конструктивные элементы и размеры.	32
ГОСТ 5582-75	Прокат тонколистовой коррозионно-стойкий, жаростойкий и жаропрочный. Технические условия.	31
ГОСТ 5632-72	Стали высоколигированные и сплавы коррозионно-стойкие, жаростойкие и жаропрочные. Марки.	32 44
ГОСТ 9940-81	Трубы бесшовные, горячедеформированные из коррозионно-стойкой стали. Технические условия.	44
ГОСТ 10052-75	Электроды покрытые металлические для ручной дуговой сварки высоколигированных сталей с особыми свойствами. Типы.	32
ГОСТ 14771-76	Дуговая сварка в защитном газе. Соединения сварные. Основные типы, конструктивные элементы и размеры.	31 46

(5) Зам.

Обозначение	Наименование	С.
ГОСТ 19903-74	Прокат листовой горячекатаный. Сортамент.	31
ГОСТ 19904-90	Прокат листовой холоднокатанный. Сортамент.	31
ОСТ 26-04-1221-75	Трубопроводы криогенные. Общие технические требования.	30
ОСТ 26-04-1222-75	Изделия криогенного машиностроения. Общие технические требования.	31 44 45
ОСТ 26-04-2388-79	Сварка металлов.	30 31
ТУ6-05-211-1083-79	Стеклотекстолит СКТФ-5КТ.	45
ТУ14-1-3199-81	Сталь тонколистовая коррозионностойкая. Марок 08Х18Н10, 08Х18Н10Т, 12Х18Н9, 12Х18Н10Т	31
ТУ 304-10-007-91	Пленка теплоизоляционная металлизированная.	45
2082 364000 ИТ1	Инструкция по маркированию, клеймению и пломбированию изделий.	30 31 32 44 45

⑤ Зам.

ЛИСТ РЕГИСТРАЦИИ ИЗМЕНЕНИЙ ОСТ 26-04-1209-75 ; ОСТ 26-04-1291-75 Стр. 4

Изм	Номер листов (страниц)				Номер документа	Подпись	Дата	Срок введения изменения
	измененных	замененных	новых	аннулированных				
6д	1		1211-75		88-90		8.06.90	01.06.90
7д			15а 1211-75		137-91		29.10.91	01.12.91
5					50-91	ОСТ 26-04-1212 снять с/д		1.09.93г.
					48-93	ОСТ 26-04-1210 отменить		1.09.93г.
					49-93	ОСТ 26-04-1211 отменить		— " —
					51-93	ОСТ 26-04-1213 отменить		— " —
					52-93	ОСТ 26-04-1214 снять с/д		— " —
7					53-93	ОСТ 26-04-1215 отменить		— " —
5					54-93	ОСТ 26-04-1216 снять с/д		— " —
4					55-93	ОСТ 26-04-1217 снять огр.с/д		— " —
7					56-93	ОСТ 26-04-1218 снять огр.с/д		— " —
5					57-93	ОСТ 26-04-1219 отменить		— " —
5	29,32	30,31	38а	2,3,29	27-98	ОСТ 26-04-1214 отменить	с 1.09.98г.	
						ОСТ 26-04-1217 отменить	с 1.09.98г.	
6	29	81,82	47а,55а	83,84		ОСТ 26-04-1212		— " —
7	4,32	30,31				ОСТ 26-04-1218 отменить	с 1.09.98г.	
8					47-2002	Попов	1.07.02г.	1.07.02г.
9					2-2006	отменить ОСТ 26-04-1212 с 01.01.06		

gost.e-ecolog.ru