С С С Р

О Т Р А С Л Е В О Й С Т А Н Д А Р Т

РАСШИРИТЕЛИ КОНДЕНСАТА.

ТЕХНИЧЕСКИЕ УСЛОВИЯ

ОСТ 26- 02-910-80

Издание официальное

gost.e-ecolog.ru

СОГЛАСОВАНО
Начальник Управления
оборудования МИНИСТЕХИМПРОМА
_____ В.Г.Штантей
"11" 06 1980 г.

УТВЕРЖДЕНО
Заместитель Министра
химического и нефтяного
машиностроения
_____ В.А.Резниченко
"27" июня 1980 г.

УДК

Группа Г47

О Т Р А С Л Е В О Й С Т А Н Д А Р Т

РАСШИРИТЕЛИ КОНДЕНСАТА

ОСТ 26-02-910-80

Технические условия

Взамен ОСТ 26-02-910-74

ОКП 36 8355

Приказом ЕПО "Союзнефтехиммаш"
от "24" 06 1980 г. №48

срок действия установлен
с "01" 01 1982 г.
до "01" 01 1987 г.

Несоблюдение стандарта преследуется по закону

Настоящий стандарт распространяется на расширители конденсата на условное давление 1,6 МПа (16 кгс/см^2) и температуру рабочей среды до 573 К (300^{0}С).

Расширители конденсата предназначены для выделения пара вторичного вскипания из конденсата (перегретой воды), получаемого в результате конденсации водяного пара на различных установках в нефтеперерабатывающей, нефтехимической, газовой и других смежных отраслях промышленности.

Издание официальное ГР 8170779 от 24.07.80. Перепечатка воспрещена

Расширители конденсата предназначены для работы с невзрывоопасной и непожароопасной средой (водяной пар и конденсат со следами нефтепродуктов и других загрязнений), вызывающей общую коррозию не более 0,2 мм в год.

I. ОСНОВНЫЕ ПАРАМЕТРЫ И РАЗМЕРЫ

I.I. Параметры эксплуатации расширителей конденсата не должны превышать, указанные в табл.I.

Таблица I

Параметры	Температура К (^{o}C)			
	373 (I00)	473 (200)	523 (250)	573 (300)
Расчетное давление, МПа (кгс/см^2)	I,60(I6,0)	I,50(I5,0)	I,40(I4,0)	I,25(I2,5)
Рабочее давление; МПа (кгс/см^2)	I,45(I4,5)	I,36(I3,6)	I,27(I2,7)	I,I3(II,3)

I.2. Конструкция и размеры расширителей конденсата должны соответствовать указанным на черт.I и табл. 2, 3.

I.3. Коды ОКП в полной номенклатуре приведены в таблице обязательного приложения 3.

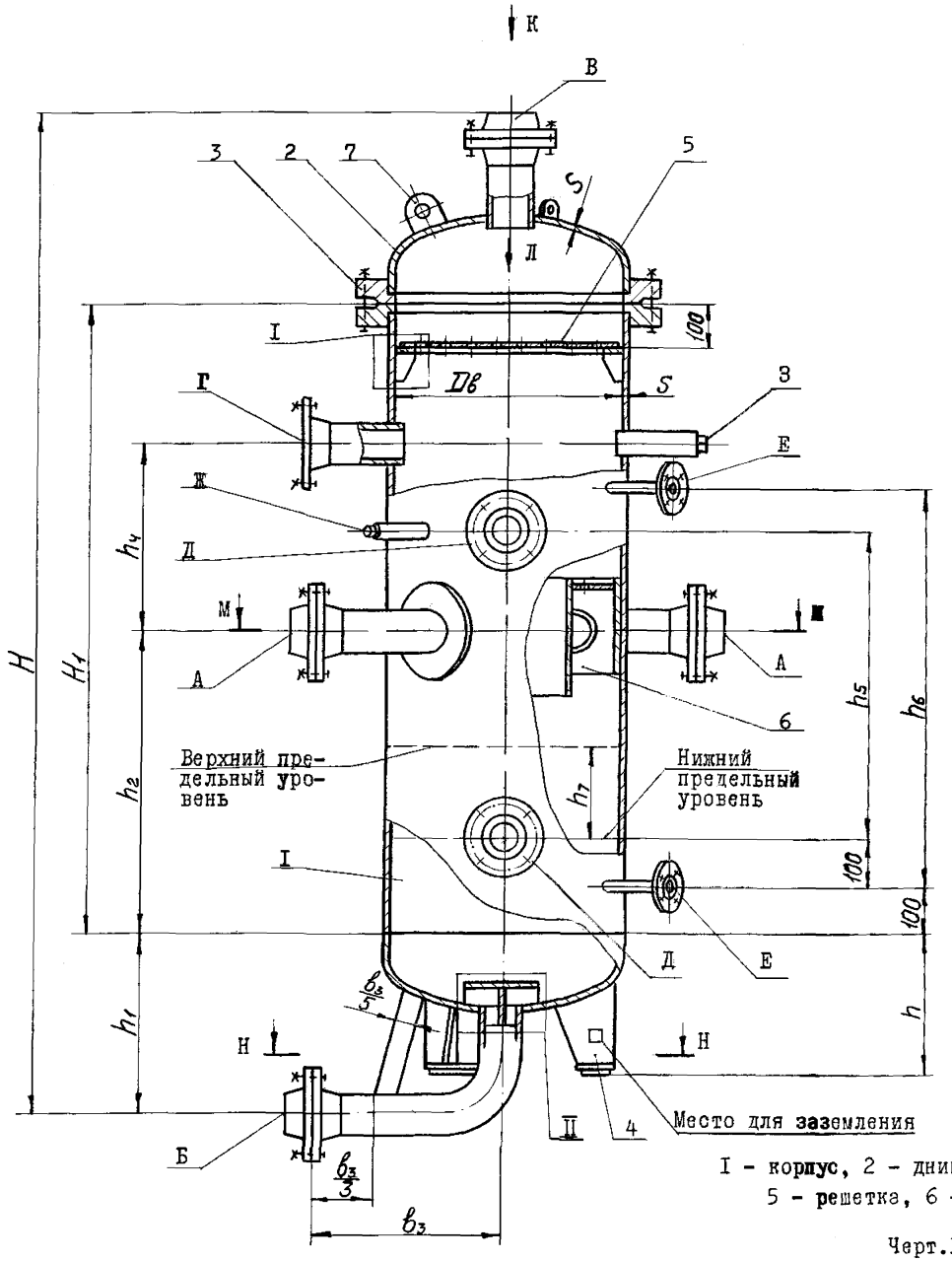

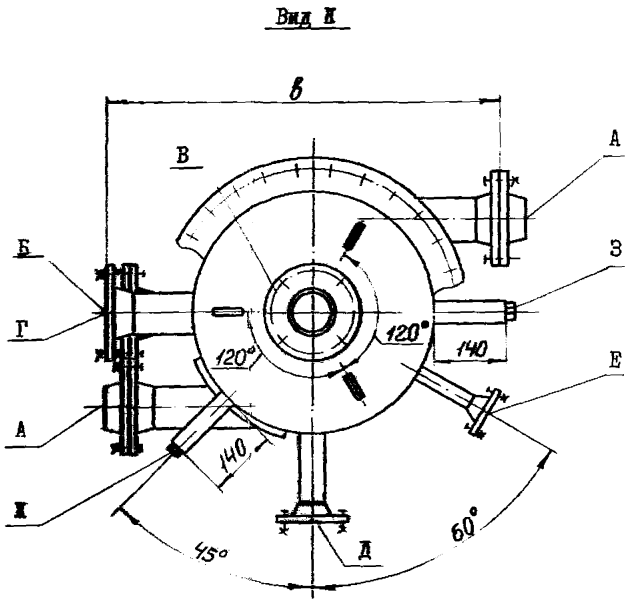

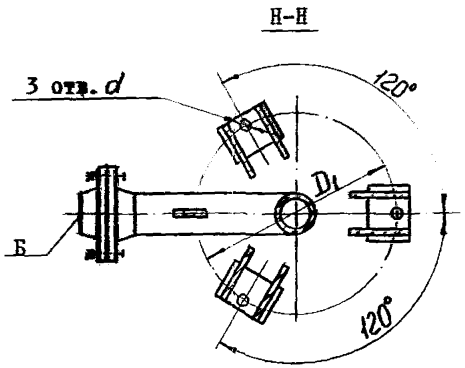

I - корпус, 2 - днище, 3 - фланец аппарата, 4 - опора,
5 - решетка, 6 - отбойник, 7 - серьга

Черт.I

М-М

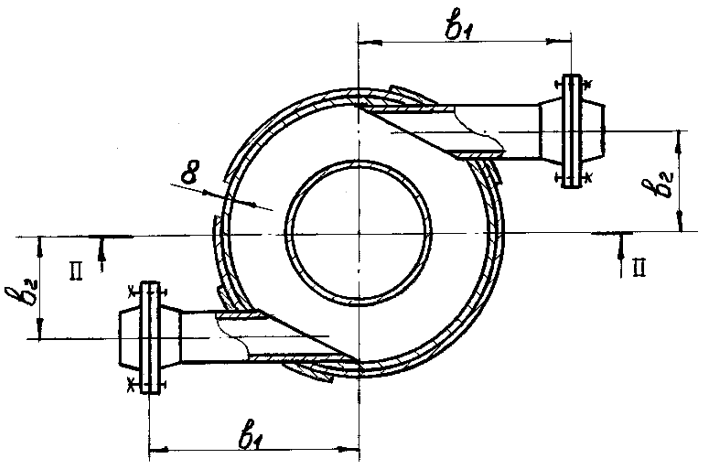

П-П

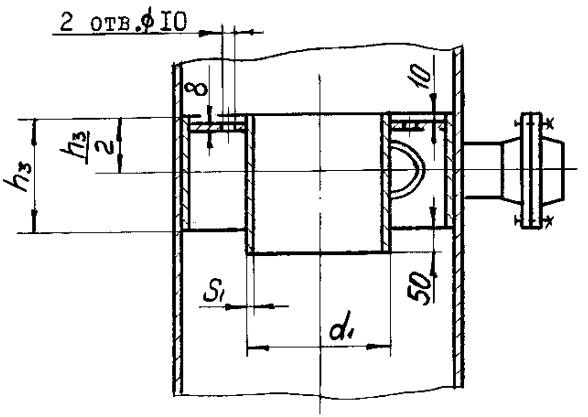

I

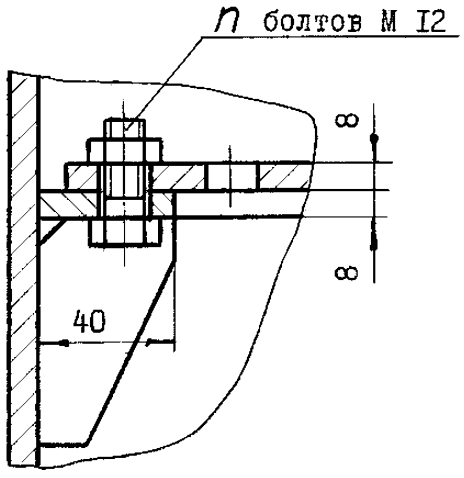

II

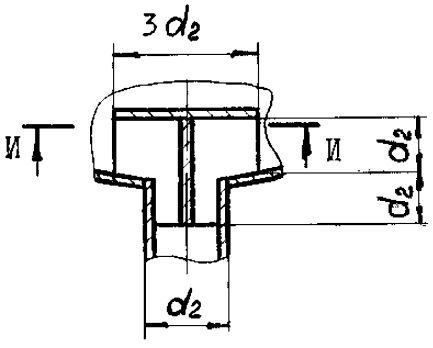

И-И

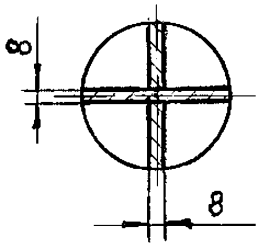

Вид Л

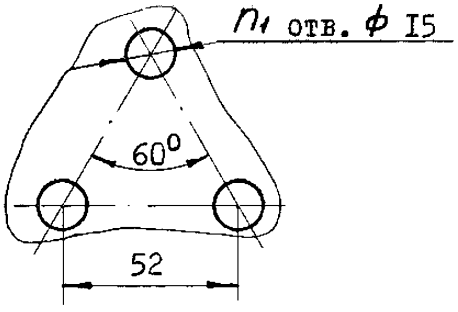

Таблица 2

Размеры в мм

Объем расширителей конденсата V, м³	Минимальный объем парового пространства V_1, м³	Диаметр корпуса, $D_в$	D_1	d	d_1	d_2	S	S_1	H	H_1	h	h_1	h_2
0,20	0,I4	400	340	I9	2I9	89	8	6	I945	I265	300	350	600
0,32	0,20	500	430		273			7	I995		3I0	380	
0,50	0,35	600	320		325	I08		8	2220	I4I5	400	435	650
I,00	0,70	800	720		530	I59	I0		2635	I622	4I5	560	700
2,00	I,50	I000	920	24	630	2I9			3420	2225	495	685	800

Продолжение табл.2

Размеры в мм

Объем расширителей конденсата V, м³	h_3	h_4	h_5	h_6	h_7	b	b_1	b_2	b_3	n	Минимальное n_1	Обозначение опоры по ОСТ 26-665-78	Масса, кг, не более
0,20	I50	400	600	800	I50	793	I50	I45	400	4	35	3-2-400	320
0,32	200					838		I90			58		465
0,50		500	800	900	200	938	450	230	430		88	3-2-I000	590
I,00	250				225	II60	550	305	580	6	I70		880
2,00	300		I000	II00	300	I360	650	375	660		278	3-2-2500	I440

Пример условного обозначения расширителя конденсата объемом 0,20 м³

РК-0,20 ОСТ 26-02-9I0-80

Таблица 3

Назначение штуцеров и бобышек расширителей конденсата

Размеры в мм

Обозначение	Назначение	Количество	Давление условное штуцеров, МПа (кгс/см²)	Диаметр корпуса, Dв				
				400	500	600	800	I000
				Условный диаметр штуцеров и бобышек				
А	Штуцер входа конденсата	2	I,6(I6)	80	80	I00	I50	200
Б	Штуцер выхода конденсата	I						
В	Штуцер выхода пара			50				
Г	Штуцер для предохранительного клапана			80				I50
Д	Штуцер для регулятора уровня	2	4,0(40)	50				
Е	Штуцер для указателя уровня		I,6(I6)	20				
Ж	Бобышка для манометра М20 х I,5	I	-	I5				
З	Бобышка для термометра М27 х 2			20				

2. ТЕХНИЧЕСКИЕ ТРЕБОВАНИЯ

2.I. Расширители конденсата должны изготавливаться в соответствии с требованиями настоящего стандарта, техническими требованиями ОСТ 26-29I-7I и рабочей документации, утвержденной в установленном порядке.

2.2. Расширители конденсата подлежат действию "Правил устройства и безопасной эксплуатации сосудов, работающих под давлением", утвержденных Госгортехнадзором СССР.

2.3. Требования к надежности:

Средний ресурс до капитального ремонта - 70000 ч.

Средний срок службы - I0 лет.

2.4. Допускается изготовление расширителей конденсата с наружным базовым диаметром 426 мм, 530 мм и 630мм.

2.5. Материалы сборочных единиц и деталей расширителей конденсата должны соответствовать указанным в табл.5.

2.6. Стандартные сборочные единицы и детали расширителей конденсата должны соответствовать следующей нормативно-технической документации:

- ГОСТ 6533-78 - Днища эллиптические.
- ОСТ 26-426-72 - Фланцевые соединения аппаратов.
- ОСТ 26-830-73 - Фланцы с соединительным выступом.
- ОСТ 26-I407-76, ОСТ 26-I4I2-76, ОСТ 26-I4I3- 76 - Штуцеры.

- ОСТ 26-2037-77, ОСТ 26-2038-77, ОСТ 26-2040-77, ОСТ 26-2041-77, ОСТ 26-2042-77 - Изделия крепежные для фланцевых соединений.
- ОСТ 26-665- 78 - Опоры (лапы, стойки) вертикальных аппаратов.
- ОСТ 26-02-2038-78 - Пластинки фирменные.
- ОСТ 26-02-2039 -78 - Бобышки, пробки, прокладки
- ГОСТ 13716-73 - Устройства строповые для сосудов и аппаратов.
- ГОСТ 15180-70, ОСТ 26-430-72 - Прокладки.

2.7. На расширителях конденсата должны быть предусмотрены устройства для крепления тепловой изоляции по ГОСТ 17314-71.

2.8. Требования к материалам, виды их испытаний должны соответствовать ОСТ 26-291-71.

2.9. Выбор сварочных материалов при изготовлении расширителей конденсата и контроль сварных швов производить в соответствии с ОСТ 26-291-71.

2.10. Расчет на прочность корпусов и днищ расширителей должен быть проведен по ГОСТ 14249-79.

2.11. Укрепление отверстий в местах установки штуцеров должно быть подтверждено расчетом по ОСТ 26-2045-77. Конструкция укрепления может выполняться как укрепляющими кольцами, так и утолщенными патрубками штуцеров.

Таблица 5

Материальное оформление расширителей конденсата

Наименование сборочных единиц и деталей			Марка стали, обозначение стандарта
Корпус, днище, укрепляющие кольца			ВСт3пс5 ГОСТ 380-71, *3) Сталь 20 ГОСТ 1050-74 *1)
Фланцы аппарата			Сталь 20 ГОСТ 1050-74
Штуцеры	фланцы		Сталь 20 ГОСТ 1050-74
	патрубки		
Прокладки			Паронит ПОН ГОСТ 481-71
Трубы			Сталь 20 ГОСТ 1050-74
Бобышки			
Серьги для строповки			ВСт3пс5 ГОСТ 380-71
Внутренние устройства, опоры			ВСт3пс3 ГОСТ 380-71
Отбойник			08Х13 ГОСТ 5632-72
Крепежные детали	внутренних устройств		
	фланцев аппарата	шпильки	Сталь 35Х *2), Сталь 35 ГОСТ 1050-74
		гайки	Сталь 35Х *2), Сталь 25 ГОСТ 1050-74
	штуцеров	болты	Сталь 35 ГОСТ 1050-74
		гайки	Сталь 25 ГОСТ 1050-74

*1) Только для корпуса расширителя конденсата диаметром 426 мм

*2) Только для расширителей конденсата диаметром 1000 мм

*3) В технически обоснованных случаях допускается применение стали марки ВСт3пс других категорий с пределами применения по ОСТ 26-291-71.

2.12. Резьба метрическая должна выполняться по СТ СЭВ 182-75, допуски на резьбу по ГОСТ 16093-70, поля допусков для шпилек - 8g, для гаек - 7н.

2.13. Неплоскостность привалочных поверхностей фланцев каждой пары штуцеров для указателей уровня и камер уровнемеров относительно одной вертикальной плоскости не более 2 мм на длине 1000 мм.

Смещение вертикальных осей фланцев данных штуцеров относительно вертикальной оси номинального расположения не более 2 мм на длине 1000 мм.

2.14. Места заземления и расположения центра массы расширителей конденсата должны быть обозначены яркой несмываемой краской.

3. ТРЕБОВАНИЯ БЕЗОПАСНОСТИ

3.1. Требования безопасности к конструкции расширителей конденсата - в соответствии с "Правилами устройства и безопасной эксплуатации сосудов, работающих под давлением ", раздел 2 и ГОСТ 12.2.003-74.

3.2. Требования безопасности к эсплуатации - в соответствии с обязательным приложением 1 настоящего стандарта.

4. КОМПЛЕКТНОСТЬ

4.1. В комплект поставки входят:

- расширитель конденсата в собранном виде в соответствии с технической документацией;

- пробки и прокладки к резьбовым отверстиям под приборы КиА;

- комплект запасных прокладок фланцевых и резьбовых соединений.

К комплекту прикладывается техническая и товаросопроводительная документация:

- паспорт в одном экземпляре по форме, установленной Правилами Госгортехнадзора СССР;

- сборочные чертежи общего вида расширителя конденсата с необходимыми расчетами на прочность;

- требования к монтажу и эксплуатации;

- комплектовочная ведомость;

- упаковочные листы на каждое отправляемое место в двух экземплярах.

5. ПРАВИЛА ПРИЕМКИ И МЕТОДЫ КОНТРОЛЯ

5.1. Испытания и приемку расширителей конденсата производить в соответствии с требованиями ОСТ 26-291-71 раздел 4.

5.2. Расширители конденсата должны подвергаться приемо-сдаточным испытаниям на предприятии-изготовителе на соответствие расширителей конденсата требованиям рабочей документации, ОСТ 26-291-71 и настоящих технических условий.

5.3. Размеры контролируются с помощью универсального мерительного инструмента.

6. МАРКИРОВКА, УПАКОВКА, ТРАНСПОРТИРОВАНИЕ И ХРАНЕНИЕ

6.1. Маркировка, упаковка и транспортирование, хранение и консервация расширителей конденсата в соответствии с ОСТ 26-291-71 раздел 5 и настоящими требованиями.

6.2. Расширители конденсата являются габаритными грузами при перевозке по железным дорогам Союза ССР. Погрузку и крепление расширителей конденсата производить по "Техническим условиям погрузки и крепления грузов", "Транспорт", Москва, 1969г.

6.3. Транспортирование и хранение расширителей конденсата должны производиться по группе ОЖ I ГОСТ 15150-69.

6.4. Условия хранения должны обеспечить сохранность расширителей конденсата от механических повреждений, защиту от атмосферных осадков.

6.5. Расширители конденсата должны храниться установленными на подкладках, исключающих непосредственное касание пола или земли и с расположением, допускающим осмотр.

6.6. При повышении срока хранения, предусмотренного гарантийными сроками консервации, все сборочные единицы и детали бывшие законсервированными, подлежат контрольному осмотру и перекон-

сервации заказчиком.

7. УКАЗАНИЯ ПО ЭКСПЛУАТАЦИИ

Указания по эксплуатации - в соответствии с обязательным приложением I настоящего стандарта.

8. ГАРАНТИИ ИЗГОТОВИТЕЛЯ

8.I. Предприятие-изготовитель гарантирует соответствие расширителей конденсата требованиям настоящих технических условий при соблюдении правил монтажа, хранения и транспортирования, установленных настоящими техническими условиями, а также сроков проведения планово-предупредительного ремонта.

8.2. Гарантийный срок устанавливается I8 месяцев со дня ввода расширителей конденсата в эксплуатацию, но не более 24 месяцев после отгрузки с предприятия-изготовителя.

Главный инженер ЦКБН Ю.А.Кащицкий

Зав.отделом стандартизации А.Ю. Пролесковский

Зав.отделом № I Д.А. Фокин

Руководитель темы Ю.А. Суханов

Исполнители: В.М. Винюков

А.П. Токарева

Г.К. Петухова

См. на следующей стр.

СОГЛАСОВАНО

НПО "Союзнефтехиммаш"

Начальник

ВНИИНЕФТЕМАШ

Заместитель директора

Заведующий отделом стандартизации

ЦК профсоюза рабочих химической и

нефтехимической промышленности

В.В.Плышевский

Г.В.Мамонтов

Л.С.Мирзоян

письмом №02-06-648/ПА

от I0.06.80г.

ПРИЛОЖЕНИЕ I
Обязательное

ТРЕБОВАНИЯ К МОНТАЖУ И ЭКСПЛУАТАЦИИ

I. ОБЩИЕ УКАЗАНИЯ

I.I. Настоящие требования составлены к расширителям конденсата по ОСТ 26-02-910-80.

I.2. Расширители конденсата предназначены для выделения пара вторичного вскипания из конденсата, получаемого в результате конденсации водяного пара на различных установках нефтеперерабатывающей, нефтехимической, газовой и других смежных отраслях промышленности.

I.3. Расширители конденсата могут устанавливаться в районах со средней температурой самой холодной пятидневки не ниже 233 К (минус 40°С).

Расширители конденсата, поставляемые в районы с температурой самой холодной пятидневки ниже 233 К(минус 40°С) должны устанавливаться в помещении или блок-боксе.

2. ТРЕБОВАНИЯ К МОНТАЖУ

2.I. При монтаже расширителей конденсата должны выполняться требования СНиП Ш-31-78 "Строительные нормы и правила. Правила производства и приемки работ. Технологическое оборудование. Основ-

ные положения" и настоящие требования.

2.2. Расположение расширителей конденсата на площадке технологической установки (линии) должно обеспечивать необходимые разрывы между аппаратами в соответствии с действующими нормами для их обслуживания при эксплуатации и ремонте.

2.3. Строповка расширителей конденсата должна осуществляться согласно черт.I настоящих требований. Запрещается стропить за технологические штуцера.

2.4. Расширители конденсата могут устанавливаться как на металлоконструкциях, так и на бетонном фундаменте.

2.5. Выверку проектного положения на фундаменте расширителей конденсата производить в соответствии с "Инструкцией по монтажу сосудов и аппаратов колонного и башенного типов", ВСН 351-75, ММСС СССР Москва, 1977г.

При этом отклонение от вертикали образующей аппарата должно быть не более 5 мм на всю высоту аппарата.

2.6. Металлоконструкция или фундамент должны быть рассчитаны на удельное давление не менее I (10) МПа (кгс/см^2).

3. ТРЕБОВАНИЯ К ТЕПЛОИЗОЛЯЦИИ

3.I. На месте монтажа расширители конденсата должны быть теплоизолированы.

3.2. Тип и толщина теплоизоляции определяется проектной ор-

ганизацией, осуществляющей привязку расширителей конденсата, из условий теплопотерь с учетом климатических условий.

3.3. Теплоизоляция должна выполняться в соответствии с проектом работ по теплоизоляции.

4. ТРЕБОВАНИЯ К ИСПЫТАНИЮ

4.I. Расширители конденсата перед пуском в эксплуатацию, а также периодически в процессе эксплуатации, должны подвергаться гидравлическим испытаниям на прочность и плотность в соответствии с требованиями "Правил устройства и безопасной эксплуатации сосудов, работающих под давлением", раздел 4,6 и настоящих требований.

4.I.I. Гидравлические испытания расширителей конденсата должны производиться при положительных температурах окружающего воздуха. Разница температур металла и окружающего воздуха не должна вызывать выпадения влаги на поверхности аппарата.

4.I.2. Гидроиспытания при температуре окружающего воздуха ниже 273К (0°С) должны проводиться с использованием незамерзающих жидкостей (раствор хлористого кальция и др.). По окончании испытаний с применением раствора хлористого кальция и др. расширители конденсата необходимо пропарить.

4.I.3. При заполнении расширителей конденсата жидкостью, используемой для гидроиспытания, должно быть обеспечено полное удаление воздуха из аппарата.

4.I.4. Повышение давления при гидравлическом испытании должно осуществляться плавно без гидравлических ударов.

4.I.5. При неудовлетворительных результатах испытания обнаруженные дефекты должны быть устранены, а испытание повторено.

4.I.6. По окончании испытаний расширители конденсата должны быть полностью освобождены от жидкости.

4.I.7. Результаты гидроиспытаний должны быть занесены в паспорта расширителей конденсата.

4.2. Испытания расширителей конденсата в зимнее время следует производить в соответствии с "Регламентом проведения в зимнее время пуска, остановки и испытаний на плотность аппаратуры химических, нефтехимических и нефтеперерабатывающих заводов, а также газовых промыслов и газобензиновых заводов", утвержденным Минхиммашем и согласованным с Госгортехнадзором СССР.

5. ТРЕБОВАНИЯ К ПУСКУ И ОСТАНОВКЕ

5.I. Все подводящие и отводящие трубопроводы перед подсоединением к расширителям конденсата должны быть очищены от грязи и мусора и продуты сжатым воздухом.

5.2. Перед пуском расширителей конденсата в эксплуатацию необходимо заполнить их водой до нижнего предельного уровня.

5.3. На трубопроводе входа конденсата предусмотреть шту-

цер для заполнения расширителя конденсата водой.

5.4. Повышение давления до рабочего при пуске и понижение при остановке должно производиться постепенно. При этом гидравлические удары не допускаются.

5.5. Пуск и остановку расширителей конденсата в зимнее время следует производить в соответствии с "Регламентом проведения в зимнее время пуска, остановки и испытаний на плотность аппаратуры химических, нефтехимических и нефтеперерабатывающих заводов, а также газовых промыслов и газобензиновых заводов", утвержденным Минхиммашем и согласованным с Госгортехнадзором СССР.

6. ТРЕБОВАНИЯ БЕЗОПАСНОСТИ

6.1. Эксплуатация расширителей конденсата должна производиться при строгом соблюдении требований разделов I и 2 "Правил безопасности в нефтегазодобывающей промышленности" и разделов 5,6;7, 8 "Правил устройства и безопасной эксплуатации сосудов, работающих под давлением", утвержденных Госгортехнадзором СССР, а также настоящих требований.

6.2. Расширители конденсата должны быть остановлены:

- при повышении давления выше разрешенного технической характеристикой;

- при неисправности предохранительного клапана;

- при обнаружении в основных элементах аппарата трещин, выпучин, значительного утонения стенок, пропусков, потения в

сварных швах;

- при неисправности манометра или термометра и невозможности определить параметры по другим приборам;

- при неисправности или неполном количестве крепежных деталей фланцевых соединений;

- при возникновении пожара, непосредственно угрожающего аппарату под давлением.

6.3. Проведение ремонтных и других видов работ с расширителями конденсата во время их работы не допускается.

6.4. Расширители конденсата на месте монтажа должны быть заземлены. Заземление должно быть выполнено в соответствии с "Правилами защиты от статического электричества производств химической, нефтехимической и нефтеперерабатывающей промышленности". Молниезащита аппаратов должна выполняться в соответствии с "Указаниями по проектированию и устройству молниезащиты зданий и сооружений" (СН 305-77).

7. ТРЕБОВАНИЯ К ЭКСПЛУАТАЦИИ

7.I. Эксплуатация расширителей конденсата должна производиться на параметры, не превышающие указанные в паспортах аппаратов и в соответствии с таблицей I настоящего стандарта.

7.I.I. Эксплуатация расширителей конденсата на параметры, отличающиеся от указанных в прилагаемой к аппаратам технической документации, допускается только после согласования с разра-

ботчиком стандарта.

7.2. Для осуществления контроля за скоростью коррозии расчетных элементов расширителей конденсата необходимо не реже одного раза в два года производить замер их толщин неразрушающим методом контроля.

7.3. При остановке расширителей конденсата в зимнее время воду из аппаратов необходимо слить.

8.ХАРАКТЕРНЫЕ НЕИСПРАВНОСТИ И МЕТОДЫ ИХ УСТРАНЕНИЯ

Наименование неисправности, внешнее проявление и дополнительные признаки	Вероятная причина	Метод устранения
Пропуск пара, воды во фланцевых соединениях	Ослабло крепление фланцевого соединения. Повреждена прокладка	Остановить расширитель конденсата. Сбросить давление. Подтянуть крепежные детали фланцевого соединения. При необходимости заменить прокладку.
Попадание жидкости в трубопровод выхода пара. Имеется сигнал верхнего предельного уровня	Плохой спуск жидкости. Засорение трубопровода или	Остановить расширитель конденсата. Проверить систему регулирования

Наименование неисправности, внешнее проявление и дополнительные признаки	Вероятная причина	Метод устранения
Залит указатель уровня, нет сброса воды.	арматуры. Неисправна система регулирования уровня.	уровня и устранить неисправности. Прочистить трубопровод, арматуру.

Схема строповок расширителей конденсата

С траверсой

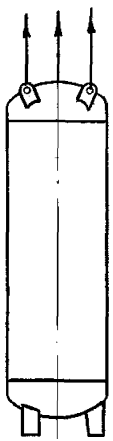

Без траверсы

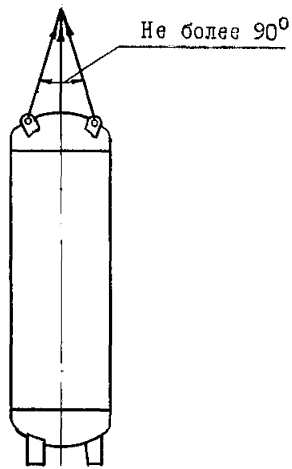

Черт.I

ПРИЛОЖЕНИЕ 2
Рекомендуемое

Рекомендации по определению производительности расширителя конденсата

Выбор типоразмера расширителя конденсата определяется параметрами получения вторичного пара. Пар вторичного вскипания получается в результате вскипания конденсата (перегретой воды) при падении его давления от P_I до P_2.

Количество пара вторичного вскипания, получаемого на I кг конденсата (перегретой воды), определяется по формуле:

$$\beta = \frac{i'_1 - i'_2}{r_2} \quad \frac{\text{кг пара}}{\text{кг воды}}$$

где i'_1, i'_2 ккал/кг - энтальпия конденсата (перегретой воды) на линии насыщения соответственно при давлениях P_I и P_2;

r_2 ккал/кг - скрытая теплота парообразования при давлении P_2;

Общее количество пара вторичного вскипания

$$Двв = \beta \cdot Дк \quad кг/ч$$

где Дк - количество конденсата (перегретой воды), поступающей в расширитель конденсата.

Требуемый объем парового пространства расширителя конденсата определяется по формуле:

$$V_п = \frac{Двв \cdot x}{\rho \cdot q_v} \quad м^3$$

где x = 0,95-0,97 - степень сухости пара вторичного вскипания;

ρ кг/м^3 - плотность пара вторичного вскипания при давлении в расширителе конденсата;

q_v - напряжение парового пространства расширителя;

$q_v = 2000 \frac{м^3}{м^3/ч}$ - для конденсата со следами нефтепродуктов и других загрязнений

Зная требуемый объем парового пространства по табл.2 настоящего стандарта выбираем расширитель конденсата нужного объема.

Скорость пара вторичного вскипания в корпусе расширителя конденсата

$$\omega = \frac{Двв \cdot x}{3600 \cdot \rho \cdot 0{,}785 D^2} \leq 2 \text{ м/с}$$

где D м - внутренний диаметр расширителя.

ПРИЛОЖЕНИЕ 3
Обязательное

Коды ОКП в полной номенклатуре

Обозначение расширителей конденсата	Код ОКП
РК - 0,20	36 8355 II03 08
РК - 0,32	36 8355 II05 06
РК - 0,50	36 8355 I20I 07
РК - I,00	36 8355 I30I 04
РК - 2,00	36 8355 I40I 0I

СОГЛАСОВАНО

Главный инженер
Управления оборудования
Миннефтехимпрома СССР
_____ Ю.А.Тюрясов
"08" 04 1985 г.

ОКП 36 8355

ИЗМЕНЕНИЕ № 1

УТВЕРЖДАЮ

Заместитель Министра
химического и нефтяного
машиностроения СССР
_____ П.Д.Григорьев
"17" апреля 1985 г.
со сроком введения
с 01.06.85

Группа Г 47

ОСТ 26-02-910-80

РАСШИРИТЕЛИ КОНДЕНСАТА

Технические условия

Срок действия стандарта продлить до 01.01.92 г.

Вводную часть дополнить абзацем: " Установленные настоящим стандартом показатели технического уровня соответствуют высшей категории качества".

По всему тексту стандарта заменить ссылки:

ГОСТ 481-71	на	ГОСТ 481-80
ГОСТ 14249-79	на	ГОСТ 14249-80
ГОСТ 16093-70	на	ГОСТ 16093-81
ГОСТ 17314-71	на	ГОСТ 17314-81
ОСТ 26-291-71	на	ОСТ 26-291-79
ОСТ 26-426-72	на	ОСТ 26-426-79
ОСТ 26-665-78	на	ОСТ 26-665-79
ОСТ 26-830-73	на	ГОСТ 12820-80
ОСТ 26-1407-76	на	ОСТ 26-02-2066-83
ОСТ 26-1412-76	на	ОСТ 26-02-2071-83

ГР 817077/01 от 05.05.85.

СТ СЭВ I82-75	на	ГОСТ 24705-8I
ОСТ 26-430-72	на	ОСТ 26-430-79
ОСТ 26-I4I3-76	на	ОСТ 26-02-2072-83
ОСТ 26-2045-77	на	ГОСТ 24765-8I
СНиП II-3I-78	на	СНиП 3.05.05.-84

ОСТ 26-02-2038-78 - аннулировать

Таблица 2. Графа D I. Для расширителей конденсата объемом 0,50 м^3 заменить размер 320 мм на 520 мм.

Графа b I. Для расширителей конденсата объемом 0,20 м^3 и 0,32 м^3 заменить размер I50 на 400 мм.

Дополнить графой

Объем расширителя конденсата V, м^3	Удельная металлоемкость, кг/м^3 не более
0,20	I600
0,32	I460
0,50	II80
I,00	880
2,00	720

Таблица 3. Графу "Давление условное штуцеров, МПа(кгс/см^2)" исключить.

Дополнить примечанием:

"Примечание. Штуцера с условным проходом до 80 мм включительно применять на Ру 4,0 МПа(40 кгс/см^2), штуцера с условным проходом более 80 мм применять на Ру I,6 МПа (I6 кгс/см^2)".

Пункт 2.13. изложить в новой редакции: "Допуск плоскостности привалочных поверхностей штуцеров камеры уровнемера и указателя уровня относительно одной вертикальной плоскости не более 2 мм на длине 1000 мм. Позиционный допуск вертикальных осей фланцев данных штуцеров относительно одной вертикальной оси номинального расположения не более 2 мм на длине 1000 мм".

Раздел 5 дополнить пунктом: " 5.4. Расширители конденсата должны подвергаться периодическим испытаниям не реже одного раза в два года. Объем испытаний определяется программой и методикой испытаний, утвержденной в установленном порядке".

Начальник ЦКБН И.К. Глушко

Зав.отделом стандартизации А.Ю. Пролесковский

Зав. отделом № 1 Д.А. Фокин

Рук. темы - ГКП отд. № 1 Ю.А. Суханов

Исполнитель - рук. бригады В.М. Винюков

СОГЛАСОВАНО:

Начальник Всесоюзного Промышленного объединения нефтеперерабатывающего и нефтехимического машиностроения (СОЮЗНЕФТЕХИММАШ) В.В. Плышевский

Начальник Технического Управления МИНХИММАША А.М. Васильев

gost.e-ecolog.ru