

СОВЕТ ЭКОНОМИЧЕСКОЙ ВЗАИМОПОМОЩИ

СТАНДАРТ СЭВ
СТ СЭВ 1132–78

ЛАМПЫ ГАЛОГЕННЫЕ КИНОПРОЕКЦИОННЫЕ С ЭЛЛИПТИЧЕСКИМ ОТРАЖАТЕЛЕМ

1979

gost.e-ecolog.ru

Постановлением Государственного комитета СССР по стандартам от 23 ноября 1978 г. № 3090 стандарт Совета Экономической Взаимопомощи СТ СЭВ 1132—78 «Лампы галогенные кинопроекционные с эллиптическим отражателем» введен в действие в качестве государственного стандарта СССР

в договорно-правовых отношениях по сотрудничеству	**01.01 1980 г.**
в народном хозяйстве СССР	**01.01 1980 г.**

Сдано в наб. 13 12 78 Подп. в печ. 04.01.79 0,75 п. л. 0,63 уч.-изд. л. Тир 6500 Цена 3 коп

Ордена «Знак Почета» Издательство стандартов. Москва, Д-557, Новопресненский пер., 3
Тип. «Московский печатник». Москва, Лялин пер., 6. Зак. 1642

УДК 621.326

СОВЕТ ЭКОНОМИЧЕСКОЙ ВЗАИМОПОМОЩИ	СТАНДАРТ СЭВ	СТ СЭВ 1132—78
	ЛАМПЫ ГАЛОГЕННЫЕ КИНОПРОЕКЦИОННЫЕ С ЭЛЛИПТИЧЕСКИМ ОТРАЖАТЕЛЕМ	Группа Е81

Настоящий стандарт СЭВ распространяется на галогенные кинопроекционные лампы с эллиптическим отражателем, предназначенные для работы в узкопленочных кинопроекторах.

1. УСЛОВНОЕ ОБОЗНАЧЕНИЕ

Условное обозначение лампы должно содержать следующие данные:

буквенный символ типа лампы;

номинальное напряжение в вольтах;

номинальную мощность в ваттах.

2. ТЕХНИЧЕСКИЕ ТРЕБОВАНИЯ

2.1. При включении на номинальное напряжение лампа должна гореть — спираль должна накаливаться.

2.2. Мастика, применяемая для крепления лампы в отражателе, не должна загрязнять рабочую поверхность отражателя и колбы лампы. Колба лампы не должна иметь дефектов и пятен, ухудшающих оптическое качество лампы.

2.3. Размеры ламп должны соответствовать значениям, указанным на черт. 1.

2.4. Лампы должны изготавливаться с цоколем GZ 6.35. Размеры цоколя должны соответствовать значениям, указанным на черт. 2 и в табл. 1.

Штырьки цоколя должны быть чистыми и обеспечивать надежный электрический контакт. Концы штырьков не должны иметь заусенцев.

2.5. Отражатель не должен иметь дырок, царапин, сколов, загрязнений и пятен, ухудшающих оптические качества

Утвержден Постоянной Комиссией по стандартизации
София, июнь 1978 г.

отражателя. Холодные зеркала в проходящем свете должны быть одного тона. Зеркальное покрытие на внутренней поверхности отражателя должно быть прочным.

Лампа галогенная кинопроекционная с эллиптическим отражателем

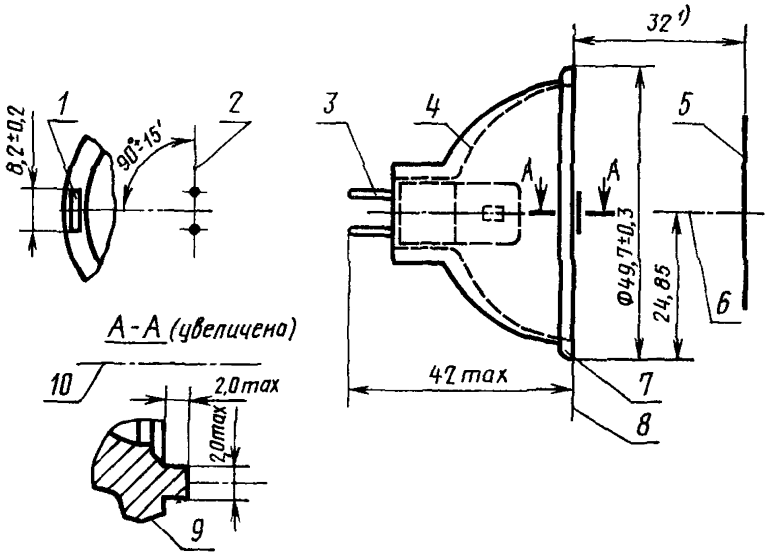

1—относительный выступ; *2*—плоскость штырьков; *3*—штырек; *4*—зеркальный слой; *5*—кадровое окно; *6*—оптическая ось проектора; *7*—точка крепления в проекторе; *8*—относительная плоскость; *9*—косое сечение; *10*—ось зеркала.

Примечания:

1. Оптимальная установка зависит от используемого объектива.
2. Относительный выступ необязателен, но в конструкции проектора необходимо предусматривать паз для него.

Черт. 1

Цоколь GZ 6.35

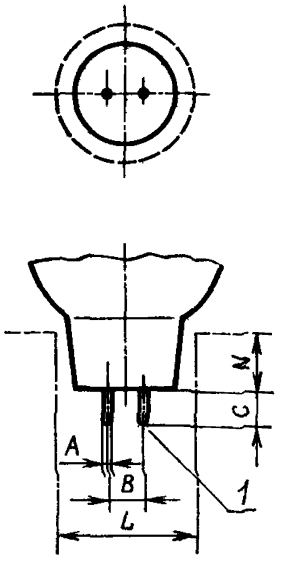

1—концы штырьков заострены. Чертеж дается только для показа контролируемых размеров.

Примечание. Форма горловины лампы произвольная. Не допускается использовать ее для закрепления лампы.

Черт. 2

Таблица 1

мм

Размеры	Не менее	Не более
A	0,95	1,05
B	6,35[1]	
C	6,00	—
L[1]	25,00	—
N[2]	10,00	—

[1] Измеряется соответствующим калибром.

[2] Размерами *N* и *L* определяют пространство, оставляемое свободным для горловины лампы.

2.6. Спектральное пропускание холодных зеркал должно соответствовать следующим требованиям:

среднее пропускание инфракрасного излучения холодных зеркал в диапазоне волн от 900 до 2000 нм должно быть не менее 80%. При длине волны 800±50 нм пропускание должно составлять 50%. При длинах волн от 450 до 700 нм пропускание должно быть не более 8%, а среднее пропускание должно составлять не более 5%.

2.7. Холодные зеркала должны быть термостойкими. Изменение температуры должно осуществляться в пределах 293 К (20°С) — 723 К (450°С).

2.8. Крепление лампы в отражателе должно быть прочным и выдерживать постепенно возрастающее осевое усилие до 15 Н, а после 70% номинальной продолжительности горения должно выдерживать усилие не менее 10 Н.

2.9. Потребляемая мощность ламп не должна превышать 12% номинальной мощности.

2.10. Номинальная продолжительность горения ламп должна соответствовать значениям, приведенным в приложениях 1—4.

Средняя продолжительность горения, измеренная на 10 лампах, должна составлять не менее 90% номинальной продолжительности горения. Продолжительность горения отдельных ламп должна составлять не менее 70% номинальной продолжительности горения.

2.11. Технические характеристики галогенных кинопроекционных ламп с эллиптическим отражателем приведены в информационном приложении.

3. ПРАВИЛА ПРИЕМКИ

3.1. В зависимости от вида испытаний, контролируемых технических характеристик и требований правила приемки должны устанавливаться в соответствии с табл. 2 и 3.

3.2. Типовые испытания проводятся в полном объеме настоящего стандарта СЭВ при разработке нового изделия, а также при изменении технологии и материалов, если эти изменения могут повлиять на качество ламп.

Таблица 2

Наименование проверяемых параметров	Номера пунктов		Номинальный процент брака P_α	
	технических требований	методов испытаний	по отдельным пунктам	по всем пунктам вместе
Работоспособность	2.1	4.2	0,65	1,0
Маркировка	5.1	4.3	0,65	
Внешний вид	2.2	4.3	4,0	4,0
Размеры	2.3	4.4	2,5	
Цоколь	2.4	4.5	1,0	
Качество зеркала, прочность нанесения отражающего покрытия	2.5	4.6	2,5	4,0
Спектральное пропускание холодного зеркала	2.6	4.7	2,5	
Термостойкость зеркала	2.7	4.8	2,5	
Прочность крепления лампы в отражателе	2.8	4.9	1,5	—
Потребляемая мощность	2.9	4.10	6,5	—
Продолжительность горения	2.10	4.11	10,0	—

Таблица 3

шт.

Количество ламп в партии	Объем выборки	Допустимое количество дефектных ламп при номинальном проценте брака P_α					
		1,0	1,5	2,5	4,0	6,5	10,0
До 3200	13	0	0	1	1	2	3
Свыше 3201 до 35000	20	0	1	1	2	3	5
Свыше 35000 до 150000	32	1	1	2	3	5	7

4. МЕТОДЫ ИСПЫТАНИЙ

4.1. Все испытания, если нет особых указаний в стандартах СЭВ, проводят в помещении с температурой окружающей среды от 293 до 303 К (от 20 до 30°С) и относительной влажности не более 70%.

4.2. Работоспособность лампы следует проверять, включая ее на номинальное напряжение на 30 с.

4.3. Внешний вид, чистота колбы и зеркала, четкость маркировки должны проверяться внешним осмотром невооруженным глазом.

4.4. Размеры лампы должны проверяться измерительным инструментом, обеспечивающим точность измерений не менее 0,1 мм.

4.5. Размеры цоколя лампы должны проверяться соответствующим калибром.

4.6. Проверка целостности зеркального покрытия и его тона должна производиться внешним осмотром в проходящем свете на основании сопоставления с образцами.

Контроль прилипания покрытия должен осуществляться снятием липкой пленки. При этом покрытие не должно прилипать к пленке.

4.7. Измерение спектрального пропускания должно осуществляться в диапазоне длин волн от 400 до 2000 нм с помощью спектрофотометра или интерференционных фильтров, ширина деления которого не превышает 20 нм.

4.8. Перед испытанием на термостойкость лампы необходимо выдержать при комнатной температуре в течение 6 ч. Затем лампы помещают в термокамеру, в которой устанавливается температура, равная 450+15°С, и по истечении 5 мин лампы вынимают из камеры и выдерживают их до достижения ими комнатной температуры. После проведения испытания на отражателе не должно быть обнаружено повреждений зеркального покрытия.

4.9. Прочность крепления лампы в отражателе должна проверяться на спецустановке.

4.10. Электрические характеристики лампы должны проверяться при номинальном напряжении.

Положение лампы при испытании горизонтальное.

Испытания должны проводиться при номинальном напряжении постоянного или переменного тока частотой 50 Гц.

4.11. Испытание ламп на продолжительность горения должно проводиться на переменном токе 50 Гц.

Кратковременные колебания напряжения на контактах лампы не должны превышать ±1% номинального и контролироваться прибором класса не ниже 0,5.

Положение лампы при испытании горизонтальное.

При испытании необходимо обеспечить условия, при которых температура самого горячего места отражателя не превышает 723 К (450°С).

Во время испытаний на продолжительность горения лампы должны выключаться не менее двух раз в сутки на время, равное 15 мин. В случае более частого выключения необ-

ходимо, чтобы на лампы не подавалось избыточное напряжение при включении.

При определении продолжительности горения указанные перерывы не учитывают.

Среднюю продолжительность горения определяют как среднюю арифметическую величину горения отдельных ламп. Испытания считают законченными после 125% номинальной продолжительности горения.

5. МАРКИРОВКА, УПАКОВКА, ТРАНСПОРТИРОВАНИЕ И ХРАНЕНИЕ

5.1. На каждой лампе должна быть нанесена четкая и прочная маркировка, содержащая следующие данные:

товарный знак предприятия-изготовителя;

буквенный символ типа лампы;

номинальное напряжение в вольтах;

номинальная мощность в ваттах;

условный символ даты выпуска.

5.2. Упаковка должна обеспечивать сохранность ламп при хранении и транспортировании.

На транспортной упаковке должны быть указаны следующие данные:

наименование предприятия-изготовителя или товарный знак;

условное обозначение типа лампы;

тип цоколя;

количество ламп;

штамп технического контроля;

информационные знаки и символы, касающиеся условий транспортирования.

5.3. При транспортировании лампы в упаковке должны быть защищены от влаги и механических повреждений.

5.4. Лампы должны храниться в сухих закрытых помещениях с относительной влажностью не более 70%, защищенных от химических испарений при температуре не ниже 278 К (5°С).

Резкие колебания температуры и влажности воздуха, вызывающие образование росы, не допускаются.

Конец

ИНФОРМАЦИОННОЕ ПРИЛОЖЕНИЕ

Таблица 4

Наименование параметров	Технические характеристики галогенных кинопроекционных ламп с эллиптическим отражателем			
	при напряжении			
	8	12	12	15
	при мощности			
	50	75	100	150
Номинальное напряжение, В Потребляемая мощность, Вт*	8 50	12 75	12 100	15 150
Номинальная продолжительность горения	50			
Рабочее положение	плюс 15° цоколем над горизонтальной плоскостью минус 90° цоколем вниз			
Отражатель	Алюминиевый или холодное зеркало	Холодное зеркало		

* Допускается превышение потребляемой мощности — не более 12%.

ИНФОРМАЦИОННЫЕ ДАННЫЕ

1 Автор — представитель ВНР в Совете Международной организации по экономическому и научно-техническому сотрудничеству в области электротехнической промышленности «Интерэлектро»

2 Тема — 33 800 03—76

3 Стандарт СЭВ утвержден на 43-м заседании ПКС

4 Сроки начала применения стандарта СЭВ

Страны—члены СЭВ	Срок начала применения стандарта СЭВ в договор но правовых отношениях по экономическому и научно-техническому сотрудничеству	Срок начала применения стандарта СЭВ в народном хозяйстве
НРБ	—	—
ВНР	Январь 1981 г.	Январь 1982 г
ГДР	Январь 1979 г	Январь 1981 г
Республика Куба		
МНР		
ПНР	Январь 1980 г	Июнь 1982 г
СРР		
СССР	Январь 1980 г	Январь 1980 г
ЧССР	—	—

5 Срок первой проверки — 1986 г, периодичность проверки — 5 лет.

gost.e-ecolog.ru