УДК 621.798.114:62—427.4

Настоящий стандарт СЭВ является обязательным в рамках Конвенции о применении стандартов СЭВ

СОВЕТ ЭКОНОМИЧЕСКОЙ ВЗАИМОПОМОЩИ

СТАНДАРТ СЭВ

СТ СЭВ 1653—79

БАРАБАНЫ И КАТУШКИ ДЛЯ ПРОИЗВОДСТВА КАБЕЛЬНЫХ ИЗДЕЛИЙ

Основные размеры

Группа Е46

1. Основные размеры барабанов и катушек должны соответствовать значениям, приведенным на черт. 1 и в табл. 1.

Черт. 1 и 2 не определяют конструкции барабанов и катушек.

2. Размеры ступицы барабана и катушки должны соответствовать значениям, приведенным на черт. 2 и в табл. 2.

3. На барабаны и катушки следует наносить маркировку условного обозначения, содержащую:

диаметр щеки d_1, диаметр шейки d_2, диаметр осевого отверстия d_4, полную длину катушки l_1 и материал, из которого изготовлена катушка.

Пример условного обозначения стальной катушки с $d_1=400$ мм, $d_2=224$ мм, $d_4=125$ мм, $l_1=300$ мм:

Катушка 400/224/125—300 стальная по СТ СЭВ 1653—79

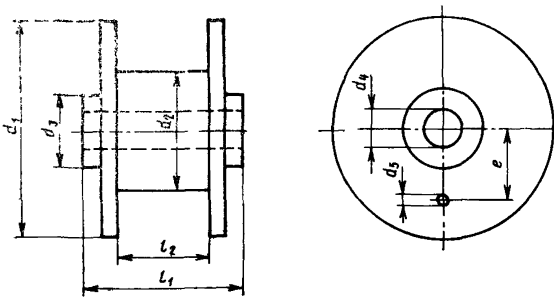

Черт. 1

Утвержден Постоянной Комиссией по стандартизации
Берлин, июнь 1979 г.

gost.e-ecolog.ru

Таблица 1

мм

Диаметр					Радиус поводка e	Длина	
щеки d_1	шейки d_2	ступицы d_3	отверстия поводка d_4	отверстия поводка или цапфы d_5		катушки полная l_1	шейки l_2
32	20	22	11	—	—	50	38
(40)	25						
50	32						
63	40					63	50
		50	45			45	40
80	50	—	16	7	20	80	64(56)
			36	—	—		
	67	50(40)					
	40(50)		28	8—16	40		
100	63		16	7	20	100	80
	70	60	50	8—16	40	80	60
	85	80	63			95	75(80)
	50	50	28				
	67	60	50		50		
125	80	—	16	7	20	125	100
	85	75	63	8—16	50	95	75
	106	100	80			118	95
	63	50	28		40		95(100)
	85	80	63		60		
160	100	—	22	13	32	160	128
	106(90)	95	80	8—16	60	118	95
	132	118	100			150	120(125)
	80	71	36		71		
200	100					125	100
	106	100(118)	80(100)			150(140)	118
	125	—	22	13	32	200	160

Продолжение табл. 1 на стр 3

Продолжение табл. 1

мм

Диаметр					Радиус поводка e	Длина	
щеки d_1	шейки d_2	ступицы d_3	отверстия осевого d_4	отверстия поводка или цапфы d_5		катушки полная l_1	шейки l_2
200	132	160	125	8—16	71	190	154
250	100	71	36			150	125
	125						
	150	160	125(127)		112	190	150
	160	—	22	13	32	200	160
	180	160	125	8—16	112	236	200(195)
315	125	71	36		71		
	160				112	190	160
	180	160	125(127)			236	200
	200					265	224
355	140	112	56	16—28(32)		212	180
	180						
	200	160	125(127)			265	224
	224						
	—	—	36	26	80	200	160
400	160	112	56	16—28(32)	112	300	250(242)
	200					236	200
	224	160	125(127)			300	250
	250					355	280
450	180	112	56				
	224				140	265	224
		160	125(127)		112	335	280
	250						
500	200	112	56		140	375	315(309)
	250					300	250
		160	125(127)				

Продолжение табл. 1 на стр. 4

Продолжение табл. 1

мм

Диаметр					Радиус поводка e	Длина	
щеки d_1	шейки d_2	ступицы d_3	отверстия осевого d_4	отверстия поводка или цапфы d_5		катушки полная l_1	шейки l_2
500	280	160	125(127)	16—28(32)	140	375	315
	315	—	36	26	80	250	180
560	224	112	56	16—28(32)	140	425	350
	280	160	125(127)			335	280
	315					425	355
630	250	112(160)	56(80)	28—40(16)	140	475	400(392)
	315	160	125(127)			375	315
	355					475	400
710	355	160	80		160 (140)	530	450
			125(127)			425	350
	400					530	450
	500	—	50	26	140	250	180
800	400	160	80	28—40	160	600	500(492)
		250	200			475	400
						600	500
(900)	450	160(170)	80			670	560
1000	500	315	250			750(740)	630
(1120)	560	160(180)	80			850	710
1250	630	315	250			950	800
1400	710	160(220)	80	40—63	300	1060	900

Продолжение табл. 1 на стр. 5

Продолжение табл. 1

мм

Диаметр					Радиус поводка e	Длина	
щеки d_1	шейки d_2	ступицы d_3	отверстия осевого d_4	отверстия поводка или цапфы d_5		катушки полная l_1	шейки l_2
1600	800	160(220)	80	40—63	300	1180	1000
1800	1000	250(200) (240)	(100) 125 (120) (150)			1320	1120
2000	1120					1500 (1250)	1250 (1000)
(2240)	1250					1700 (1350)	1400 (1100)
2500	1600					1900 (1550)	1600 (1300)
(2800)						2120	1800
3150	1800			63—80	450	2300 (2000)	2000 (1500)
(3550)	2000					2650	2300
4000	2240					3000	2650

Примечание. Размеры, указанные в скобках, не перспективны.

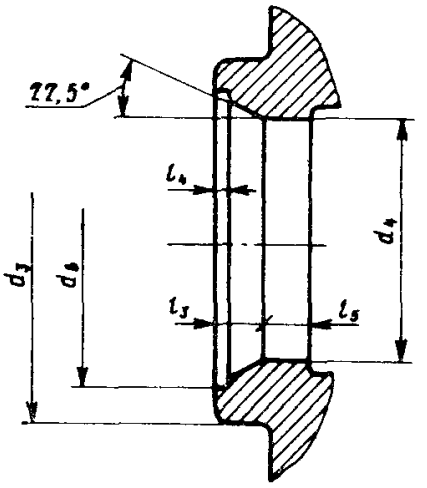

Черт 2

Таблица 2

мм

Диаметр		Длина		
осевого отверстия d_4	выточки d_6	конуса l_3	выточки l_4	отверстия осевого l_5
11	14	2	1	3
16	19			
22	26	4		6
28	32			
36	42	6		8
45	53			
50	58	8		10
56	66	10		14
63	73			16
80	95	12	2	18
100	115	16		22
125	142	20		28
250	258	40	3	56

Примечания:
1. Для размеров d_4=100 мм допускается изготовление без конуса.
2. l_5 — справочный размер.

Конец

ИНФОРМАЦИОННЫЕ ДАННЫЕ

1. Автор—представитель ВНР в Совете Международной организации по экономическому и научно-техническому сотрудничеству в области электротехнической промышленности «ИНТЕРЭЛЕКТРО»

2 Тема 33.700.05—77.

3 Стандарт СЭВ утвержден на 45 м заседании СЭВ.

4. Сроки начала применения стандарта СЭВ

Страны — члены СЭВ	Срок начала применения стандарта СЭВ в договорно правовых отношениях по экономическому и научно техническому сотрудничеству	Срок начала примечения стандарта СЭВ в народном хозяйстве
НРБ	Январь 1982 г	Январь 1982 г
ВНР	Январь 1982 г	Январь 1983 г
ГДР	Январь 1980 г для машинных катушек Январь 1986 г для катушек отжига	Июль 1981 г для машинных катушек Январь 1986 г. для катушек отжига
Республика Куба		
ПНР	Январь 1981 г	Январь 1982 г
СРР	Январь 1981 г	—
СССР	Январь 1982 г	Январь 1983 г
ЧССР		—

5. Срок первой проверки — 1984 г, периодичность проверки — 5 лет.

Сдано в набор 14.08.79 Подп в печ. 16 10 79 0,5 п. л. 0,51 уч -изд. л. Тир. 2060 Цена 3 коп.

Ордена «Знак Почета» Издательство стандартов 123557, Москва, Новопресненский пер., 3
Калужская типография стандартов, ул. Московская 256. Зак 2216

gost.e-ecolog.ru