УДК 672.7:633.416

Настоящий стандарт СЭВ является обязательным в рамках Конвенции о применении стандартов СЭВ

СОВЕТ ЭКОНОМИЧЕСКОЙ ВЗАИМОПОМОЩИ	СТАНДАРТ СЭВ	СТ СЭВ 4399—83
	НОЖИ СВЕКЛОРЕЗНЫЕ Основные размеры, технические требования	
		Группа Г74

Настоящий стандарт СЭВ распространяется на свеклорезные ножи, применяемые в свеклосахарной промышленности.

1. ОСНОВНЫЕ РАЗМЕРЫ

1.1. Основные размеры, допуски размеров, шероховатость и исполнение ножей должны соответствовать указанным на черт. 1 и в табл. 1 для фрезерованных ножей, на черт. 2 и в табл. 2 — для штампованных ножей.

1.2. Количество шагов на длине ножа должно быть целым числом, а для штампованных ножей количество шагов допускается выражать не целым числом.

2. ТЕХНИЧЕСКИЕ ТРЕБОВАНИЯ

2.1. Ножи должны изготовляться из инструментальной или конструкционной углеродистой стали.

2.2. Ножи должны изготовляться в климатическом исполнении УХЛ и категории размещения 3 по СТ СЭВ 460—77.

2.3. Острые кромки ножей, за исключением режущих, должны быть притуплены.

2.4. Допускается изготовлять ножи с защитным покрытием.

2.5. Наработка ножа до переточки должна быть не менее 6 h, ресурс работы — не менее 60 h.

3. МАРКИРОВКА

3.1. Маркирование фрезерованных ножей должно производиться ударным способом в месте, указанном на черт. 1.

Утвержден Постоянной Комиссией по сотрудничеству в области стандартизации
Дрезден, декабрь 1983 г.

gost.e-ecolog.ru

3.2. Маркировка должна содержать:
1) товарный знак предприятия-изготовителя;
2) исполнение ножа;
3) шаг ножа;
4) номер настоящего стандарта СЭВ.

Таблица 1

Размеры, mm

L	*t*	*l*	*s*	Обозначение шага ножа в маркировке
200,0	6,06	130	4,1	6
	7,14	130	4,1	7
	8,33	130	4,1	8
	9,09	130	4,1	9
137,0	6,19	107	4,1 7,1	6
	7,26	107	4,1 7,1	7
	8,35	107	4,1 7,1	8
	9,28	107	4,1 7,1	9

Таблица 2

Размеры, mm

L	*t*	*l*	Обозначение шага в маркировке
205,5	7,20	137	7
	8,20	137	8
166,0	6,15	115	6
	7,22	115	7
	8,30	115	8
	9,76	115	9

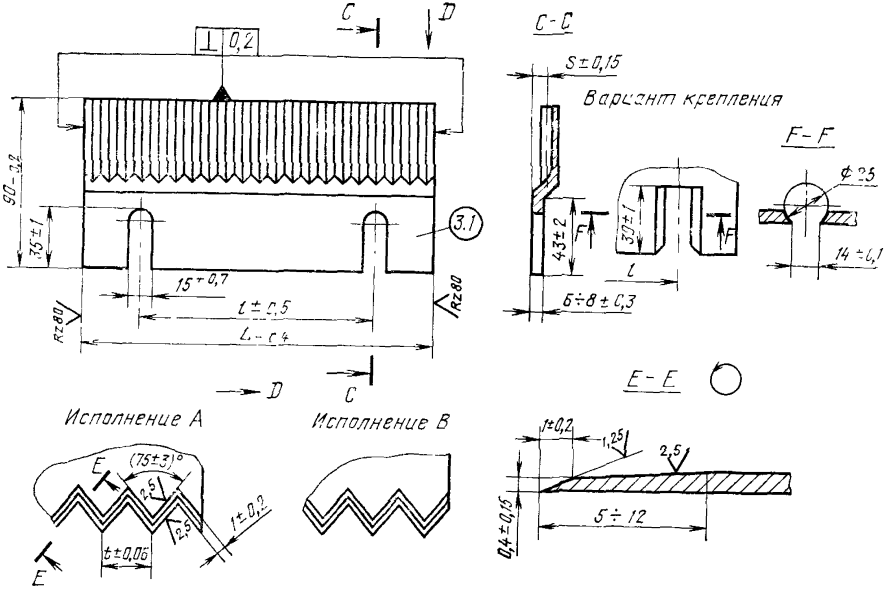
C
D
0,2
C-C
S±0,15
Вариант крепления
F-F
ф 25
90-0,2
35±1
3.1
43±2
F
30±1
F
l
14±0,1
15+0,7
l±0,5
L-0,4
Rz80
Rz80
6÷8±0,3
D
C
E-E
Исполнение А
Исполнение В
E
(75±3)°
2,5
2,5
1±0,2
t±0,06
E
1±0,2
1,25
2,5
0,4±0,15
5÷12

Черт. 1

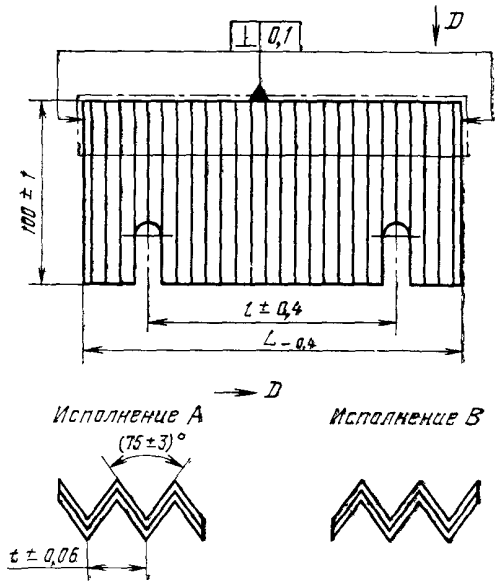

Черт. 2

Примечание. Допускается другой вид крепления ножа.

ИНФОРМАЦИОННЫЕ ДАННЫЕ

1 Автор — делегация СССР в Постоянной Комиссии по сотрудничеству в области машиностроения

2 Тема — 17 144 03—81

3 Стандарт СЭВ утвержден на 54-м заседании ПКС

4 Сроки начала применения стандарта СЭВ:

Страны — члены СЭВ	Сроки начала применения стандарта СЭВ	
	в договорно-правовых отношениях по экономическому и научно техническому сотрудничеству	в народном хозяйстве
НРБ	—	—
ВНР	—	—
СРВ		
ГДР	Январь 1986 г.	Январь 1986 г.
Республика Куба		
МНР		
ПНР	—	—
СРР	Январь 1986 г.	—
СССР	Январь 1986 г.	Январь 1986 г.
ЧССР	Январь 1986 г.	Январь 1986 г.

5. Срок проверки — 1990 г.

Сдано в наб. 13.03 84 Подп. в печ 22 06 84 0,375 п л 0,375 усл. кр -отт 0,29 уч -изд. л.
Тир. 860 Цена 3 коп.

Ордена «Знак Почета» Издательство стандартов, 123840, Москва, ГСП,
Новопресненский пер , 3.
ская типография стандартов, ул. Московская, 256. Зак 1164

gost.e-ecolog.ru