УДК 631.361.8:633.63

СОВЕТ ЭКОНОМИЧЕСКОЙ ВЗАИМОПОМОЩИ	СТАНДАРТ СЭВ	СТ СЭВ 4398—83
	СВЕКЛОРЕЗКИ Типы, основные параметры и размеры	
		Группа Г74

Настоящий стандарт СЭВ является обязательным в рамках Конвенции о применении стандартов СЭВ

Настоящий стандарт СЭВ распространяется на свеклорезки, применяемые в свеклосахарном производстве.

1. ТИПЫ

Устанавливаются три типа свеклорезок:
1 — центробежные свеклорезки;
2 — барабанные свеклорезки;
3 — дисковые свеклорезки.

2. ОСНОВНЫЕ ПАРАМЕТРЫ И РАЗМЕРЫ

Основные параметры и размеры свеклорезок должны соответствовать указанным в таблице и на черт. 1—3.

Пример условного обозначения центробежной свеклорезки с 12 ножевыми рамами и внутренним диаметром барабана 1200 mm.

Свеклорезка 1—1200×12 СТ СЭВ 4398—83

Утвержден Постоянной Комиссией по сотрудничеству в области стандартизации
Дрезден, декабрь 1983 г.

gost.e-ecolog.ru

Параметр	Значение параметра для свеклорезок									
	типа 1			типа 2		типа 3				
Количество ножевых рам, шт.	12	16	24	8	12	18	20	22	24	28
Количество ножей в раме, шт.	2	2	2	6		3	3	2	2	2
Производительность резания,* t/сут, не менее	1500	2000	3000	1500	2000	2100	2160	2000	2500	3000
Скорость резания, регулируемая, m/s	До 8			До 8		До 6	До 6	До 6	До 7	До 7
*Диаметр барабана** (внутренний D, mm*	1200	1600	1600	1200		2000	2000	2000 2200	2200 2000	2400
Установленная мощность, kW, не более	75	100	125	55	71	50	50	65	60	80
Габаритные размеры, mm, не более: длина *L* ширина *B* высота *H*	4830 2260 3150	5710 2660 3600	5500 3000 4100	4700 1900 2100		3700 2400 3600	3700 2400 3600	3500 2650 2800	3600 2400 2700	4200 3000 2800
Масса с тиристорным преобразователем, kg не более	6950	9930	12000	8000		7000	7000	7700	7700	10500

* Для типов 1 и 2 при средней скорости резания. Для типа 1 при массе стружки в 100 g, длине в mm и обозначении шага ножа 8.

** Для типа 3 диаметр диска

Тип 1

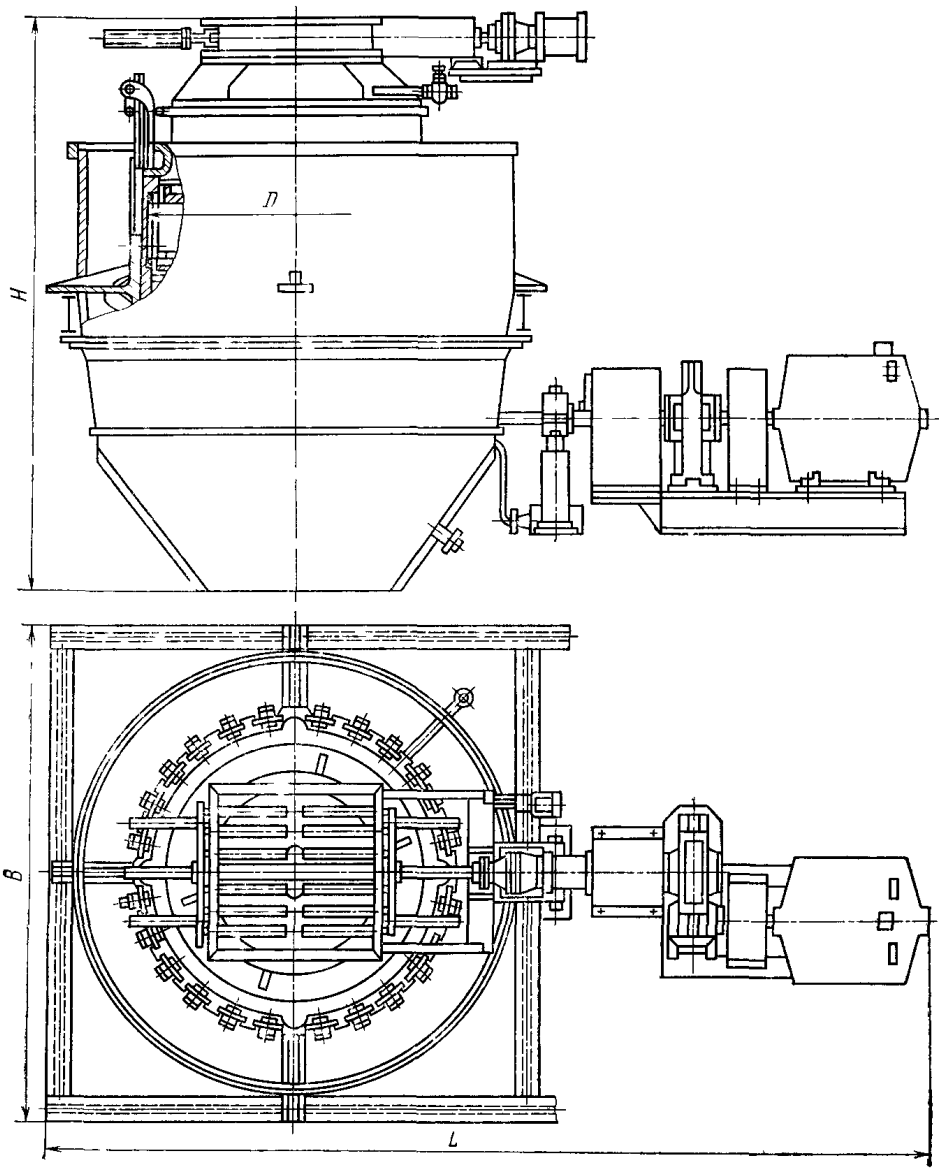

Черт. 1

Тип 2

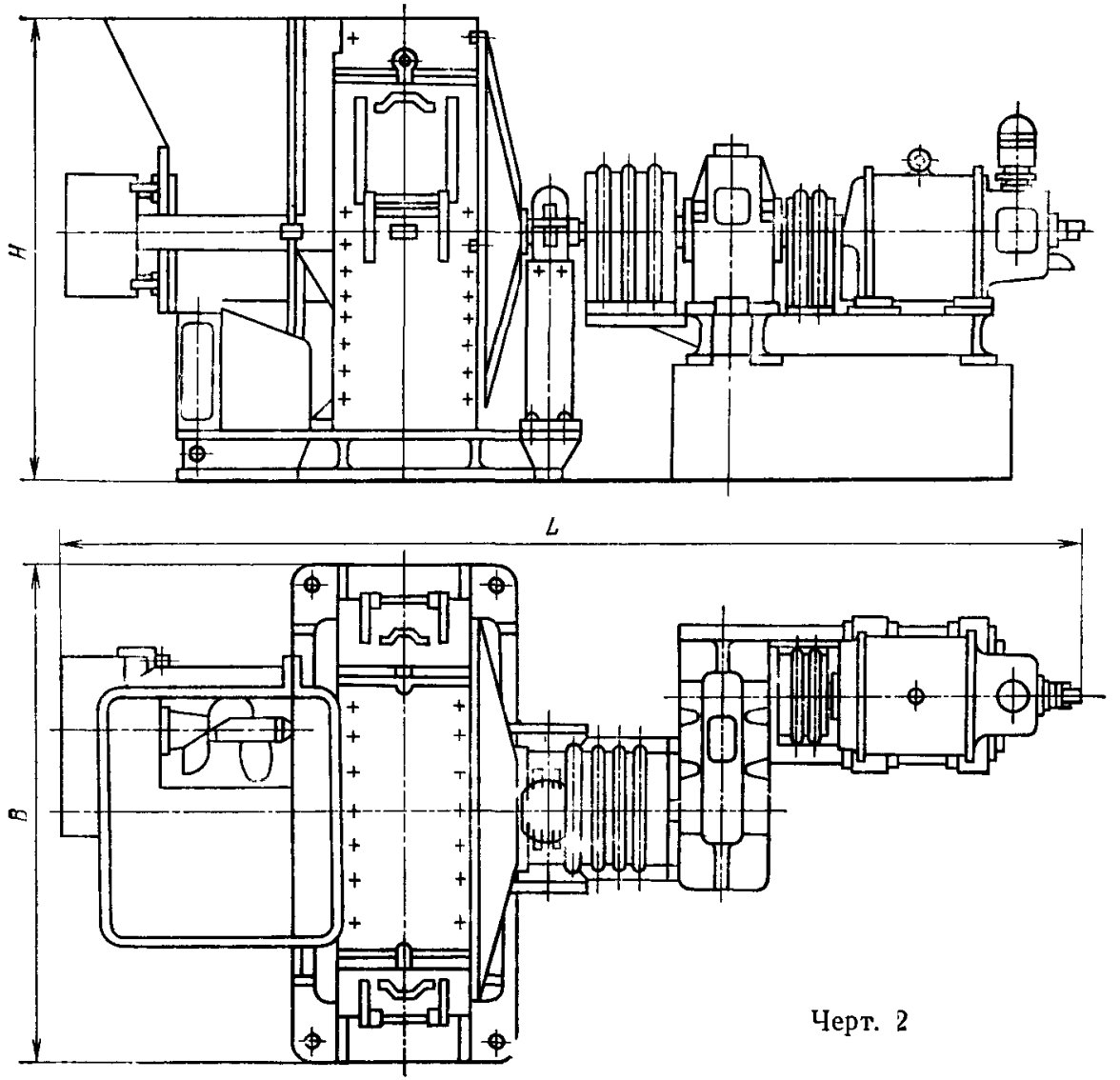

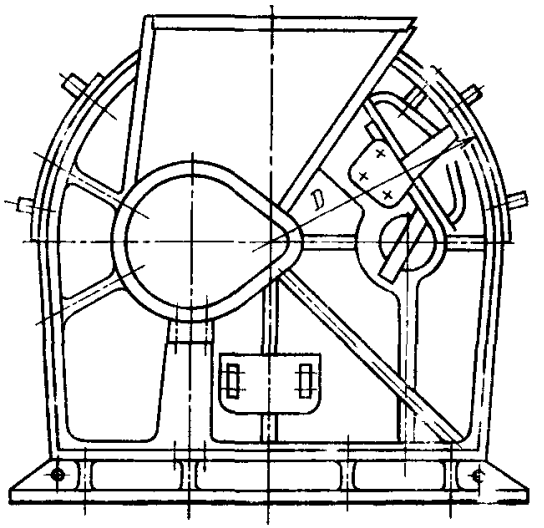

Черт. 2

Тип 3

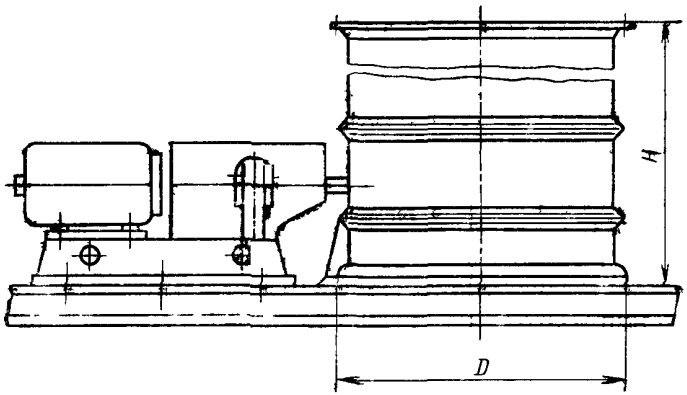

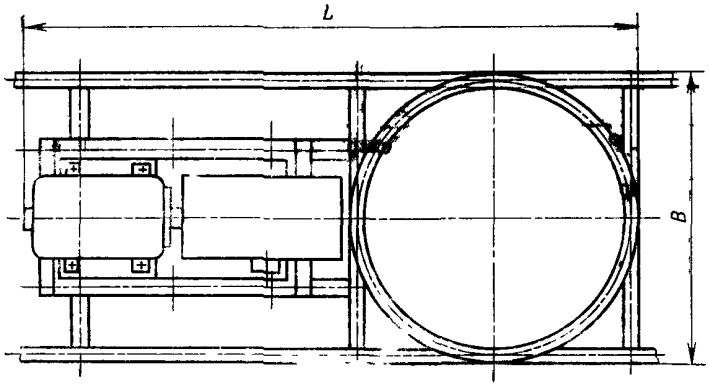

Черт. 3

Примечание к черт. 1—3. Чертежи не определяют конструкцию.

Конец

ИНФОРМАЦИОННЫЕ ДАННЫЕ

1. Автор — делегация СССР в Постоянной Комиссии по сотрудничеству в области машиностроения
2. Тема — 17 144.02—81.
3. Стандарт СЭВ утвержден на 54-м заседании ПКС.
4. Сроки начала применения стандарта СЭВ:

Страны — члены СЭВ	Сроки начала применения стандарта СЭВ	
	в договорно-правовых отношениях по экономическому и научно-техническому сотрудничеству	в народном хозяйстве
НРБ	—	—
ВНР	—	—
СРВ		
ГДР		
Республика Куба		
МНР		
ПНР		
СРР	Январь 1986 г.	—
СССР	Январь 1986 г.	Январь 1986 г
ЧССР	Январь 1986 г.	Январь 1986 г.

5. Срок проверки — 1990 г.

Сдано в наб 09 03 84 Подп. в печ 26 06 84 0 375 п л 0,375 усл кр отт. 0,37 уч-изд л.
Тир 860 Цена 3 коп

Ордена «Знак Почета» Издательство стандартов, 123840, Москва, ГСП,
Новопресненский пер , 3
...ужская типография стандартов, ул Московская, 256 Зак 1108

gost.e-ecolog.ru