УДК 631.3:621.824+629.11.013.23

СОВЕТ ЭКОНОМИЧЕСКОЙ ВЗАИМОПОМОЩИ

СТАНДАРТ СЭВ

ВИЛКИ КОНЦЕВЫЕ КАРДАННЫХ ВАЛОВ ТИПОВ К 1/6 И К 2/6 ДЛЯ ПРИВОДА СЕЛЬСКОХОЗЯЙСТВЕННЫХ МАШИН

Основные размеры

СТ СЭВ 4452—83

Взамен
РС 2418—73
(в части типа А1)

Группа Г91

1. Основные размеры концевых вилок карданных валов типа К 1/6 по СТ СЭВ 2257—80 должны соответствовать указанным на черт. 1 и в табл. 1.

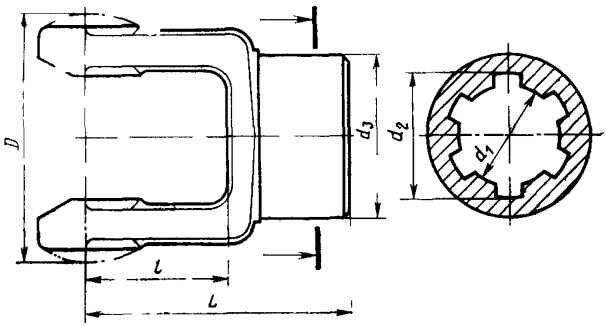

Черт. 1

Примечание. Чертеж не определяет конструкцию.

Утвержден Постоянной Комиссией по сотрудничеству
в области стандартизации
Дрезден, декабрь 1983 г.

Настоящий стандарт СЭВ является обязательным в рамках Конвенции о применении стандартов СЭВ

gost.e-ecolog.ru

Таблица 1

Размеры, mm

Номинальный крутящий момент N·m	$d_1 \times d_2 \times z$	d_3, не более	D, не более	L, не более	l, не более
160	29×35×6	56	90	124	48
250			105	131	55
400		60	125	134	58
630			150	146	70
800			160		

Примечания:
1. z — количество шлицев.
2. D — диаметр окружности, описываемой вилкой при вращении.

2. Предельные отклонения отверстия втулки и шлицев — по СТ СЭВ 4459—83.

3. Основные размеры концевых вилок карданных валов типа К 2/6 по СТ СЭВ 2259—80 должны соответствовать указанным на черт. 2 и в табл. 2.

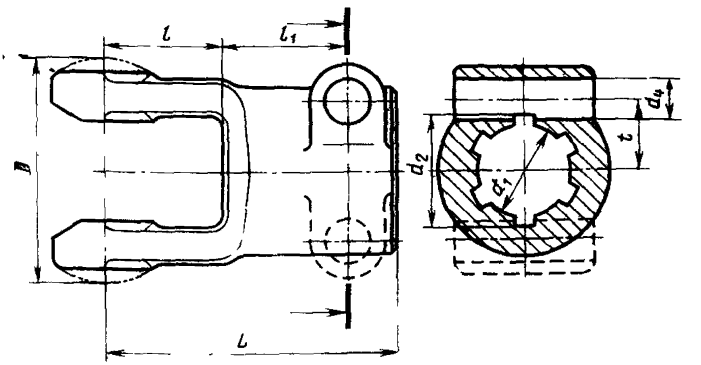

Черт. 2

Примечание. Чертеж не определяет конструкцию.

Таблица 2

Размеры, mm

Номинальный крутящий момент, N·m	$d_1 \times d_2 \times z$	d_4, H11 (по СТ СЭВ 144—75)	D, не более	L, не более	l, не более	$l_1{}_0^{+2}$	t ±0,3
100	29×35×6	13	64	116	40	38	21,5
160			90	124	48		
250			105	131	55		
400			125	134	58		
630			150	146	70		
800			160				

Примечания:
1. z — количество шлицев.
2. D — диаметр окружности, описываемой вилкой при вращении.

4. Предельные отклонения отверстия втулки и шлицев — по СТ СЭВ 4459—83.

5. Для номинальных крутящих моментов 630 и 800 N·m допускается размер $l_1 = 45$ при условии $l + l_1 \leqslant 108$.

У карданных вилок с номинальным крутящим моментом 630 N·m и выше должно быть 2 крепежных отверстия (d_4) для закрепления против аксиального перемещения.

Конец

ИНФОРМАЦИОННЫЕ ДАННЫЕ

1. Автор — делегация ВНР в Постоянной Комиссии по сотрудничеству в области машиностроения.

2 Тема — 17 053 11.1—78

3. Стандарт СЭВ утвержден на 54-м заседании ПКС.

4. Сроки начала применения стандарта СЭВ:

Страны — члены СЭВ	Сроки начала применения стандарта СЭВ	
	в договорно-правовых отношениях по экономическому и научно-техническому сотрудничеству	в народном хозяйстве
НРБ	Январь 1986 г.	Январь 1986 г
ВНР	Июль 1986 г	Июль 1986 г.
СРВ		
ГДР	Январь 1986 г	Январь 1986 г.
Республика Куба		
МНР		
ПНР	—	—
СРР	Январь 1986 г.	—
СССР	Январь 1986 г.	—
ЧССР	Январь 1986 г.	Январь 1986 г.

5. Срок проверки 1990 г

Сдано в наб. 03 03 84 Подп. к печ. 18 05 84 0,25 усл п л 0,25 усл. кр -отт, 0,13 уч -изд л Тираж 860 Цена 3 коп.

Ордена «Знак Почета» Из Калужская типо ательство стандартов, 123557, Москва, Новопресненский пер., 3 рафия стандартов, ул. Московская, 256 Зак. 894

gost.e-ecolog.ru