УДК 629.114.2.631.3:621.824

Настоящий стандарт СЭВ является обязательным в рамках Конвенции о применении стандартов СЭВ

СОВЕТ ЭКОНОМИЧЕСКОЙ ВЗАИМОПОМОЩИ

СТАНДАРТ СЭВ

ВАЛЫ КАРДАННЫЕ ДВУХШАРНИРНЫЕ С ЗАЩИТНЫМ КОЖУХОМ ТИПА К 2/6

Основные параметры и размеры

СТ СЭВ 2259—80

Взамен
РС 740—73, (кроме разд. 4 и 5), РС 4386—74, РС 4632—76

Группа Г91

Настоящий стандарт СЭВ распространяется на телескопические двухшарнирные карданные валы с защитным кожухом, предназначенные для передачи крутящего момента от вала отбора мощности (ВОМ) трактора на вал приема мощности (ВПМ) сельскохозяйственной машины, причем ВОМ и ВПМ имеют шестишлицевые прямобочные профили. У карданных валов типа К 2/6 все вращающиеся части закрыты невращающимся защитным кожухом, кроме частей концевых вилок, защиту которых настоящий стандарт СЭВ не устанавливает.

1 Типоразмерный ряд и основные параметры карданных валов типа К 2/6 должны соответствовать указанным на черт. 1 и в табл. 1.

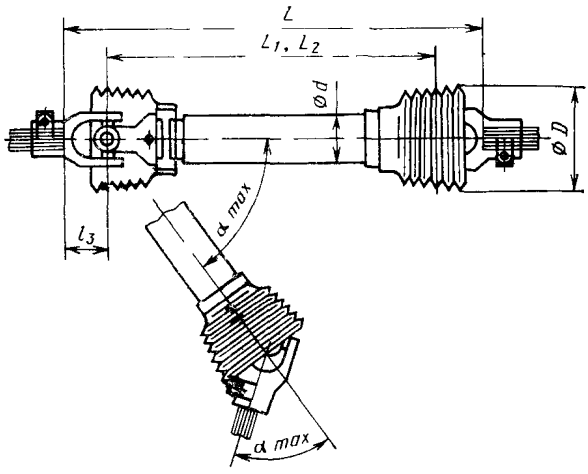

Черт. 1

Утвержден Постоянной Комиссией по стандартизации
Бухарест, июнь 1980 г.

gost.e-ecolog.ru

Таблица 1

Номинальный крутящий момент $M_к$ номин, Н·м	Номинальная частота вращения n, $мин^{-1}$	Передаваемая мощность при номинальной частоте вращения, кВт	Отверстие ступицы концевых вилок		Номинальная длина L, мм
			Число шлицов	Номинальный диаметр, мм	
100	540	5,6	6	35	800
160		9			
250		14			
400		23			
630		36			
800		46			

2. Основные размеры карданных валов типа К 2/6 должны соответствовать черт. 1 и табл. 2.

Таблица 2

Размеры в мм

L	L_1[1], не более	L_2[1], не менее	D, не более	d	α_{max}, не менее	$\alpha_{ном}$
800	$615-1,5\,l_3$	$900-2\,l_3$	220	85	60°	22°

[1] Способ определения L_1 и L_2 указан в информационном приложении 1.

Примечание. D — диаметр защитного кожуха шарнира карданного вала типа К 2/6 при $\alpha=0$;

d — наибольший диаметр защитной трубы карданного вала типа К 2/6,

l_3 — расстояние между центром шарнира и торцом ВОМ трактора или торцом ВПМ сельскохозяйственной машины.

Определение параметров L, L_1, L_2, α_{max} и $\alpha_{ном}$ — по СТ СЭВ 610—77.

3. Концевые вилки карданных валов типа К 2/6 — по СТ СЭВ...*.

4. Присоединительные размеры карданного вала типа К 2/6 — по СТ СЭВ...*.

5. Карданный вал типа К 2/6 должен отвечать требованиям условной защиты в соответствии со СТ СЭВ...*.

* См. информационное приложение 2.

6. Применяемые термины и их определения, а также обозначения приведены в СТ СЭВ 610—77.

7. Пример условного обозначения карданного вала типа К 2/6 с передаваемым номинальным крутящим моментом $M_к$ номин., равным 250 Н·м и числом шлицов концевых вилок карданного вала, равным 6:

КАРДАННЫЙ ВАЛ К 2/6 — 250 СТ СЭВ 2259—80

Конец

ИНФОРМАЦИОННОЕ ПРИЛОЖЕНИЕ 1

Определение наименьшего расстояния между шарнирами для карданного вала длиной L=800 мм.

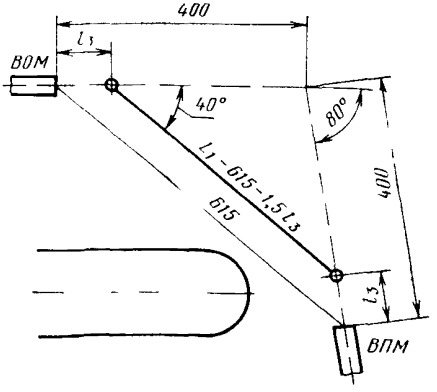

Черт. 2

Определение наибольшего расстояния между шарнирами для карданного вала длиной $L=800$ мм.

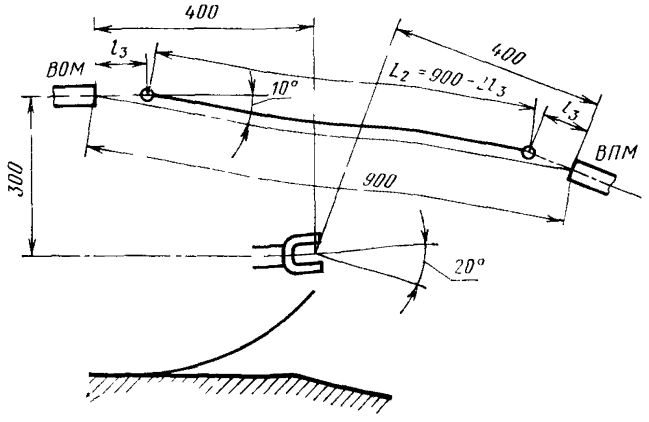

Черт. 3

ИНФОРМАЦИОННОЕ ПРИЛОЖЕНИЕ 2

До утверждения соответствующих стандартов СЭВ данные требования выполняют согласно:

п. 3 — по РС 2418—73;

п. 4 — по РС 740—73, разд. 4 и 5;

п. 5 — по РС 2949—71.

ИНФОРМАЦИОННЫЕ ДАННЫЕ

1. Автор — делегация ЧССР в Постоянной Комиссии по машиностроению.

2. Тема — 17.051.01.4—72.

3. Стандарт СЭВ утвержден на 47-м заседании ПКС.

4. Сроки начала применения стандарта СЭВ:

Страны — члены СЭВ	Срок начала применения стандарта СЭВ в договорно-правовых отношениях по экономическому и научно-техническому сотрудничеству	Срок начала применения стандарта СЭВ в народном хозяйстве
НРБ	—	—
ВНР	Январь 1982 г.	Январь 1982 г.
ГДР	—	—
Республика Куба		
МНР	—	—
ПНР	—	—
СРР	Июль 1982 г.	—
СССР	Июль 1983 г.	Июль 1983 г.
ЧССР	—	—

5. Срок первой проверки — 1988 г., периодичность проверки — 5 лет.

Сдано в набор 05 08 80 Подп. к печати 30 10 80 0,375 печ. л 0,26 уч.-изд. л Тир 2060 экз
Цена 3 коп.

Ордена «Знак Почета» Издательство стандартов, 123557, Москва, Новопресненский пер., 3
Калужская типография стандартов, ул. Московская, 256. Зак. 2512

gost.e-ecolog.ru