УДК 637.125:621.671

Настоящий стандарт СЭВ является обязательным в рамках Конвенции о применении стандартов СЭВ

СОВЕТ ЭКОНОМИЧЕСКОЙ ВЗАИМОПОМОЩИ	СТАНДАРТ СЭВ Доильные установки НАСОС МОЛОЧНЫЙ Основные параметры, присоединительные размеры и технические требования	СТ СЭВ 4463—83 Группа Г95

Настоящий стандарт СЭВ распространяется на горизонтальные центробежные одноступенчатые насосы одностороннего всасывания, используемые в доильных установках и предназначенные для перекачивания молока, воды, моющих и дезинфицирующих растворов с динамической вязкостью не более 0,04 Pa·s и температурой до 75°C.

1. ОСНОВНЫЕ ПАРАМЕТРЫ И ПРИСОЕДИНИТЕЛЬНЫЕ РАЗМЕРЫ

1.1. Основные параметры насоса должны находиться в пределах значений, указанных ниже:

номинальная подача Q_{nom}, $dm^3 \cdot s^{-1}$	от 1,9 до 2,2
напор, kPa:	
номинальный H_{nom}	136
максимальный H_{max}	178
к. п. д., %	от 26 до 30
мощность, kW:	
потребляемая номинальная	от 0,85 до 0,95
установленная $N_{дв\ min}$	0,75
масса насоса, kg, не более	18
привод насоса	от сети переменного трехфазного тока напряжением 380/220 V частотой 50 Hz

1.2. Присоединительные размеры насоса должны соответствовать указанным на чертеже.

Утвержден Постоянной Комиссией по сотрудничеству в области стандартизации
Дрезден, декабрь 1983 г.

gost.e-ecolog.ru

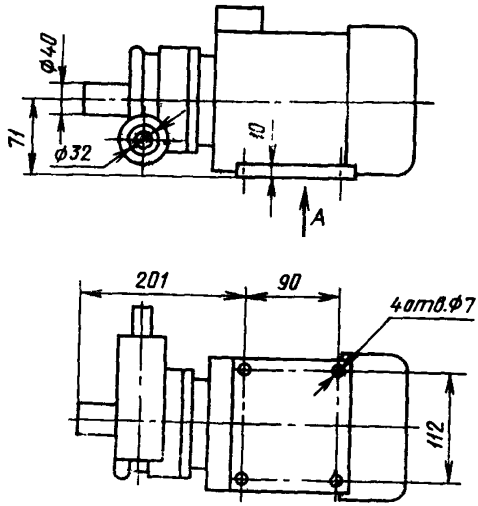

Примечание. Чертеж не определяет конструкцию.

2. ТЕХНИЧЕСКИЕ ТРЕБОВАНИЯ

2.1. Насос должен быть изготовлен для эксплуатации в закрытых помещениях при высоте над уровнем моря не более 1000 m, температуре окружающей среды от 5°С до 35°С при относительной влажности не более 85 %.

2.2. Детали насоса, соприкасающиеся с молоком, должны быть изготовлены из коррозионно-стойких материалов, отвечающих санитарным требованиям и устойчивых к воздействию моющих и дезинфицирующих растворов.

2.3. Параметр шероховатости *Ra* поверхностей деталей, соприкасающихся с молоком, должен быть для пластмассовых деталей не более 1,25 μm, а для металлических деталей — не более 2,5 μm.

2.4. Направление вращения насоса должно быть обозначено стрелкой на его корпусе.

2.5. Конструкция насоса должна обеспечивать его герметичность. Корпус насоса не должен иметь трещин, пор и других дефектов, влияющих на его прочность и плотность.

При подводе к неработающему насосу воды со статическим напором (10—2) kPa просачивание ее через неподвижные и подвижные уплотняемые соединения не допускается.

При вакуумметрическом давлении в насосе (60±1) kPa и подключенной к его всасывающему патрубку герметичной емкости

вместимостью не более 2 dm^3 изменение давления за счет неплотностей не должно превышать 2 kPa за 30 s.

2.6. Очистка и дезинфекция насоса должны осуществляться циркулярно, без разборки насоса, одновременно с промывкой доильной установки.

2.7. Наружные поверхности составных частей насоса должны быть окрашены. Долговечность лакокрасочных покрытий — не менее 5 лет.

Окраске не подлежат составные части, изготовленные из пластмасс, резины, нержавеющих сталей или сталей, имеющих металлическое антикоррозионное покрытие.

2.8. Средний срок службы насоса до списания — не менее 7 лет.

Наработка на отказ при доверительной вероятности $R=0,9$ должна быть не менее 3000 h работы.

2.9. Насосы должны быть электробезопасными, имеющими заземляющие зажимы и знаки заземления. Степень защиты IP 44 по СТ СЭВ 778—77.

2.10. Допустимые уровни шума работающего насоса не должны превышать значений, установленных п. 2 таблицы СТ СЭВ 1930—79.

Конец

ИНФОРМАЦИОННЫЕ ДАННЫЕ

1 Автор — делегация СССР в Постоянной Комиссии по сотрудничеству в области машиностроения

2. Тема — 17 057 01—81

3 Стандарт СЭВ утвержден на 54-м заседании ПКС

4 Сроки начала применения стандарта СЭВ.

Страны — члены СЭВ	Сроки начала применения стандарта СЭВ	
	в договорно правовых отношениях по экономическому и научно техническому сотрудничеству	в народном хозяйстве
НРБ	—	—
ВНР	—	—
СРВ		
ГДР	Январь 1986 г	Январь 1986 г
Республика Куба		
МНР		
ПНР	—	—
СРР	Июль 1985 г	—
СССР	Июль 1985 г	Июль 1985 г.
ЧССР		

5 Срок проверки — 1989 г

Сдано в наб 02 04 84 Подп в печ 22 06 84 0,25 п л. 0,25 усл кр отт 0,23 уч изд л
Тир 860 Цена 3 коп

Ордена «Знак Почета» Издательство стандартов, 123840, Москва, ГСП,
Новопресненский пер , 3
жская типография стандартов, ул Московская, 256 Зак 1151

gost.e-ecolog.ru