СТАНДАРТ ОТРАСЛИ

КОРПУСА СКОЛЬЗЯЩИХ ОПОР ТРУБОПРОВОДОВ ТЭС И АЭС

Конструкция и размеры

gost.e-ecolog.ru

Предисловие

1 РАЗРАБОТАН открытым акционерным обществом «Научно-производственное объединение по исследованию и проектированию энергетического оборудования им. И.И.Ползунова» (ОАО «НПО ЦКТИ») и открытым акционерным обществом «Белгородский завод энергетического машиностроения» (ОАО «Белэнергомаш»)

ИСПОЛНИТЕЛИ: от ОАО «Белэнергомаш» ЗАВГОРОДНИЙ Ю. В., СЕРГЕЕВ О. А., РОГОВ В А., от ОАО «НПО ЦКТИ» ПЕТРЕНЯ Ю.К., д-р физ.-мат. наук; СУДАКОВ А. В., д-р техн. наук; ДАНЮШЕВСКИЙ И. А., канд. техн. наук; ИВАНОВ Б. Н., канд. техн наук; ТАБАКМАН М. Л.; ГЕОРГИЕВСКИЙ Н.В.

2 ПРИНЯТ И ВВЕДЕН В ДЕЙСТВИЕ Департаментом промышленной и инновационной политики в машиностроении Министерства промышленности, науки и технологий Российской Федерации письмом № 10-1984 от 31.10.2001 г.

3 ВЗАМЕН ОСТ 108.275.39–80, ОСТ 108.275.40–80

ПЕРЕЧЕНЬ ОПЕЧАТОК

Номер страницы, таблицы	Напечатано	Следует читать
69, табл. 2, исп. 26, 27 размер l*	150	160

© Открытое акционерное общество «Научно-производственное объединение по исследованию и проектированию энергетического оборудования им. И.И. Ползунова» (ОАО «НПО ЦКТИ»), 2002 г.

СТАНДАРТ ОТРАСЛИ

КОРПУСА СКОЛЬЗЯЩИХ ОПОР ТРУБОПРОВОДОВ ТЭС И АЭС

Конструкция и размеры

Дата введения 2002-01-01

1 Область применения

Настоящий стандарт распространяется на корпуса скользящих опор трубопроводов ТЭС и АЭС, изготавливаемых по ОСТ 24.125.154.

Стандарт устанавливает конструкцию и размеры корпусов скользящих опор трубопроводов.

2 Нормативные ссылки

В настоящем стандарте использованы ссылки на следующие стандарты:

ГОСТ 5264–80 Ручная дуговая сварка. Соединения сварные. Основные типы, конструктивные элементы и размеры

ГОСТ 5520–79 Сталь листовая углеродистая низколегированная и легированная для котлов и сосудов, работающих под давлением. Технические условия

ОСТ 24.125.120–01 Подвески трубопроводов ТЭС и АЭС. Полухомуты для хомутовых опор. Конструкция и размеры

ОСТ 24.125.152–01 Корпуса неподвижных опор трубопроводов ТЭС и АЭС. Конструкция и размеры

ОСТ 24.125.154–01 Опоры скользящие трубопроводов ТЭС и АЭС. Конструкция и размеры

ОСТ 24.125.170–01 Детали и сборочные единицы опор, подвесок, стяжек для линзовых компенсаторов и приводов дистанционного управления арматурой трубопроводов ТЭС и АЭС. Общие технические условия

3 Конструкция и размеры

3.1 Конструкция, основные размеры и материалы должны соответствовать указанным на рисунках 1–3 и в таблицах 1–4.

3.2 Корпуса для трубопроводов наружным диаметром 57, 76, 89 мм изготавливаются по ОСТ 24.125.152, исполнения 01, 02, 18–20.

3.3 Маркировка и остальные технические требования по ОСТ 24.125.170.

3.4 Пример условного обозначения корпуса скользящей опоры исполнения 05:

КОРПУС 05 ОСТ 24.125.155

3.5 Пример маркировки: 05 ОСТ 24.125.155 | Товарный знак |

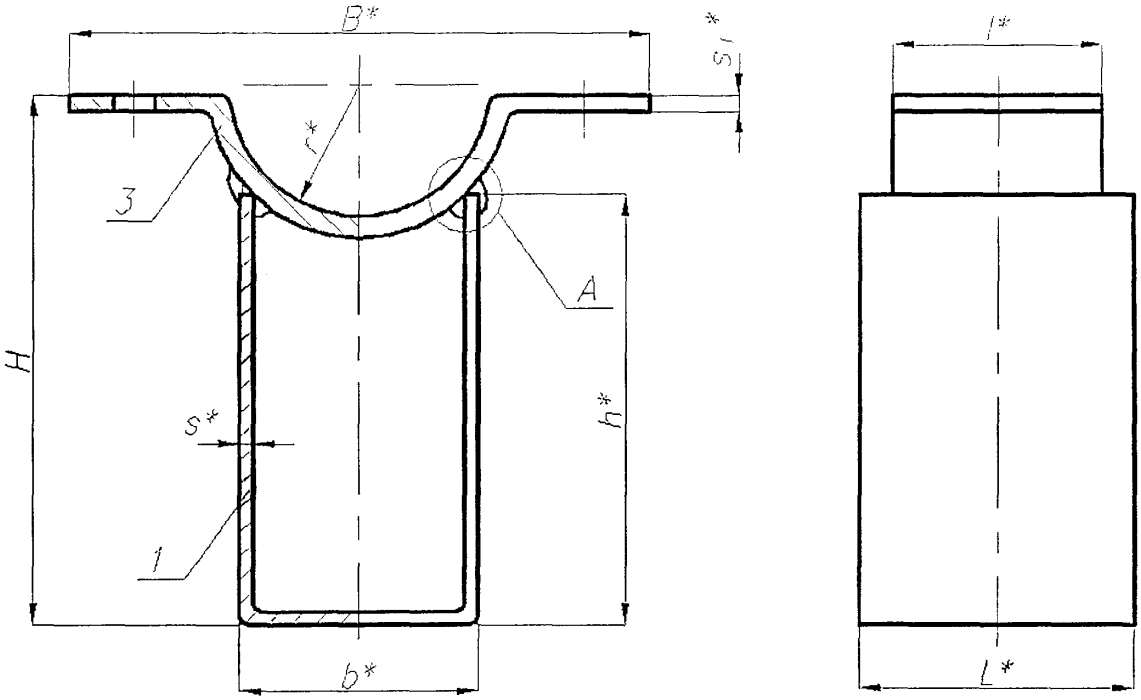

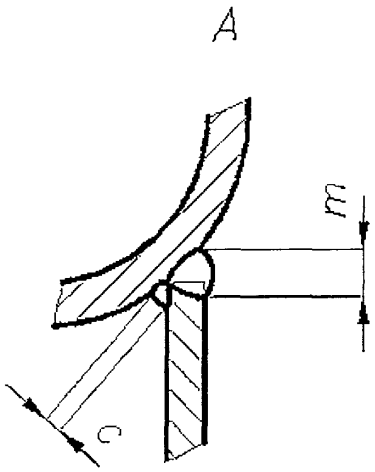

* Размеры для справок.

1 – скоба; *3* – полухомут

Рисунок 1

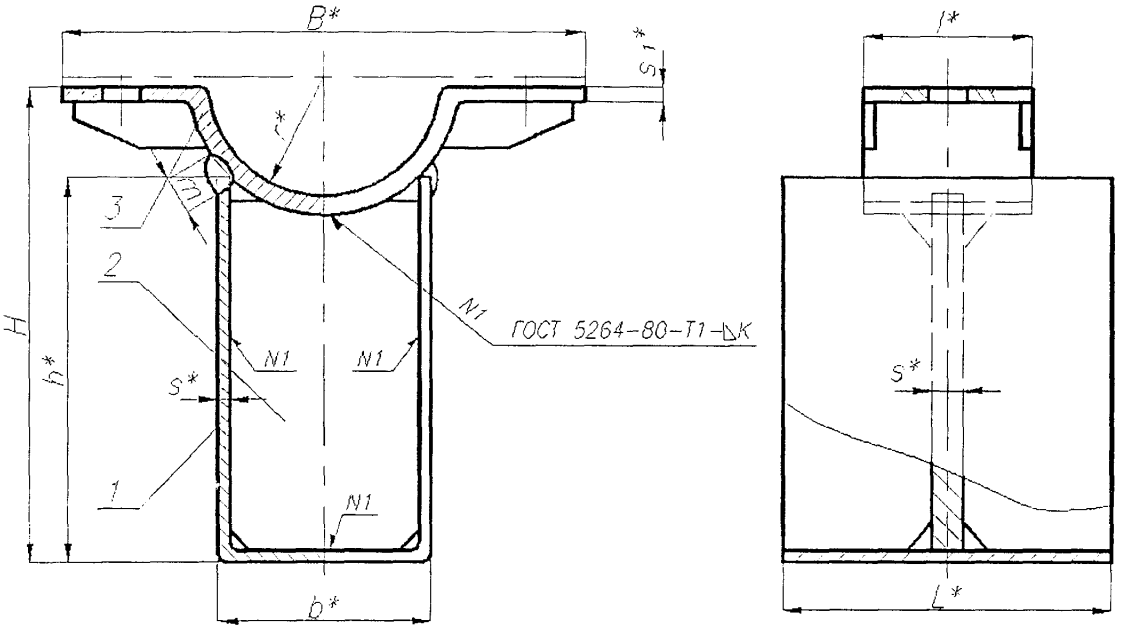

* Размеры для справок.

1 – скоба; *2* – ребро; *3* – полухомут

Рисунок 2

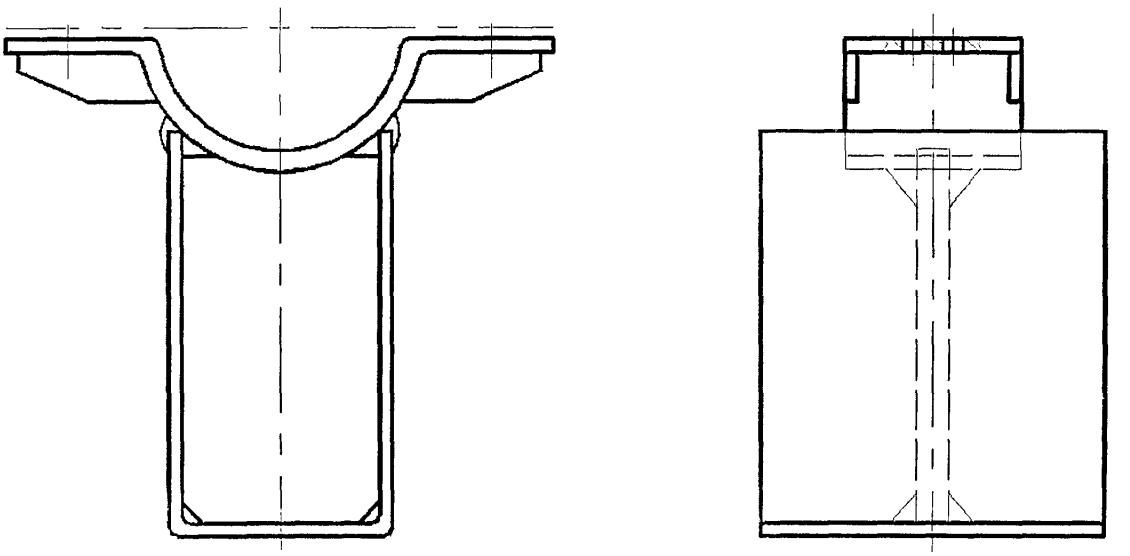

См. рисунок 2

Рисунок 3

Таблица 1 – Основные размеры корпусов скользящих опор трубопроводов из хромомолибденованадиевых сталей

Размеры в миллиметрах

Исполнение	Наружный диаметр трубопровода D_a	Рисунок	B^*	$H \pm 3$	L^*	b^*	h^*	l^*	r^*	s^*	$s_1{}^*$	k, не менее	m, не менее	Масса наплавленного металла, кг	Масса, кг
01	108	1	200	175	90	100	140	60	55	5	5	–	10	0,02	1,89
02	133		240	194					68						2,02
03	159		270	207					81						2,12
04	194		330	252	110	150	180		98	6	8			0,04	4,18
05	219		355	269					111						4,31
06	245	2	390	282	120	200	200	80	124		6	6	12	0,10	7,36
07	273		430	300					139						7,53
08	325		490	335	140	280	240	100	165					0,20	11,01
09	377		560	348		360	260		191	8	8	8	14	0,30	17,24
10	426		610	389				120	216				12	0,40	19.18
11	465	3	660	418	200			160	236				14		25,38
12	530		740	415		480	280		268						29,87
13	630		850	482		540	300	180	318	10	10		16	0,70	43,87
14	720		950	524		620	320		363					0,80	49,97
15	920		1150	661					463						55,47

* Размеры для справок.

Таблица 2 -- Основные размеры корпусов скользящих опор трубопроводов из углеродистых, кремнемарганцовистых и аустенитных сталей

Размеры в миллиметрах

Исполнение	Наружный диаметр трубопровода D_u	Рисунок	B^*	$H \pm 3$	L^*	b^*	h^*	l^*	r^*	s^*	s_1^*	k, не менее	m, не менее	Масса наплавленного металла, кг	Масса, кг
16	108	1	200	155	90	100	120	50	55	6	6	–	10	0,02	2,03
17	133		240	174					68						2,17
18	159		270	186					81						2,24
19	194		330	232	110	150	160		98	6	8		14	0,04	3,74
20	219		355	249					111						3,84
21	245	2	390	262	120	200	180	70	124		6	6	12	0,10	6,71
22	273		430	280					139						6,86
23	325		490	315	140	280	220	90	165					0,20	10,16
24	377		560	328		360	240		191	8	8	8	14	0,30	16,08
25	426		610	369				110	216				12		17,88
26	465	3	660	398	200			150	236				14	0,40	23,98
27	530		740	395		480	260		268						28,27
28	630		850	462		540	280	170	318	10	10		16	0,70	41,57
29	720		950	504		620	300		363					0,80	46,77
30	820		1110	573					413						52,27

* Размеры для справок.

Таблица 3 – Спецификация корпусов скользящих опор трубопроводов из хромомолибденованадиевых сталей

Размеры в миллиметрах

Исполнение	Наружный диаметр трубопровода D_a	Скоба, поз. 1, 1 шт.			Ребро, поз. 2, 1 шт.		Полухомут, поз. 3, 1 шт.
		s	Развернутая длина	Материал	Размеры	Материал	Исполнение по ОСТ 24.125.120
01	108	5	364	Сталь 12ХМ-3 ГОСТ 5520	–	–	03
02	133						05
03	159						07
04	194	6	490				09
05	219						10
06	245		580		120×184×6	Сталь 12ХМ-3 ГОСТ 5520	22
07	273						23
08	325		740		140×264×6		24
09	377	8	854		180×340×8		25
10	426				200×340×8		26
11	465						27
12	530		1013		200×460×8		28
13	630	10	1107		200×516×10		29
14	720		1227		220×596×10		30
15	920				250×596×10		31

Таблица 4 – Спецификация корпусов скользящих опор трубопроводов из углеродистых, кремнемарганцовистых и аустенитных сталей

Размеры в миллиметрах

Исполнение	Наружный диаметр трубопровода D_a	Скоба, поз. 1, 1 шт.			Ребро, поз. 2, 1 шт.		Полухомут, поз. 3, 1 шт.
		s	Развернутая длина	Материал	Размеры	Материал	Исполнение по ОСТ 24.125.120
16	108	6	320	Сталь 20К-3 ГОСТ 5520	–	–	15
17	133						17
18	159						19
19	194		450				20
20	219						21
21	245		540		100×184×6	Сталь 20К-3 ГОСТ 5520	32
22	273						33
23	325		700		120×264×6		34
24	377	8	814	Сталь 20К-10 ГОСТ 5520	160×340×8	Сталь 20К-10 ГОСТ 5520	35
25	426				180×340×8		36
26	465						37
27	530		974		180×460×8		38
28	630	10	1067		180×516×10		39
29	720		1187		200×596×10		40
30	820				230×596×10		41

УДК 621.643-219 ОКС 23.040 Е 26 ОКП 31 1312

Ключевые слова: опоры скользящие, трубопроводы, конструкция, размеры.

gost.e-ecolog.ru