УДК Группа Ж34

ОТРАСЛЕВОЙ СТАНДАРТ

ДЕТАЛИ КРЕПЛЕНИЯ СТАЛЬНЫХ ХЛАДОПРОВОДОВ ПОДВЕСКИ

Конструкция и размеры

ОСТ 36-105-83

ОКП Взамен ОСТ 36-12-75

Приказом Министерства монтажных и специальных строительных работ СССР от 13.10 1983 года № 267 срок действия установлен

с 1.01. 1984г.

до 1.01.1989г.

Несоблюдение стандарта преследуется по закону

1. Настоящий стандарт распространяется на подвески для крепления стальных хладопроводов для транспортирования хладагентов и хладоносителей с температурой от минус 70°С до плюс 10°С, работающих при температуре окружающей среды от минус 50°С до плюс 50°С и условном давлении до 9,81 МПа (100 кг/см^2).

2. Подвески должны изготовляться следующих типов:

ПБ – подвеска с двумя тягами и опорной балкой;

ПХ – подвеска хомутовая с одной тягой с плавной регулировкой по длине гайкой.

3. В зависимости от способа крепления к несущим конструкциям подвески ПБ и ПХ должны изготовляться 2-х исполнений:

1 – крепление с помощью гаек ;

2 – крепление приваркой к несущей конструкции.

4. Конструкция и размеры подвесок ПБ должны соответствовать черт.1 и табл.1.

ГОСУДАРСТВЕННЫЙ КОМИТЕТ СССР ПО СТАНДАРТАМ (Госстандарт)
Зарегистрировано в реестр ... администрации
... 83247.10

Издание официальное Перепечатка воспрещена

gost.e-ecolog.ru

Подвеска ПБ

Исполнение I

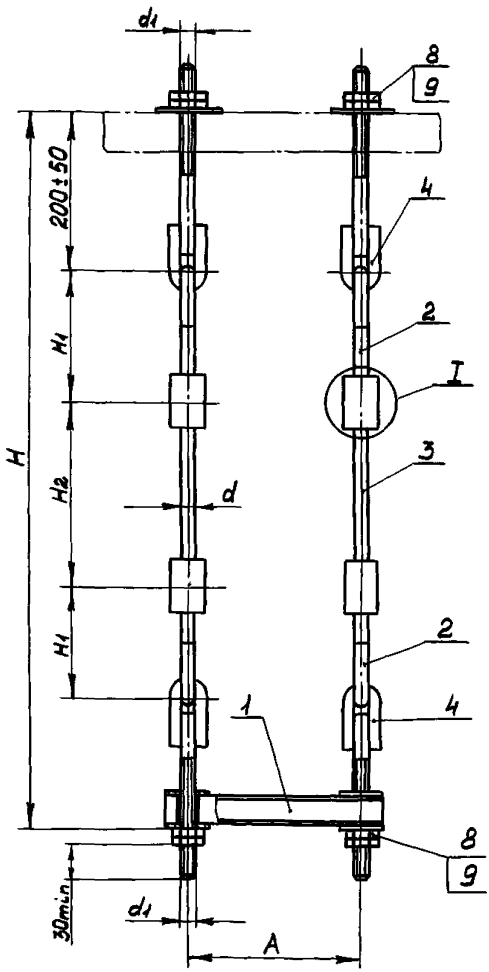

Исполнение 2

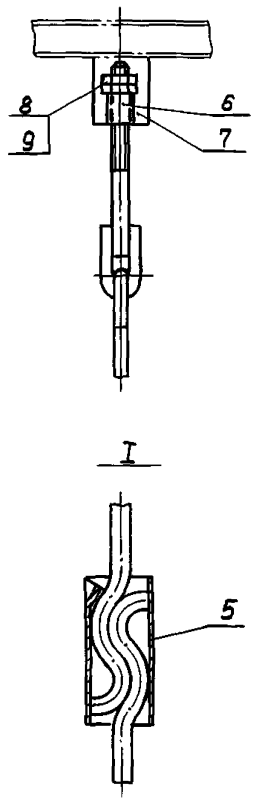

I-балка; 2-тяга подсоединительная; 3-тяга промежуточная; 4-тяга с ушк
5-гильза; 6-стакан; 7-пластина; 8-гайка ГОСТ 5915-70; 9-шайба
ГОСТ 11371-68

Черт. I

Таблица I

Размеры в мм

А	d	d_1	Нмин.	H_1	H_2	Тип балки	Допустимая нагрузка Н(кгс)	Код ОКП
750							3920 (400)	
I000	8		560	I30			2744 (280)	
I500						Ш5	I764 (I80)	
750							6860 (700)	
I000	I0	I6	620	I60			4900 (500)	
I500							2940 (300)	
750							8820 (900)	
I000	I2		740	220	I00		6860 (700)	
I500							5900 (500)	
750							I6660 (I700)	
I000	I6		800	250		Ш6,5	I2740 (I300)	
I500		24					9800 (I000)	
750							39200 (4000)	
I000	24		900	300			34300 (3500)	
I500							27440 (2800)	

Примечание. Общая длина тяг Н выбирается по условиям проекта до 3000 мм с интервалом через I00 мм ($H = H_{min} + H_2$).

Пример условного обозначения подвески ПБ исполнения I, диаметром тяг 8, общей длиной тяги 8I0мм, тип опорной балки Ш5, расстоянием между тягами 750мм, группой материала 6 по ОСТ 36-106-83 :

Подвеска ПБ-I-8-8I0-Ш5-750-В ОСТ 36-105-83

5. Конструкция и размеры подвесок ПХ должны соответствовать черт.2 и табл.2.

Подвеска ПХ

Исполнение I

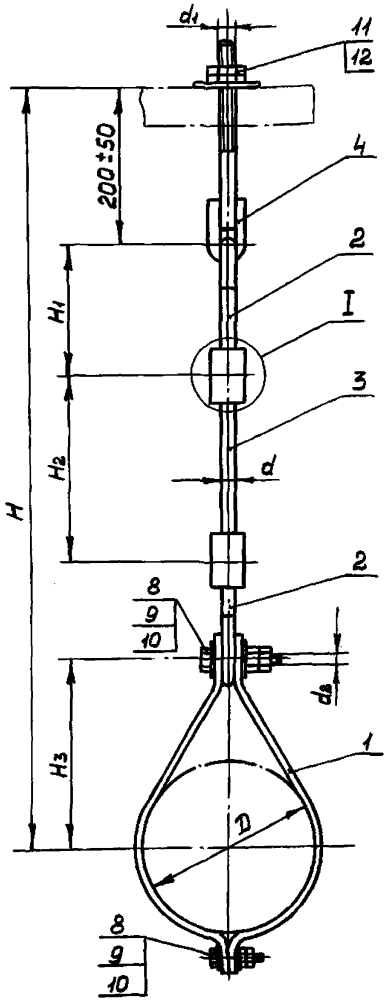

Исполнение 2

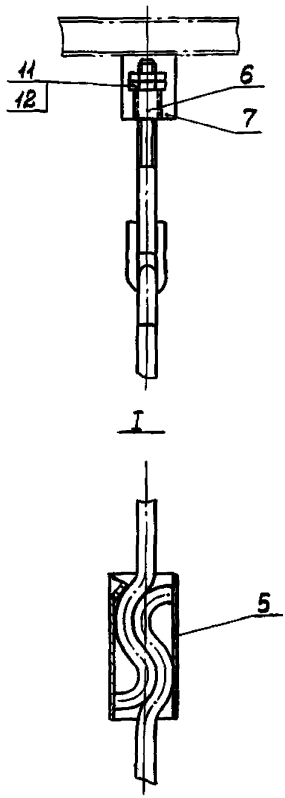

I-хомут; 2-тяга подсоединительная; 3-тяга промежуточная; 4-тяга с ушком; 5-гильза; 6-стакан; 7-пластина; 8-болт ГОСТ 7798-70; 9-гайка ГОСТ 5915-70 10-шайба ГОСТ 11371-68; 11-гайка ГОСТ 5915-70; 12-шайба ГОСТ11371-68

Черт. 2

Таблица 2

Размеры в мм

A	d	d_1	H_{min}	H_1	H_2	H_3	Допускаемая нагрузка, Н(кгс)	Код ОКП
108	8		710	130		150	1960 (200)	
133								
159						200		
194						250		
219								
219	10	16	870	160		250	3430 (350)	
273						300		
325						400		
273	12		1040	220	100	300	4410 (450)	
325						400		
377								
325	16		1200	250		400	8330 (850)	
377								
426						500		
377	24	24	1300	300		400	19600 (2000)	
426						500		
480						550		
530						600		

Примечание. Общая длина тяг Н выбирается по условиям проекта до 3000мм с интервалом через 100мм ($H = H_{min} + H_2$).

Пример условного обозначения подвески ПХ, наружным диаметром хладопровода 38, наружным диаметром скорлупы 133, диаметром тяг 10, общей длиной тяги 410, группой материала Б по ОСТ 36-106-83:

Подвеска ПХ-38-133-10-410-Б ОСТ 36-105-83

6. Технические требования по ОСТ 36-106-83
7. Масса подвесок указана в справочном приложении 1.
8. Пример крепления сваркой подвесок к несущим конструкциям и тяги к балке и пример применения подвесок ПБ для прокладки пучка хладопровода указаны в справочном приложении 2.

ПРИЛОЖЕНИЕ I

Справочное

Размеры в мм

A	D	d	Hmin	Масса, кг не более				
				Подвеска ПБ		Подвеска ПХ		Промежуточной тяги (H_2=100мм
				Исполнение		Исполнение		
				I	2	I	2	
750 I000 I500		8	560	I2,0 I4,5 I9,5	I7,2 I9,7 24,7			0,08
	I08 I33 I59 I94 2I9		7I0			3,0 3,I 3,4 3,9 4,0	5,6 5,7 6,0 6,5 6,6	0,04
750 I000 I500		I0	620	I3,0 I5,5 20,4	I8,2 20,7 25,6			0,I2
	2I9 273 325		870			6,2 7,2 8,6	8,8 9,8 II,2	0,06
750 I000 I500		I2	740	I6,6 I9,2 25,5	2I,8 24,4 30,7			0,I8
	273 325 377		I040			I3,8 I6,6 I7,0	I6,4 I9,2 I9,6	0,09
750 I000 I500		I6	800	22,4 25,0 3I,3	27,6 30,2 36,5			0,32
	325 377 426		I200			23,I 23,7 28,I	25,7 26,3 30,7	0,I6
750 I000 I500		24	900	39,I 42,I 48,0	44,3 46,3 53,2			0,72
	377 426 480 530		I300			5I,8 60,5 64,5 68,5	54,4 63,I 67,I 7I,I	0,36

ПРИЛОЖЕНИЕ 2

Пример крепления подвесок к несущим конструкциям и тяги к балке при помощи сварки

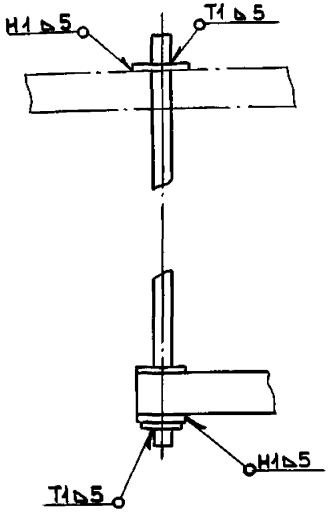

Примечание: Максимальная нагрузка в данном примере увеличивается в три раза по сравнению с максимальной нагрузкой, указанной в таблице.

Черт.I

Пример применения подвесок ПБ для прокладки пучка хладопроводов

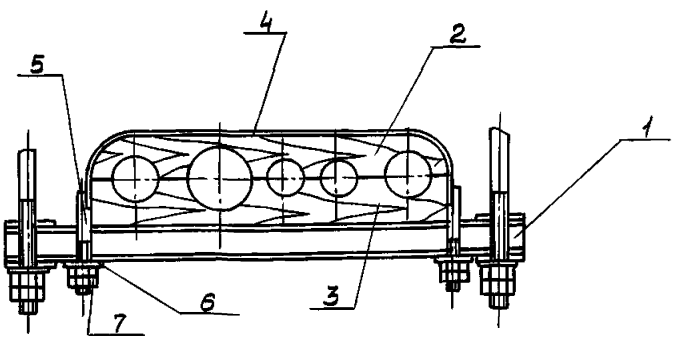

I-балка ПБ; 2-скорлупа верхняя; 3-скорлупа нижняя; 4-хомут; 5-стержень; 6-шайба ГОСТ II37I-68; 7-гайка ГОСТ 5915-70

Черт.2

Группа Ж34

СОГЛАСОВАНО

Заместитель начальника Главного научно-технического управления Минмонтажспецстроя СССР

_____ В.Н.Бондарев

"11" 11 1988г.

УТВЕРЖДЕНО

Зам.министра монтажных и специальных строительных работ СССР

_____ Г.В.Миловидов

"6" 12 1988г.

СОГЛАСОВАНО

Заместитель начальника Главного научно-технического управления Минмонтажспецстроя СССР

_____ Г.А.Сукальский

"2" 12 1988г.

ЛИСТ УТВЕРЖДЕНИЯ

Извещение № I

Об изменении ОСТ 36-105-83. Детали крепления стальных хладопроводов. Подвески. Конструкция и размеры.

Начальник ВНИПКИлегпродмонтаж _____ А.И.Ивочкин

Заведующий отделом № 4 _____ Н.Н.Куликов

Ведущий конструктор _____ Р.И.Шарунова

ИЗВЕЩЕНИЕ №

об изменении ОСТ 36-105-83. Детали крепления стальных хладопроводов. Подвески. Конструкция и размеры.

Дата введения с I.0 .1989г.

Изм.	Содержание изменения	Листов
		I
I	Срок действия. До I.0I.1989г. заменить на I.0I.199Iг.	

Причина изменения Истек срок действия

Указание о внедрении

Приложения

Государственный комитет СССР по стандартам
ВСЕСОЮЗНЫЙ
РЕСПУБЛИКАНСКОЙ
СТАНДАРТИЗАЦИИ ТЕХНИЧЕСКИХ
РЕГИСТР
ГОСУДАРСТВЕННОЙ РЕГИСТРАЦИИ
28.03.03 № 832471/01

Группа Ж34

СОГЛАСОВАНО

Директор ВНИИхолодмаша

см.письмо от А.В.Быков

" 12" 04 1991г.

№ 44-12-1158

УТВЕРЖДЕНО

Зам.министра специального строительства и монтажных работ СССР

А.Н.Смирнов

"09" 07 1991г.

Зам.начальника Главного научно-технического управления Минспецстроймонтажа СССР

И.П.Кацыбко

"27" 06 1991г.

ЛИСТ УТВЕРЖДЕНИЯ

Извещение № 2

Об изменении ОСТ 36-105-83.Детали крепления стальных хладопроводов. Подвески.Конструкция и размеры.

Директор ГМП Проектлегпродмонтажа И.В.Дубовой

Зав.отделом КО Ю.И.Алексеев

Вед.инженер Р.И.Шарунова

ИЗВЕЩЕНИЕ № 2

Об изменении ОСТ 36-105-83. Детали крепления стальных хладопроводов. Подвески. Конструкция и размеры.

Дата введения с I.OI.I99Iг.

Изм.	Содержание изменения	Листов
		I
2	Заменить слова: "срок действия установлен" на "дата введения". Снять ограничение срока действия стандарта.	

Причина изменения — Истек срок действия

Указание о внедрении

Приложения

ГОССТАНДАРТ
Всесоюзный
№ 832477/02 91.07.25

gost.e-ecolog.ru