ГОСТ Р 41.26—2001
(Правила ЕЭК ООН № 26)

ГОСУДАРСТВЕННЫЙ СТАНДАРТ РОССИЙСКОЙ ФЕДЕРАЦИИ

ЕДИНООБРАЗНЫЕ ПРЕДПИСАНИЯ, КАСАЮЩИЕСЯ ОФИЦИАЛЬНОГО УТВЕРЖДЕНИЯ ТРАНСПОРТНЫХ СРЕДСТВ В ОТНОШЕНИИ ИХ НАРУЖНЫХ ВЫСТУПОВ

Издание официальное

БЗ 5—2001

ГОССТАНДАРТ РОССИИ
Москва

gost.e-ecolog.ru

Предисловие

1 РАЗРАБОТАН Всероссийским научно-исследовательским институтом стандартизации и сертификации в машиностроении (ВНИИНМАШ) на основе Правил ЕЭК ООН № 26, принятых Рабочей группой по конструкции транспортных средств КВТ ЕЭК ООН

ВНЕСЕН Госстандартом России

2 ПРИНЯТ И ВВЕДЕН В ДЕЙСТВИЕ Постановлением Госстандарта России от 29 марта 2001 г. № 145-ст

3 Настоящий стандарт представляет собой идентичный текст Правил ЕЭК ООН № 26 с поправками серии 02 (с 13.12.96) «Единообразные предписания, касающиеся официального утверждения транспортных средств в отношении их наружных выступов» и включает в себя:

- первоначальный вариант текста Правил (документ E/ECE/324 — E/ECE/TRANS/505/Rev.1/Add.25);
- поправку 1 (документ E/ECE/324 — E/ECE/TRANS/505/Rev.1/Add.25/Amend.1);
- поправку 2 (документ E/ECE/324 — E/ECE/TRANS/505/Rev.1/Add.24/Amend.2)

4 ВВЕДЕН ВПЕРВЫЕ

© ИПК Издательство стандартов, 2001

Настоящий стандарт не может быть полностью или частично воспроизведен, тиражирован и распространен в качестве официального издания без разрешения Госстандарта России

Содержание

1 Область применения и цель . . . 1
2 Определения . . . 1
3 Заявка на официальное утверждение . . . 2
4 Официальное утверждение . . . 3
5 Общие требования . . . 4
6 Специальные требования . . . 5
7 Изменение типа транспортного средства и распространение официального утверждения . . . 8
8 Соответствие производства . . . 8
9 Санкции, налагаемые за несоответствие производства . . . 9
10 Окончательное прекращение производства . . . 9
11 Наименования и адреса технических служб, уполномоченных проводить испытания для официального утверждения, и административных органов . . . 9
12 Переходные положения . . . 9
Приложение 1 Сообщение, касающееся официального утверждения, распространения официального утверждения, отказа в официальном утверждении, отмены официального утверждения, окончательного прекращения производства типа транспортного средства в отношении его наружных выступов на основании Правил ЕЭК ООН № 26 . . . 10
Приложение 2 Схемы знаков официального утверждения . . . 11
Приложение 3 Методы определения габаритных размеров выступов и зазоров . . . 12
Приложение 4 Сообщение, касающееся официального утверждения, распространения официального утверждения, отказа в официальном утверждении, отмены официального утверждения, окончательного прекращения производства типа отдельного технического элемента: багажника, приспособления для перевозки лыж и радио- или радиотелефонной антенны . . . 14

ГОСУДАРСТВЕННЫЙ СТАНДАРТ РОССИЙСКОЙ ФЕДЕРАЦИИ

ЕДИНООБРАЗНЫЕ ПРЕДПИСАНИЯ, КАСАЮЩИЕСЯ ОФИЦИАЛЬНОГО УТВЕРЖДЕНИЯ ТРАНСПОРТНЫХ СРЕДСТВ В ОТНОШЕНИИ ИХ НАРУЖНЫХ ВЫСТУПОВ

Uniform provisions concerning the type approval of vehicles with regard to their external projections

Дата введения 2002—01—01

Настоящий стандарт вводит в действие Правила ЕЭК ООН № 26 (далее — Правила).

1 Область применения и цель

1.1 Настоящие Правила применяют к наружным выступам транспортных средств категории M_1 [1)]. Их не применяют к наружным зеркалам заднего вида и к шаровому наконечнику буксирных устройств.

1.2 Цель настоящих Правил — уменьшить опасность или тяжесть телесных повреждений лиц, ударяемых или задеваемых транспортным средством в случае столкновения. Это относится как к неподвижным, так и к движущимся транспортным средствам.

2 Определения

В настоящих Правилах применяют следующие термины с соответствующими определениями:

2.1 **официальное утверждение транспортного средства:** Официальное утверждение типа транспортного средства в отношении его наружных выступов.

2.2 **тип транспортного средства:** Механические транспортные средства, не имеющие между собой существенных различий; различия могут касаться формы или материала наружной поверхности.

2.3 **наружная поверхность:** Наружная часть транспортного средства, включая капот двигателя, крышку багажника, двери, крылья, крышу, устройства освещения и световой сигнализации и видимые элементы усиления.

2.4 **линия пола:** Линия, определяемая следующим образом: конус, у которого угол между образующей и вертикальной осью с неустановленной высотой составляет 30°, последовательно перемещают вокруг груженого транспортного средства при постоянном соприкосновении с наружной поверхностью транспортного средства, причем его основание должно быть расположено на максимально низком уровне. Линия поля представляет собой геометрическую проекцию этих точек соприкосновения. При определении линии пола не принимают во внимание кронштейны для домкрата, выпускные трубы и колеса. Проемы для колес условно принимают за воображаемую поверхность, представляющую собой плавное продолжение наружной поверхности. С передней и задней сторон транспортного средства при определении линии пола учитывают бамперы. В зависимости от конкретного транспортного средства линия пола может проходить через крайнюю точку сечения бампера либо через панель кузова под бампером. Если соприкосновение происходит одновременно в двух или более точках, то для определения линии пола используют нижнюю точку соприкосновения.

2.5 **радиус скругления:** Радиус дуги окружности, которая наиболее близка к закругленной форме рассматриваемого элемента.

[1)] В соответствии с определением, приведенным в приложении 7 к Сводной резолюции о конструкции транспортных средств (СР.3) (документ TRANS/SC.1/WP.29/78/Amend.3).

Издание официальное

2.6 **груженое транспортное средство:** Транспортное средство, нагруженное до технически допустимой максимальной массы. Транспортные средства, оснащенные гидропневматической, гидравлической или пневматической подвеской или приспособлением для автоматической регулировки положения кузова по отношению к земле в соответствии с нагрузкой, испытывают в наиболее неблагоприятных (из обычных) условиях эксплуатации, указанных предприятием-изготовителем.

2.7 **край габаритной ширины** транспортного средства с его боковой стороны: Плоскость, параллельная среднему продольному сечению транспортного средства и совпадающая с его внешним боковым краем, а с передней и задней сторон — перпендикулярная поперечная плоскость транспортного средства, совпадающая с его внешними передними и задними краями, без учета выступа, образуемого:

2.7.1 Шинами вблизи от точки их соприкосновения с землей и вентилями для подсоединения шинного манометра.

2.7.2 Любыми приспособлениями противоскольжения, которые могут быть установлены на колесах.

2.7.3 Зеркалами заднего вида.

2.7.4 Боковыми указателями поворота, контурными огнями, передними и задними габаритными и стояночными огнями.

2.7.5 Спереди и сзади — элементами, установленными на бамперах, буксирных устройствах и выпускных трубах.

2.8 **габарит выступа** элемента, установленного на панели: Габарит, определяемый по методу, описанному в разделе 2 приложения 3.

2.9 **условная линия панели:** Линия, проходящая через две точки, соответствующие положению центра шара, когда его поверхность входит в соприкосновение с элементом и выходит из соприкосновения с ним в процессе процедуры измерения, описанной в 2.2 приложения 3.

3 Заявка на официальное утверждение

3.1 Заявка на официальное утверждение типа транспортного средства в отношении его наружных выступов

3.1.1 Заявку на официальное утверждение типа транспортного средства в отношении наружных выступов представляет предприятие—изготовитель транспортного средства или его надлежащим образом уполномоченный представитель.

3.1.2 К заявке должны быть приложены перечисленные ниже документы в трех экземплярах:

3.1.2.1 Фотографии передней, задней и боковых стенок транспортного средства, сделанные под углом 30° — 45° по отношению к вертикальному продольному среднему сечению транспортного средства.

3.1.2.2 Чертежи бамперов и, при необходимости:

3.1.2.3 Чертежи некоторых наружных выступов и в соответствующих случаях упомянутые в 6.9.1 и в приложении 3 чертежи некоторых частей наружной поверхности.

3.1.3 Транспортное средство, представляющее собой тип транспортного средства, подлежащего официальному утверждению, должно быть передано технической службе, уполномоченной проводить испытания для официального утверждения. По требованию вышеназванной технической службы ей аналогичным образом передают определенные компоненты или определенные образцы использованных материалов.

3.2 Заявка на официальное утверждение типа багажников, приспособлений для перевозки лыж и радио- или радиотелефонных антенн, рассматриваемых в качестве отдельных технических элементов

3.2.1 Заявку на официальное утверждение типа багажников, приспособлений для перевозки лыж и радио- или радиотелефонных антенн, рассматриваемых в качестве отдельных технических элементов, представляет предприятие—изготовитель транспортного средства или предприятие—изготовитель вышеупомянутых отдельных технических элементов, или их надлежащим образом уполномоченный представитель.

3.2.2 По каждому типу любого приспособления, упомянутого в 3.2.1, к заявке прилагают:

3.2.2.1 Документы в трех экземплярах, содержащие технические характеристики отдельных технических элементов и инструкции по сборке каждого отдельно продаваемого технического элемента.

3.2.2.2 Типовой образец отдельного технического элемента. Компетентный орган может потребовать другой образец, если он сочтет это необходимым.

4 Официальное утверждение

4.1 Официальное утверждение типа транспортного средства в отношении его внешних выступов

4.1.1 Если тип транспортного средства, представленного на официальное утверждение в соответствии с настоящими Правилами, удовлетворяет требованиям разделов 5 и 6, то данный тип транспортного средства считают официально утвержденным.

4.1.2 Каждому официально утвержденному типу транспортного средства присваивают номер официального утверждения. Первые две цифры номера (в настоящее время 02, что соответствует поправкам серии 02, вступившим в силу 13 декабря 1996 г.) указывают на серию поправок, соответствующих последним наиболее значительным техническим изменениям, внесенным в Правила к моменту официального утверждения. Одна и та же Договаривающаяся сторона не может присвоить этот номер другому типу транспортного средства.

4.1.3 Стороны Соглашения 1958 г. (далее — Соглашение), применяющие настоящие Правила, уведомляются об официальном утверждении, о распространении официального утверждения, об отказе в официальном утверждении, об отмене официального утверждения или об окончательном прекращении производства типа транспортного средства на основании настоящих Правил посредством карточки сообщения, соответствующей образцу, приведенному в приложении 1.

4.1.4 На каждом транспортном средстве, соответствующем типу транспортного средства, официально утвержденному на основании настоящих Правил, должен быть проставлен на видном и легкодоступном месте, указанном в регистрационной карточке официального утверждения, международный знак официального утверждения, состоящий:

4.1.4.1 Из круга, в котором проставлена буква Е, за которой следует отличительный номер страны, предоставившей официальное утверждение[1)].

4.1.4.2 Из номера настоящих Правил, за которым следует буква R, тире и номера официального утверждения, проставленных справа от круга, предусмотренного в 4.1.4.1.

4.1.5 Если транспортное средство соответствует типу транспортного средства, официально утвержденному на основании других прилагаемых к Соглашению Правил в той же самой стране, которая предоставила официальное утверждение на основании настоящих Правил, то обозначение, предусмотренное в 4.1.4.1, повторять не следует; в этом случае дополнительные номера и обозначения всех Правил, на основании которых были предоставлены официальные утверждения в стране, предоставившей официальное утверждение на основании настоящих Правил, должны быть расположены в вертикальных колонках, помещаемых справа от обозначения, предусмотренного в 4.1.4.1.

4.1.6 Знак официального утверждения должен быть четким и нестираемым.

4.1.7 Знак официального утверждения помещают на транспортном средстве рядом с прикрепляемой предприятием-изготовителем табличкой или наносят на эту табличку.

4.1.8 В приложении 2 изображены в качестве примера схемы знаков официального утверждения.

4.1.9 Компетентный орган проверяет наличие приемлемых мер по обеспечению эффективного контроля за соответствием производства до выдачи официального утверждения данного типа.

4.2 Официальное утверждение в отношении багажников, приспособлений для перевозки лыж и радио- или радиотелефонных антенн, рассматриваемых в качестве отдельных технических элементов

4.2.1 Если тип отдельного технического элемента, представленный на официальное утверждение в соответствии с настоящими Правилами, удовлетворяет требованиям 6.16, 6.17 и 6.18, то на этот тип отдельного технического элемента выдают соответствующее официальное утверждение.

[1)] 1 — Германия, 2 — Франция, 3 — Италия, 4 — Нидерланды, 5 — Швеция, 6 — Бельгия, 7 — Венгрия, 8 — Чешская Республика, 9 — Испания, 10 — Югославия, 11 — Соединенное Королевство, 12 — Австрия, 13 — Люксембург, 14 — Швейцария, 15 (не присвоен), 16 — Норвегия, 17 — Финляндия, 18 — Дания, 19 — Румыния, 20 — Польша, 21 — Португалия, 22 — Российская Федерация, 23 — Греция, 24 — Ирландия, 25 — Хорватия, 26 — Словения, 27 — Словакия, 28 — Беларусь, 29 — Эстония, 30 (не присвоен), 31 — Босния и Герцеговина, 32 — Латвия, 33 (не присвоен), 34 — Болгария, 35—36 (не присвоены), 37 — Турция, 38—39 (не присвоены), 40 — бывшая югославская Республика Македония, 41 (не присвоен), 42 — Европейское сообщество (официальные утверждения предоставляются его государствами-членами с использованием их соответствующего символа ЕЭК), 43 — Япония, 44 (не присвоен), 45 — Австралия и 46 — Украина. Следующие порядковые номера будут присвоены другим странам в хронологическом порядке ратификации ими Соглашения о принятии единообразных технических предписаний для колесных транспортных средств, предметов оборудования и частей, которые могут быть установлены и (или) использованы на колесных транспортных средствах, и об условиях взаимного признания официальных утверждений, выдаваемых на основе этих предписаний или в порядке их присоединения к этому Соглашению, и присвоенные им таким образом номера будут сообщены Генеральным секретарем Организации Объединенных Наций Договаривающимся сторонам Соглашения.

4.2.2 Каждому официально утвержденному типу отдельного технического элемента присваивают номер официального утверждения. Первые две цифры номера (в настоящее время 02, что соответствует поправкам серии 02, вступившим в силу 13 декабря 1996 г.) указывают на серию поправок, соответствующих последним наиболее значительным техническим изменениям, внесенным в Правила к моменту официального утверждения. Одна и та же Договаривающаяся сторона не может присвоить этот номер другому типу отдельного технического элемента.

4.2.3 Стороны Соглашения, применяющие настоящие Правила, уведомляются об официальном утверждении, о распространении официального утверждения, об отказе в официальном утверждении, об отмене официального утверждения или об окончательном прекращении производства типа отдельного технического элемента на основании настоящих Правил посредством карточки, соответствующей образцу, приведенному в приложении 4.

4.2.4 На каждом отдельном техническом элементе, соответствующем типу, официально утвержденному на основании настоящих Правил, должен быть проставлен на видном и легкодоступном месте, указанном в регистрационной карточке официального утверждения, международный знак официального утверждения, состоящий:

4.2.4.1 Из круга, в котором проставлена буква Е, за которой следует отличительный номер страны, предоставившей официальное утверждение.

4.2.4.2 Из номера настоящих Правил, буквы R, тире и номера официального утверждения, проставленных справа от круга, предусмотренного в 4.2.4.1.

4.2.5 Знак официального утверждения должен быть четким и нестираемым.

4.2.6 Знак официального утверждения помещают рядом с прикрепляемой предприятием-изготовителем табличкой, на которой указывают характеристики отдельного технического элемента, или наносят на эту табличку.

4.2.7 В приложении 2 приведены в качестве примера схемы знаков официального утверждения.

4.2.8 Компетентный орган проверяет наличие приемлемых мер по обеспечению эффективного контроля за соответствием производства до выдачи официального утверждения данного типа.

5 Общие требования

5.1 Требования настоящих Правил не распространяются на части наружной поверхности, которые у груженого транспортного средства с закрытыми дверями, окнами, наружными крышками и т. д. находятся:

5.1.1 На высоте более 2,00 м.

5.1.2 Ниже линии пола.

5.1.3 В таком положении, что их не может коснуться шар диаметром 100 мм, когда транспортное средство находится в неподвижном состоянии и в процессе его эксплуатации.

5.2 Наружная поверхность транспортного средства не должна иметь остроконечных или режущих частей или выступов, которые по форме, размерам, направлению или жесткости могут увеличить опасность или тяжесть телесных повреждений лиц, ударяемых или задеваемых транспортным средством в случае столкновения.

5.3 Наружная поверхность транспортного средства не должна иметь частей, которые могут зацепить пешеходов, велосипедистов или мотоциклистов.

5.4 Ни одна выступающая часть наружной поверхности не должна иметь радиус скругления менее 2,5 мм. Это требование не распространяется на детали наружной поверхности, которые выступают менее чем на 5 мм, при условии, что наружные углы таких деталей, кроме деталей, выступающих менее чем на 1,5 мм, сглажены.

5.5 Выступающие части наружной поверхности, изготовленные из материала, твердость которого не превышает 60 единиц по Шору, могут иметь радиус скругления менее 2,5 мм.

Твердость материала, из которого изготовлен соответствующий элемент, определяют, когда этот элемент установлен на транспортном средстве. Если невозможно оценить твердость материала по методу А Шора, то для ее оценки используют аналогичные измерения.

5.6 Положения 5.1 — 5.5 применяют в дополнение к особым требованиям раздела 6, если этими особыми требованиями четко не предусматривается иное.

6 Специальные требования

6.1 Декоративные детали

6.1.1 Дополнительные декоративные детали, выступающие по отношению к своей опоре более чем на 10 мм, должны быть утоплены, отделены или изогнуты под действием силы 10 даН, прилагаемой в их наиболее выступающей точке в любом направлении в плоскости, приблизительно параллельной той поверхности, на которой их монтируют. Эти требования не распространяются на декоративные детали, расположенные на решетке радиатора, на которые распространяются только общие требования раздела 5.

Для приложения силы 10 даН используют боек с плоским наконечником диаметром не более 50 мм. Если это невозможно, то применяют эквивалентный метод. После того как декоративные детали утоплены, отделены или загнуты, оставшиеся выступы должны иметь длину не более 10 мм. Эти выступы во всех случаях должны соответствовать требованиям 5.2. Если декоративную деталь устанавливают на каком-либо основании, то это основание считают частью декоративной детали, а не опорной поверхностью.

6.1.2 Предохранительные планки или пластинки на наружной поверхности не подпадают под требования 6.1.1; однако они должны быть прочно закреплены на транспортном средстве.

6.2 Фары

6.2.1 Выступающие ободки и козырьки допускаются при условии, что максимальный их выступ по отношению к наиболее выступающей точке поверхности стекла фары не превышает 30 мм и радиус их скругления в любом месте составляет не менее 2,5 мм.

В случае установки дополнительного рассеивателя на фаре размер выступа измеряют от крайней выступающей точки рассеивателя. Размер выступа определяют по методу, описанному в разделе 3 приложения 3.

6.2.2 Убирающиеся фары должны соответствовать требованиям 6.2.1 как в рабочем, так и в нерабочем положении.

6.2.3 Требования 6.2.1 не распространяются на фары, которые утоплены в кузове или над которыми «нависают» части кузова, если кузов соответствует требованиям 6.9.1.

6.3 Решетки и щели

6.3.1 Требования 5.4 не применяют к зазорам между неподвижными или подвижными элементами, включая решетки для забора или выпуска воздуха и облицовку радиатора, при условии, что расстояние между последовательно расположенными элементами не превышает 40 мм, а решетки и зазоры используют в функциональных целях. Для зазоров размером от 25 до 40 мм радиус скругления составляет не менее 1 мм. Если же расстояние между двумя расположенными последовательно элементами не превышает 25 мм, то радиусы скругления наружной поверхности элементов должны составлять не менее 0,5 мм. Расстояние между двумя последовательно расположенными элементами решеток и зазоров определяют по методу, описанному в разделе 4 приложения 3.

6.3.2 Сопряжение передней поверхности с боковыми поверхностями каждого элемента, образующего решетку или щель, должно быть сошлифовано.

6.4 Стеклоочиститель

6.4.1 Крепление щеток стеклоочистителя должно быть таким, чтобы рычаг щеткодержателя был прикрыт защитным элементом, имеющим радиус скругления, соответствующий требованиям 5.4, и поверхность не менее 150 мм^2. В случае закругленных покрытий их минимальная выступающая площадь, измеренная на расстоянии максимум 6,5 мм от наиболее выступающей точки, должна составлять 150 мм^2. Эти требования должны быть соблюдены также в отношении стеклоочистителей задних окон и фар.

6.4.2 Требования 5.4 не применяют в отношении щеток или любых опорных деталей. Однако эти элементы не должны иметь острых углов и остроконечных или режущих частей.

6.5 Бамперы

6.5.1 Концы бамперов должны быть загнуты в направлении наружной поверхности таким образом, чтобы уменьшить опасность зацепления окружающих предметов. Это требование считают выполненным, если для бампера предусмотрено специальное углубление в кузове, если он составляет с кузовом единое целое или если край бампера загнут таким образом, что он не может соприкоснуться с шаром диаметром 100 мм и расстояние между его краем и кузовом не превышает 20 мм.

6.5.2 Если линия бампера, соответствующая внешнему контуру вертикальной проекции легкового автомобиля, проходит по жесткой поверхности, то минимальный радиус скругления этой поверхности должен составлять 5 мм во всех ее точках, расположенных на расстоянии до 20 мм от

линии контура внутрь, а во всех остальных случаях минимальный радиус скругления должен составлять 2,5 мм.

6.5.3 Требования 6.5.2 не распространяются на элементы, установленные на бампере, составные части бампера или детали, вставленные в бампер, в частности на стыковые накладки и жиклеры стеклоомывателей фар, которые выступают на расстояние менее 5 мм; вместе с тем, наружные углы таких деталей должны быть сглажены, кроме случаев, когда эти детали выступают менее чем на 1,5 мм.

6.6 Ручки, дверные петли и кнопки дверей, багажников и капотов; пробки и крышки заливной горловины топливного бака

6.6.1 Для ручек двери или багажника выступы не должны превышать 40 мм, а во всех других случаях — 30 мм.

6.6.2 Если на боковых дверях установлены ручки поворотного типа, то они должны соответствовать любому из следующих двух требований:

6.6.2.1 Концы ручек, поворачивающихся параллельно плоскости двери (при наличии таких ручек), должны быть направлены назад. Концы таких ручек должны быть загнуты по направлению к плоскости двери и ограждены предохранительной рамкой или углублены.

6.6.2.2 Ручки, поворачивающиеся наружу в любом направлении, но непараллельно плоскости двери, в закрытом положении должны быть ограждены предохранительной рамкой или углублены. Конец ручки должен быть направлен либо назад, либо вниз.

Вместе с тем, допускается использование ручек, не соответствующих последнему из вышеуказанных требований, если:

a) они оснащены независимым возвратным механизмом;

b) в случае несрабатывания возвратного механизма они выступают не более чем на 15 мм;

c) в таком открытом положении они соответствуют требованиям 5.4 и

d) площадь их концевой части при измерении на расстоянии максимум 6,5 мм от наиболее выступающей точки составляет не менее 150 мм^2.

6.7 Колеса, гайки крепления колес, колпаки ступиц и декоративные колпаки колес

6.7.1 Требования 5.4 не применяют к этим элементам.

6.7.2 Колеса, гайки крепления колес, колпаки ступиц и декоративные колпаки колес не должны иметь никаких остроконечных или режущих выступов, выходящих за пределы внешней плоскости обода колеса. Использование крыльчатых гаек не допускается.

6.7.3 При прямом линейном движении ни одна часть колес, за исключением шин, расположенная выше горизонтальной плоскости, проходящей через их ось вращения, не должна выступать за контуры вертикальной проекции наружной поверхности или кузова на горизонтальную плоскость. Однако если таковы эксплуатационные требования, декоративные детали колес, покрывающие гайки крепления колес и ступицы, могут выходить за вертикальную проекцию этой поверхности или наружной конструкции при условии, что поверхность выступающей части будет иметь радиус скругления не менее 30 мм и выступ по отношению к вертикальной проекции поверхности или наружной конструкции ни в коем случае не будет превышать 30 мм.

6.8 Желоба

6.8.1 Наличие желобов, служащих, например, в качестве водостоков или направляющих для раздвижных дверей, допускается только при условии, что они будут загнуты внутрь или их края будут иметь защитное устройство согласно соответствующим требованиям настоящих Правил.

Незащищенный желоб считают загнутым, если он загнут назад приблизительно на 180° или если он загнут по направлению к кузову таким образом, что не может соприкоснуться с шаром диаметром 100 мм.

6.9 Обшивка кузова

6.9.1 Радиус скругления изгибов на обшивке кузова должен быть не менее 2,5 мм при условии, что он будет составлять не менее десятой доли высоты *H* выступа, измеренной по методу, описанному в разделе 1 приложения 3.

6.10 Боковые воздушные обтекатели и дождевые щитки

6.10.1 Радиус скругления краев боковых обтекателей и щитков, которые могут выступать наружу, должен быть не менее 1 мм.

6.11 Кронштейны для домкрата и выпускные трубы

6.11.1 Кронштейны для домкрата и выпускная труба (трубы) не должны выступать более чем на 10 мм за вертикальную проекцию линии пола, расположенной непосредственно над ними. В качестве исключения из этого правила выпускная труба может выступать более чем на 10 мм за

вертикальную проекцию линии пола, если она заканчивается закругленным желобом с минимальным радиусом скругления 2,5 мм.

6.12 Заслонки впускных и выпускных вентиляционных отверстий

6.12.1 Заслонки впускных и выпускных вентиляционных отверстий соответствуют требованиям 5.2, 5.3 и 5.4 во всех положениях эксплуатации.

6.13 Крыша

6.13.1 Открывающиеся крыши рассматривают только в закрытом положении.

6.13.2 Транспортные средства с откидным верхом рассматривают в положении как с поднятым, так и с опущенным верхом.

6.13.2.1 В случае транспортного средства с опущенным верхом не рассматривают никакие аспекты его внутренней части, ограниченной воображаемой поверхностью, создаваемой откидным верхом в поднятом положении.

6.13.2.2 При наличии в качестве стандартного оборудования специального кожуха для укладки откидного верха транспортное средство рассматривают с кожухом в рабочем положении.

6.14 Стекла окон

6.14.1 Стекла окон, открывающиеся наружу по отношению к внешней поверхности транспортного средства, соответствуют следующим требованиям во всех положениях эксплуатации:

6.14.1.1 Ни один из краев не выступает вперед.

6.14.1.2 Ни одна из частей стекла не выступает за край габаритной ширины транспортного средства.

6.15 Держатели номерных знаков

6.15.1 Держатели, предусматриваемые предприятием—изготовителем транспортного средства для номерных знаков, должны соответствовать требованиям 5.4, если они соприкасаются с шаром диаметром 100 мм, когда номерной знак установлен согласно рекомендации предприятия—изготовителя транспортного средства.

6.16 Багажники и приспособления для перевозки лыж

6.16.1 Багажники и приспособления для перевозки лыж закрепляют на транспортном средстве таким образом, чтобы по меньшей мере в одном направлении блокировка была позитивной и значения передаваемых горизонтальных продольных и поперечных сил по меньшей мере равнялись значениям грузоподъемности приспособления по вертикали, указанным предприятием-изготовителем. Для испытания закрепленного на транспортном средстве в соответствии с инструкциями предприятия-изготовителя багажника или приспособления для перевозки лыж испытательные нагрузки не следует прилагать только в одной точке.

6.16.2 На поверхностях, которые после установки такого приспособления могут соприкасаться с шаром диаметром 165 мм, не должно быть деталей со скруглением радиусом менее 2,5 мм, при условии, что они не подпадают под требования 6.3.

6.16.3 Такие крепежные элементы, как болты, для заворачивания или отворачивания которых не требуется каких-либо инструментов, не должны выступать более чем на 40 мм за пределы поверхностей, указанных в 6.16.2; при этом размер выступа определяют по методу, описанному в разделе 2 приложения 3, но с использованием шара диаметром 165 мм в тех случаях, когда применяют метод, предусмотренный в 2.2 этого приложения.

6.17 Радио- и радиотелефонные антенны

6.17.1 Радио- и радиотелефонные антенны устанавливают на транспортном средстве таким образом, чтобы их незакрепленный конец, высота которого составляет менее 2 м от поверхности дороги в любом положении эксплуатации, указанном предприятием—изготовителем этих антенн, не выступал за пределы зоны, ограниченной вертикальными плоскостями на расстоянии 10 см вовнутрь от края габаритной ширины (2.7) транспортного средства.

6.17.2 Кроме того, антенны устанавливают на транспортном средстве и, при необходимости, их незакрепленный конец ограничивают таким образом, чтобы никакая деталь антенны не выступала за край габаритной ширины (2.7) транспортного средства.

6.17.3 Радиус скругления стержня антенны может быть менее 2,5 мм. Однако незакрепленные концы оснащают стационарными насадками со скруглением радиусом не менее 2,5 мм.

6.17.4 Выступ основания антенны составляет не более 30 мм, когда его определяют по методу, описанному в разделе 2 приложения 3. Однако если в основание антенны встроен усилитель, то выступ основания может достигать 40 мм.

6.18 Инструкции по сборке

6.18.1 Багажники, приспособления для перевозки лыж и радио- или радиотелефонных антенн, которые были официально утверждены в качестве отдельных технических элементов, не могут быть предложены для продажи, проданы или куплены без инструкций по сборке. Инструкции по сборке должны содержать достаточную информацию для установки официально утвержденных отдельных технических элементов на транспортном средстве согласно соответствующим требованиям разделов 5 и 6. В частности, для телескопических антенн должны быть указаны положения их эксплуатации.

7 Изменение типа транспортного средства и распространение официального утверждения

7.1 Любое изменение типа транспортного средства доводят до сведения административного органа, который предоставил официальное утверждение данному типу транспортного средства. Этот орган может:

7.1.1 Либо прийти к заключению, что внесенные изменения не будут иметь значительного отрицательного влияния.

7.1.2 Либо потребовать нового протокола технической службы, уполномоченной проводить испытания.

7.2 Сообщение о предоставлении официального утверждения с указанием изменений или об отказе в официальном утверждении направляют Сторонам Соглашения, применяющим настоящие Правила, в соответствии с процедурой, указанной в 4.3.

7.3 Компетентный орган, распространивший официальное утверждение, присваивает такому распространению соответствующий серийный номер и уведомляет об этом другие Стороны Соглашения, применяющие настоящие Правила, посредством карточки сообщения, соответствующей образцу, приведенному в приложении 1.

8 Соответствие производства

8.1 Транспортные средства (отдельные технические элементы), официально утвержденные в соответствии с настоящими Правилами, изготовляют таким образом, чтобы они соответствовали официально утвержденному типу, удовлетворяя требованиям, изложенным в разделах 5 и 6.

8.2 В целях проверки выполнения требований 8.1 проводят соответствующий контроль за производством.

8.3 Владелец официального утверждения должен, в частности:

8.3.1 Обеспечить разработку процедур эффективного контроля качества продукции.

8.3.2 Иметь доступ к необходимому контрольному оборудованию для проверки соответствия каждого официально утвержденного типа.

8.3.3 Обеспечить регистрацию данных результатов испытаний, а также хранение соответствующих документов в течение периода времени, определяемого по согласованию с административной службой.

8.3.4 Анализировать результаты испытаний каждого типа в целях проверки и обеспечения стабильности технических характеристик продукции с учетом отклонений, допустимых в промышленном производстве.

8.3.5 Обеспечить, чтобы по каждому типу продукции были проведены, по крайней мере, те испытания, которые предусмотрены в приложении 3

8.3.6 В том случае, если в процессе выборки обычных или испытательных образцов обнаруживают несоответствие типу рассматриваемого испытания, обеспечить проведение другой выборки или другого испытания. Должны быть приняты все необходимые меры в целях восстановления соответствия данной продукции.

8.4 Компетентный орган, выдавший официальное утверждение данного типа, может в любое время проверить соответствие применяемых методов контроля в отношении каждой производственной единицы.

8.4.1 В ходе любой проверки инспектору должны быть предъявлены протоколы испытаний и производственные журналы.

8.4.2 Инспектор может провести произвольную выборку образцов для испытания в лаборатории предприятия-изготовителя. Минимальное число образцов может быть определено в зависимости от результатов проверки, проведенной самим предприятием-изготовителем.

8.4.3 Если уровень качества считают неудовлетворительным или если возникает необходимость в проверке правильности результатов испытаний, проведенных в соответствии с 8.4.2, инспектор отбирает образцы для передачи технической службе, проводившей испытания для официального утверждения данного типа.

8.4.4 Компетентный орган может проводить любые испытания, предусмотренные в настоящих Правилах.

8.4.5 Как правило, компетентный орган разрешает проводить проверку один раз в два года. При получении отрицательных результатов в ходе одной из этих проверок компетентный орган принимает меры для скорейшего восстановления соответствия производства.

9 Санкции, налагаемые за несоответствие производства

9.1 Официальное утверждение типа транспортного средства, предоставленное на основании настоящих Правил, может быть отменено, если не соблюдено условие, изложенное в 8.1.

9.2 В том случае, если какая-либо Сторона Соглашения, применяющая настоящие Правила, отменяет предоставленное ею ранее официальное утверждение, она немедленно сообщает об этом другим Договаривающимся сторонам, применяющим настоящие Правила, посредством карточки сообщения, соответствующей образцу, приведенному в приложении 1.

10 Окончательное прекращение производства

Если владелец официального утверждения полностью прекращает производство типа транспортного средства, официально утвержденного на основании настоящих Правил, он информирует об этом компетентный орган, предоставивший официальное утверждение. По получении соответствующего сообщения указанный компетентный орган информирует об этом другие Стороны Соглашения, применяющие настоящие Правила, посредством карточки сообщения, соответствующей образцу, приведенному в приложении 1.

11 Наименования и адреса технических служб, уполномоченных проводить испытания для официального утверждения, и административных органов

Стороны Соглашения, применяющие настоящие Правила, сообщают Секретариату Организации Объединенных Наций наименования и адреса технических служб, уполномоченных проводить испытания для официального утверждения, а также административных органов, которые предоставляют официальное утверждение и которым следует направлять выдаваемые в других странах регистрационные карточки официального утверждения, отказа в официальном утверждении или отмены официального утверждения.

12 Переходные положения

12.1 Начиная с официальной даты вступления в силу поправок серии 02 ни одна Договаривающаяся сторона, применяющая настоящие Правила, не должна отказывать в предоставлении официальных утверждений ЕЭК на основании настоящих Правил с внесенными в них поправками серии 02.

12.2 Через 24 мес после вступления в силу поправок серии 02 Договаривающиеся стороны, применяющие настоящие Правила, предоставляют официальное утверждение ЕЭК только в том случае, если подлежащий официальному утверждению тип транспортного средства отвечает требованиям настоящих Правил с внесенными в них поправками серии 02.

12.3 Через 36 мес после вступления в силу поправок серии 02 действие существующих официальных утверждений, предоставленных на основании настоящих Правил, прекращается, за исключением официальных утверждений типов транспортных средств, которые соответствуют требованиям настоящих Правил с внесенными в них поправками серии 02.

ПРИЛОЖЕНИЕ 1
(обязательное)

СООБЩЕНИЕ
[Максимальный формат А4 (210×297 мм)],



направленное _____
наименование административного органа

касающееся[2]: ОФИЦИАЛЬНОГО УТВЕРЖДЕНИЯ,
РАСПРОСТРАНЕНИЯ ОФИЦИАЛЬНОГО УТВЕРЖДЕНИЯ,
ОТКАЗА В ОФИЦИАЛЬНОМ УТВЕРЖДЕНИИ,
ОТМЕНЫ ОФИЦИАЛЬНОГО УТВЕРЖДЕНИЯ,
ОКОНЧАТЕЛЬНОГО ПРЕКРАЩЕНИЯ ПРОИЗВОДСТВА, —

типа транспортного средства в отношении его наружных выступов на основании Правил ЕЭК ООН № 26.

Официальное утверждение № _____ Распространение № _____

1 _____

.

.

.

9 Официальное утверждение предоставлено/в официальном утверждении отказано/официальное утверждение распространено/официальное утверждение отменено[2]

10 Причина (причины) распространения официального утверждения (в случае необходимости) _____

11 Расположение знака официального утверждения _____

12 Место _____

13 Дата _____

14 Подпись _____

15 К настоящему сообщению прилагают список документов, которые хранятся в административной службе, предоставившей официальное утверждение, и могут быть получены по заявке

---

[1] Отличительный номер страны, которая предоставила/распространила/отменила официальное утверждение или отказала в официальном утверждении (см. положения Правил, касающиеся официального утверждения).

[2] Ненужное зачеркнуть.

ПРИЛОЖЕНИЕ 2
(обязательное)

СХЕМЫ ЗНАКОВ ОФИЦИАЛЬНОГО УТВЕРЖДЕНИЯ

Образец А
(См. 4.1.4 и 4.2.4 настоящих Правил)



Приведенный выше знак официального утверждения, проставленный на транспортном средстве, указывает, что данный тип транспортного средства официально утвержден в Нидерландах (E4) на основании Правил ЕЭК ООН № 26 под номером официального утверждения 022439. Первые две цифры номера официального утверждения означают, что во время предоставления официального утверждения Правила ЕЭК ООН № 26 уже включали в себя поправки серии 02.

Образец В
(См. 4.1.5 настоящих Правил)

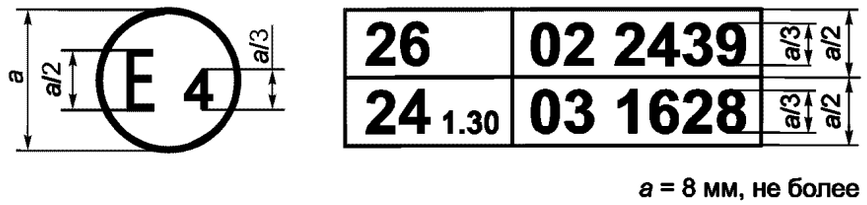

Приведенный выше знак официального утверждения, проставленный на транспортном средстве, указывает, что этот тип транспортного средства официально утвержден в Нидерландах (E4) на основании Правил ЕЭК ООН № 26 и Правил ЕЭК ООН № 24[1)]. Первые две цифры номеров официального утверждения означают, что во время предоставления соответствующих официальных утверждений Правила ЕЭК ООН № 26 уже включали в себя поправки серии 02, а Правила ЕЭК ООН № 24 — поправки серии 03.

[1)] Номер вторых Правил приведен лишь в качестве примера; исправленное значение коэффициента поглощения составляет 1,30 $м^{-1}$.

ПРИЛОЖЕНИЕ 3
(обязательное)

МЕТОДЫ ОПРЕДЕЛЕНИЯ ГАБАРИТНЫХ РАЗМЕРОВ ВЫСТУПОВ И ЗАЗОРОВ

1 Метод определения высоты выступа загибов на панелях кузова

1.1 Высоту *H* выступа определяют графически относительно окружности диаметром 165 мм, вписанной во вешний контур наружной поверхности части, подлежащей проверке.

1.2 Высота *H* — максимальное расстояние, измеренное по прямой линии, проходящей через центр окружности диаметром 165 мм, между этой окружностью и внешним контуром выступа (см. рисунок 1).

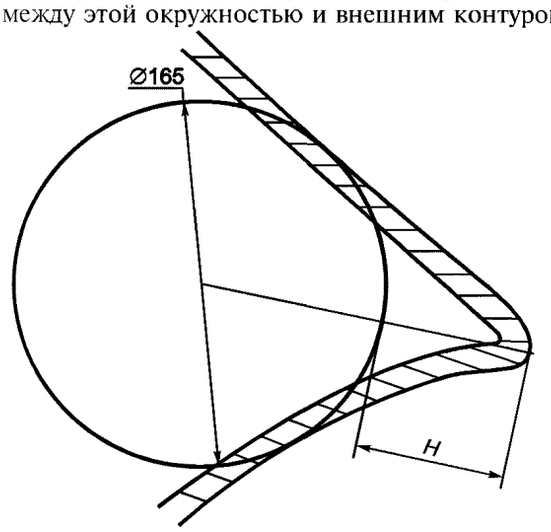

Рисунок 1

1.3 Когда форма выступа такова, что окружность диаметром 100 мм не может касаться части внешнего контура наружной поверхности рассматриваемой части, в качестве контура поверхности в этом месте принимают окружность диаметром 100 мм, расположенную между точками соприкасания этой окружности с наружным контуром (см. рисунок 2).

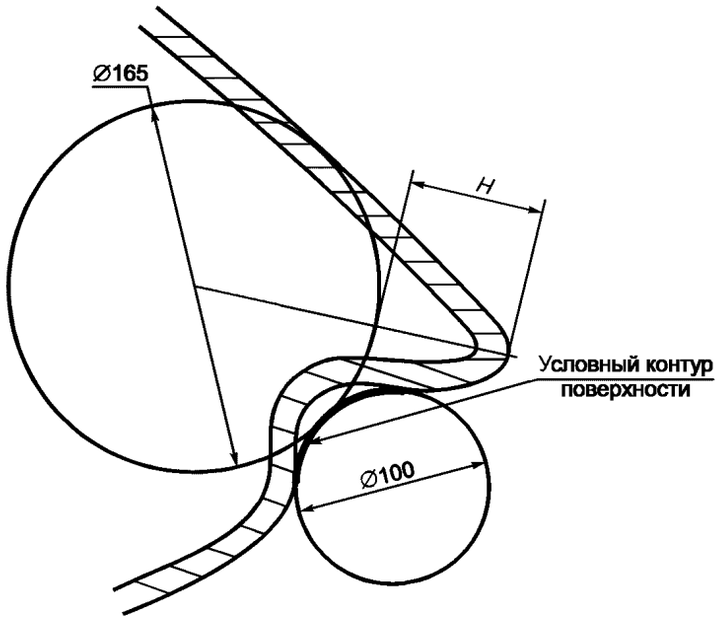

Рисунок 2

1.4 Чертежи поперечных сечений наружной поверхности рассматриваемых частей должны быть представлены предприятием-изготовителем для того, чтобы можно было измерить высоту упоминаемых выше выступов.

2 Метод определения габаритных размеров выступа элемента, установленного на наружной поверхности

2.1 Габаритные размеры выступа элемента, установленного на выпуклой поверхности, могут быть определены либо непосредственно, либо по чертежу соответствующей части этого элемента в установленном положении.

2.2 Если габаритные размеры выступа элемента, установленного на невыпуклой поверхности, не могут быть измерены, их определяют максимально варьируя расстояние от центра шара диаметром 100 мм до условной линии панели при перемещении указанного шара с сохранением постоянного контакта с этим элементом. На рисунке 3 приведен пример применения метода.

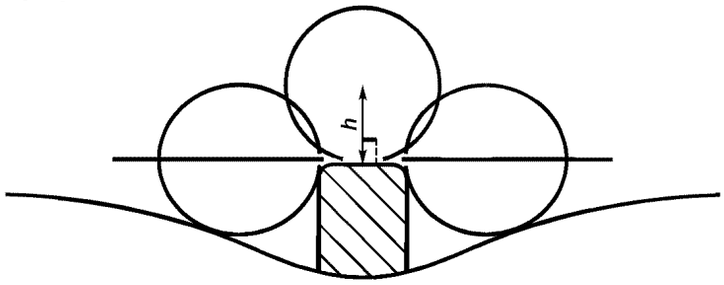

Рисунок 3

3 Метод определения выступа козырька и ободьев фары

3.1 Выступ за пределы внешней поверхности фары измеряют горизонтально от точки соприкасания с шаром диаметром 100 мм, как это показано на рисунке 4.

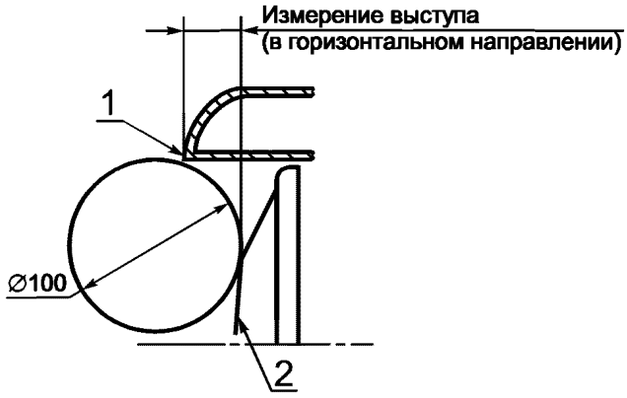

1 — козырек; *2* — рассеиватель фары

Рисунок 4

4 Метод определения габаритных размеров зазора или промежутка между элементами решетки

4.1 Габаритные размеры зазора или промежутка между элементами решетки определяют по расстоянию между двумя плоскостями, проходящими через точки соприкасания с шаром перпендикулярно к линии, соединяющей эти точки соприкасания. На рисунках 5 и 6 приведены примеры применения этого метода.

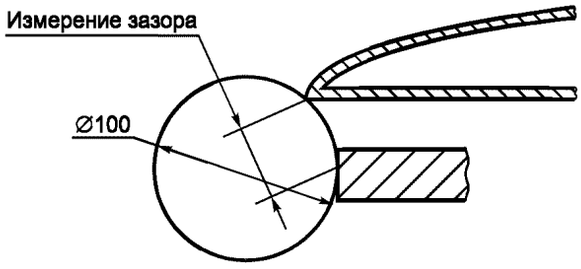

Рисунок 5

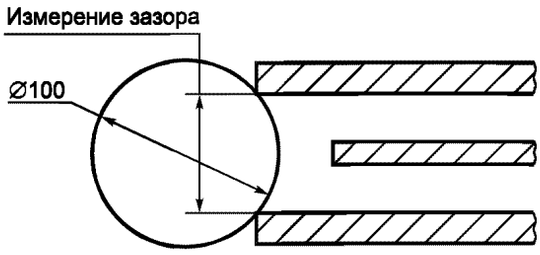

Рисунок 6

ПРИЛОЖЕНИЕ 4
(обязательное)

СООБЩЕНИЕ
[Максимальный формат А4 (210×297 мм)],



направленное _____
наименование административного органа

касающееся[2]: ОФИЦИАЛЬНОГО УТВЕРЖДЕНИЯ,
РАСПРОСТРАНЕНИЯ ОФИЦИАЛЬНОГО УТВЕРЖДЕНИЯ,
ОТКАЗА В ОФИЦИАЛЬНОМ УТВЕРЖДЕНИИ,
ОТМЕНЫ ОФИЦИАЛЬНОГО УТВЕРЖДЕНИЯ,
ОКОНЧАТЕЛЬНОГО ПРЕКРАЩЕНИЯ ПРОИЗВОДСТВА, —

типа отдельного технического элемента: багажника, приспособления для перевозки лыж и радио- или радиотелефонной антенны[2]

Официальное утверждение № _____ Распространение № _____

1 Фабричная или торговая марка _____

2 Тип _____

3 Наименование и адрес предприятия-изготовителя _____

4 В соответствующих случаях — фамилия и адрес представителя предприятия-изготовителя _____

5 Характеристики отдельного технического элемента _____

6 Ограничения в использовании, если они существуют, и инструкции по сборке _____

7 Образец, требуемый для официального утверждения отдельного технического элемента, представлен _____

8 Техническая служба, проводящая испытание для официального утверждения _____
_____

9 Дата протокола, выданного этой службой _____

10 Номер протокола, выданного этой службой _____

11 Официальное утверждение предоставлено/в официальном утверждении отказано/официальное утверждение распространено/официальное утверждение отменено[2] в отношении багажника (багажников), приспособления (приспособлений) для перевозки лыж, радио- и радиотелефонной (телефонных) антенны (антенн)[2]

12 Место _____

13 Дата _____

14 Подпись _____

15 К настоящему сообщению прилагают список документов, которые хранятся в административной службе, предоставившей официальное утверждение, и могут быть получены по заявке

---

[1] Отличительный номер страны, которая предоставила/распространила/отменила официальное утверждение или отказала в официальном утверждении (см. положения Правил, касающиеся официального утверждения).

[2] Ненужное зачеркнуть.

УДК 629.114:006.354 ОКС 43.040 Д25 ОКП 45 4000

Ключевые слова: легковые автомобили, наружные выступы, очертания, капот, багажник, двери, крылья, видимые элементы усиления

Редактор *Л.В. Афанасенко*
Технический редактор *Л.А. Гусева*
Корректор *Е.Ю. Митрофанова*
Компьютерная верстка *Л.А. Круговой*

Изд. лиц. № 02354 от 14.07.2000. Сдано в набор 20.11.2001. Подписано в печать 20.12.2001. Усл. печ. л. 2,32.
Уч.-изд. л. 1,80. Тираж 309 экз. С 3214. Зак. 1153.

ИПК Издательство стандартов, 107076, Москва, Колодезный пер., 14.
gost.e-ecolog.ru e-mail: gost.e-ecolog.ru
Набрано в Издательстве на ПЭВМ
Филиал ИПК Издательство стандартов — тип. "Московский печатник", 103062, Москва, Лялин пер., 6.
Плр № 080102

gost.e-ecolog.ru