ГОСТ 30816—2002

МЕЖГОСУДАРСТВЕННЫЙ СТАНДАРТ

АРМАТУРА СУДОВАЯ ФЛАНЦЕВАЯ

Строительные длины

Издание официальное

БЗ 2—2001/488

МЕЖГОСУДАРСТВЕННЫЙ СОВЕТ
ПО СТАНДАРТИЗАЦИИ, МЕТРОЛОГИИ И СЕРТИФИКАЦИИ
Минск

gost.e-ecolog.ru

Предисловие

1 РАЗРАБОТАН Научно-исследовательским институтом стандартизации и сертификации «Лот» ЦНИИ имени академика А.Н. Крылова

ВНЕСЕН Госстандартом России

2 ПРИНЯТ Межгосударственным советом по стандартизации, метрологии и сертификации (протокол № 21 от 30 мая 2002 г.)

За принятие проголосовали:

Наименование государства	Наименование национального органа по стандартизации
Азербайджанская Республика	Азгосстандарт
Республика Беларусь	Госстандарт Республики Беларусь
Грузия	Грузстандарт
Республика Казахстан	Госстандарт Республики Казахстан
Российская Федерация	Госстандарт России
Республика Таджикистан	Таджикстандарт
Украина	Госстандарт Украины

3 Постановлением Государственного комитета Российской Федерации по стандартизации и метрологии от 17 марта 2003 г. № 77-ст межгосударственный стандарт ГОСТ 30816—2002 введен в действие непосредственно в качестве государственного стандарта Российской Федерации с 1 января 2004 г.

4 ВВЕДЕН ВПЕРВЫЕ

© ИПК Издательство стандартов, 2003

Настоящий стандарт не может быть полностью или частично воспроизведен, тиражирован и распространен в качестве официального издания на территории Российской Федерации без разрешения Госстандарта России

Содержание

1 Область применения 1
2 Нормативные ссылки 1
3 Определения и обозначения 1
4 Строительные длины 2
5 Определение строительных длин в зависимости от исполнения уплотнительных поверхностей 4
6 Предельные отклонения строительных длин 5

МЕЖГОСУДАРСТВЕННЫЙ СТАНДАРТ

АРМАТУРА СУДОВАЯ ФЛАНЦЕВАЯ

Строительные длины

Ship's flanged valves.
Face-to-face lengths

Дата введения 2004—01—01

1 Область применения

Настоящий стандарт устанавливает строительные длины судовой фланцевой арматуры, а также присоединительные размеры и размеры уплотнительных поверхностей по ГОСТ 1536.

Стандарт распространяется на клапаны (запорные, невозвратно-запорные, невозвратно управляемые, обратные), задвижки, дисковые затворы, краны, кингстоны и клапанные коробки.

Стандарт не распространяется на судовую фланцевую арматуру, к конструкции которой предъявляются особые требования по условиям эксплуатации (повышенные требования к герметичности арматуры относительно окружающей среды, уровню гидродинамического шума проточной части и др.).

2 Нормативные ссылки

В настоящем стандарте использованы ссылки на следующие стандарты:

ГОСТ 1536—76 Фланцы судовых трубопроводов. Присоединительные размеры и уплотнительные поверхности

ГОСТ 24856—81 (ИСО 6552—80) Арматура трубопроводная промышленная. Термины и определения

3 Определения и обозначения

В настоящем стандарте применяют термины с соответствующими определениями и обозначениями по ГОСТ 24856, а также следующие:

3.1 **клапанная коробка:** Трубопроводная арматура, корпус которой оснащен двумя и более клапанами.

3.2 **кингстон:** Запорный клапан, устанавливаемый в подводной части судна, имеющий концевое соединение для крепления к борту или днищу судна и соединение для крепления к приемному или отливному трубопроводу.

3.3 **строительная длина проходной арматуры (проходной части корпуса арматуры)** L: Номинальный размер между крайними точками торцевых поверхностей отверстий проточной части корпуса арматуры.

3.4 **строительные длины угловой арматуры** (угловой части корпуса арматуры): Номинальные размеры между крайними точками торцевых поверхностей любого из отверстий проточной части корпуса арматуры и осевыми линиями отверстий (горизонтальная L_1 и вертикальная L_2).

3.5 **строительные длины клапанной коробки с отверстиями в проточной части корпуса, расположенными в одной плоскости:** Совокупность строительных длин, включающая:

- длину проходной части корпуса арматуры L;
- длины угловых частей корпуса арматуры: горизонтальную L_1 и вертикальную L_2;

Издание официальное
★

- длину (номинальный размер) между соседними осевыми линиями параллельно расположенных отверстий проточной части корпуса коробки L_3;

3.6 строительные длины трехходового распределительного крана: Совокупность строительных длин, включающая:

- длину проходной части корпуса крана L;
- длину угловой части корпуса крана L_1.

4 Строительные длины

4.1 Строительные длины проходных и угловых клапанов должны соответствовать указанным в таблице 1.

Таблица 1

В миллиметрах

Проход условный *DN*	Строительная длина клапана					
	проходного		углового			
	при условном давлении PN, кгс/см^2					
	6,3—25	40—63	6,3—25		40—63	
	L		L_1	L_2	L_1	L_2
32	180	200	—		—	
40	200	230	90	90	105	115
50	230	250	95	95	110	120
65	290	330	115	115	125	125
80	310	350	125	125	140	130
100	350	400	150	135	165	145
125	400	450	175	175	190	190
150	480	550	180	160	200	200
200	600	650	210	185	280	220
250	750	730	270	270	280	280
300	850	1250	290	314	310	310

4.2 Строительные длины клиновых (параллельных) задвижек должны соответствовать указанным в таблице 2.

Таблица 2

В миллиметрах

Проход условный *DN*	Строительная длина L при условном давлении PN, кгс/см^2				
	2,5—6,3	10,0	16,0	40,0	63,0
65	170	190	190	241	—
80	180	203	210	310	—
100	190	230	230	350	350
125	200	255	325	470	—
150	210	280	280	470	450
200	230	330	330	600	—
250	250	450	450	700	650
300	270	500	500	800	—
350	300	550	550	—	—
400	310	600	600	—	—

4.3 Строительные длины двухклапанных запорных и невозвратно-запорных коробок при условном давлении PN 6,3 кгс/см^2 должны соответствовать указанным в таблице 3.

Таблица 3

В миллиметрах

Проход условный *DN*	Строительная длина			
	L	L_1	L_2	L_3
50	360	95	95	170
80	450	125	125	200
100	525	150	135	225
125	600	175	155	250
150	645	180	160	285

4.4 Строительные длины трехклапанных запорных и невозвратно-запорных коробок при условном давлении PN 6,3 кгс/см^2 должны соответствовать указанным в таблице 4.

Таблица 4

В миллиметрах

Проход условный *DN*	Строительная длина			
	L	L_1	L_2	L_3
50	530	95	95	170
80	690	125	125	220
100	750	150	135	225
125	850	175	155	250
150	930	180	160	285

4.5 Строительные длины дисковых и обратных затворов при условном давлении PN до 16 кгс/см^2 должны соответствовать указанным в таблице 5.

Таблица 5

В миллиметрах

Проход условный *DN*	Строительная длина *L* для типа затвора		Проход условный *DN*	Строительная длина *L* для типа затвора	
	С двумя фланцами	Безфланцевый (уплотняемый фланцами трубопровода)		С двумя фланцами	Безфланцевый (уплотняемый фланцами трубопровода)
40	140	—	200	230	151
50	160	—	250	250	151
65	170	75	300	270	174
80	180	75	350	290	178
100	190	95	400	310	—
125	200	103	450	330	—
150	210	103	500	350	211

4.6 Строительные длины проходных кранов: конусных, цилиндрических, шаровых при условном давлении PN до 40 кгс/см^2 должны соответствовать указанным в таблице 6.

Таблица 6

В миллиметрах

Проход условный *DN*	Строительная длина *L*	Проход условный *DN*	Строительная длина *L*
20	150	150	480
25	160	200	600
32	180	250	730
40	200	300	850
50	230	350	980
65	290	400	1100
80	310	450	1200
100	350	500	1250
125	400		

4.7 Строительные длины распределительных трехходовых кранов при условном давлении PN 6,3 кгс/см^2 должны соответствовать указанным в таблице 7.

Таблица 7

В миллиметрах

Проход условный *DN*	Строительная длина	
	L	L_1
40	190	95,0
50	205	102,5
65	225	112,5
80	245	122,5

4.8 Строительные длины угловых кингстонов при условном давлении PN 2,5 кгс/см^2 должны соответствовать указанным в таблице 8.

Таблица 8

В миллиметрах

Проход условный *DN*	Строительная длина		Проход условный *DN*	Строительная длина	
	L_1	L_2		L_1	L_2
50	90	120	200	200	245
80	120	140	250	245	300
100	135	155	300	280	330
125	150	200	350	300	370
150	170	220	400	350	400

5 Определение строительных длин в зависимости от исполнения уплотнительных поверхностей

Строительные длины в зависимости от исполнения уплотнительных поверхностей фланцев определяют в соответствии с таблицей 9.

Таблица 9

В миллиметрах

Исполнение уплотнительных поверхностей	Определение строительных длин L, L_1 и L_2	
	Арматура	
	проходная	угловая
Плоское	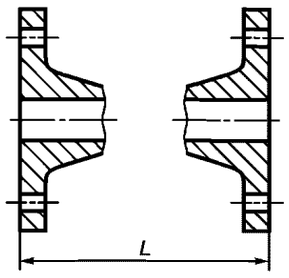	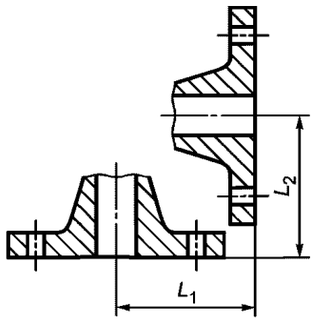
С соединительным выступом	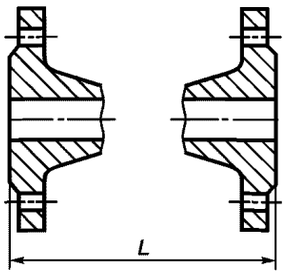	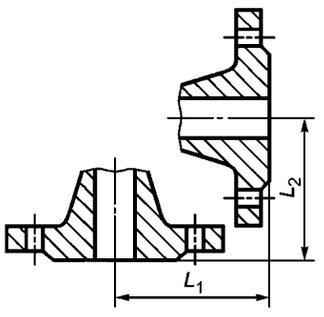
С пазом	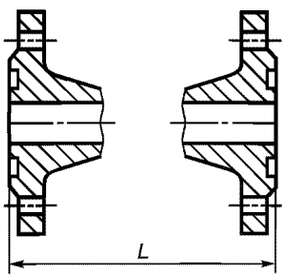	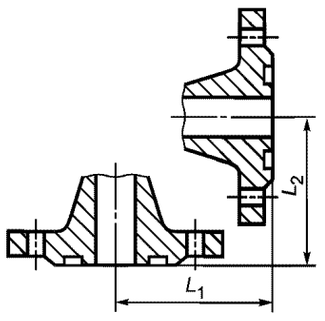

6 Предельные отклонения строительных длин

Предельные отклонения строительных длин арматуры должны соответствовать указанным в таблице 10.

Таблица 10

В миллиметрах

Строительная длина	Предельное отклонение
До 250	± 2
Св. 250 до 500	± 3
Св. 500 до 800	± 4
Св. 800 до 1000	± 5
Св. 1000 до 1600	± 6

УДК 621.643.4:629.12.06:006.354 МКС 47.020.30 Д45 ОКСТУ 2900

Ключевые слова: фланцевая арматура, строительные длины

Редактор *Т.А. Леонова*
Технический редактор *О.Н. Власова*
Корректор *М.С. Кабашова*
Компьютерная верстка *И.А. Налейкиной*

Изд. лиц. № 02354 от 14.07.2000. Сдано в набор 27.03.2003. Подписано в печать 08.04.2003. Усл. печ.л. 0,93. Уч.-изд.л. 0,75.
Тираж экз. С 10265. Зак. 336.

ИПК Издательство стандартов, 107076 Москва, Колодезный пер., 14.
gost.e-ecolog.ru s.ru e-mail: info@standards.ru
Набрано в Издательстве на ПЭВМ
Филиал ИПК Издательство стандартов — тип. «Московский печатник», 105062 Москва, Лялин пер., 6.
Плр № 080102

gost.e-ecolog.ru