ГОСТ Р МЭК 86—2—96

ГОСУДАРСТВЕННЫЙ СТАНДАРТ РОССИЙСКОЙ ФЕДЕРАЦИИ

БАТАРЕИ ПЕРВИЧНЫЕ

ЧАСТЬ 2

СПЕЦИФИКАЦИОННЫЕ ЛИСТЫ

Издание официальное

БЗ 1—96/30

ГОССТАНДАРТ РОССИИ
Москва

gost.e-ecolog.ru

Предисловие

1 РАЗРАБОТАН И ВНЕСЕН Всероссийским научно-исследовательским институтом стандартизации и сертификации в машиностроении (ВНИИНМАШ) Госстандарта России

2 ПРИНЯТ И ВВЕДЕН В ДЕЙСТВИЕ Постановлением Госстандарта России от 14 ноября 1996 г. № 633

3 Настоящий стандарт представляет собой полный аутентичный текст международного стандарта МЭК 86—2—94 «Батареи первичные. Часть 2. Спецификационные листы»

4 ВВЕДЕН ВПЕРВЫЕ

© ИПК Издательство стандартов, 1997

Настоящий стандарт не может быть полностью или частично воспроизведен, тиражирован и распространен в качестве официального издания без разрешения Госстандарта России

Содержание

1 Общие положения 1
2 Номенклатура кодов 2
3 Рисунки 2
4 Порядок расположения в спецификационных листах . . 2
5 Сводные таблицы батарей по применению 2
6 Спецификационные листы батарей 6

Нормативные ссылки

В настоящем стандарте использована ссылка на:

ГОСТ Р МЭК 86—1—96 «Батареи первичные. Часть 1. Общие положения»

ГОСУДАРСТВЕННЫЙ СТАНДАРТ РОССИЙСКОЙ ФЕДЕРАЦИИ

БАТАРЕИ ПЕРВИЧНЫЕ

Часть 2

Спецификационные листы

Primary batteries. Part 2.
Specification sheets

Дата введения 1997—01—01

1 ОБЩИЕ ПОЛОЖЕНИЯ

Спецификационные листы батарей

Спецификационные листы составлены в соответствии со следующими положениями.

1.1 Батареи, в зависимости от их вида, распределены по категориям на группы.

1.2 Батареи, относящиеся к одной группе, имеют общий рисунок.

1.3 Обозначение, номинальное напряжение, размеры, шаблон, условия разряда, минимальная средняя продолжительность разряда, применение и дата утверждения спецификационных листов батарей одной группы сведены в таблицу.

1.4 На рисунке батарей одного типа приведены размеры конкретного вида батарей.

Пример: *батарея 3R20X*

1.5 Категории батарей:

1 Батареи цилиндрические, рисунки 1 (A) и 1 (B) ГОСТ Р МЭК 86—1;

2 Батареи цилиндрические R14250, R17335 и R17450;

3 Батареи цилиндрические, рисунки 2 и 3 ГОСТ Р МЭК 86—1;

4 Батареи цилиндрические, рисунок 4 ГОСТ Р МЭК 86—1 (с шаблоном);

Издание официальное

5 Батареи цилиндрические, рисунок 4 ГОСТ Р МЭК 86—1 (без шаблона);
6 Батареи цилиндрические другие — четыре типа: (2R9, R40, 4R42 и 4R44);
7 Батареи нецилиндрические 24 типов: (3R12, 3R20X, 3R25, 4R25X, 4R25Y, 4R25—2, R25—4, 4R40, 4R61, R—P2, 2R5, 10F15, 15F15, 4F16, 10F20, 15F20, 20F20, 6F22 (6R61), 6F24, 6F50—2, 6F100, S4, 6S4 и 6S6).

2 НОМЕНКЛАТУРА КОДОВ, РАЗДЕЛ 2

Обозначение батарей в соответствии с пунктом 3.2 ГОСТ Р МЭК 86—1. Обозначение номенклатуры («Новая номенклатура») показано в скобках в графе обозначений каждой батареи в добавление к ранее принятой номенклатуре.

3 РИСУНКИ

Рисунки цилиндрических батарей соответствуют указанным в пункте 4.3 ГОСТ Р МЭК 86—1. Рисунки выполнены в уменьшенном или увеличенном масштабе в отличие от указанных в индивидуальных спецификационных листах.

Каждый рисунок показывает форму конкретных батарей. Размеры каждой батареи указаны в таблице.

4 ПОРЯДОК РАСПОЛОЖЕНИЯ В СПЕЦИФИКАЦИОННЫХ ЛИСТАХ

Порядок расположения в спецификационных листах согласно пункту 1.5.

5 СВОДНЫЕ ТАБЛИЦЫ БАТАРЕЙ ПО ПРИМЕНЕНИЮ

В каждой из таблиц приводятся батареи, для которых проводилось испытание на разряд, по применению, данному в этой спецификации.

В каждой таблице батареи приведены в порядке увеличения их номинального напряжения, а при одинаковом номинальном напряжении — в порядке возрастания их объема.

Таблица 1 — Дорожные сигнальные лампы

Обозначение	Номинальное напряжение, В
4R25X, 4LR25X, 4R25Y, 4R25—2, 4LR25—2	6,0

Таблица 2 — Промышленное оборудование

Обозначение	Номинальное напряжение, В
S4, R40	1,5

Таблица 3 — Электрические заградительные контроллеры

Обозначение	Номинальное напряжение,В
R40	1,5
5AR40	7,0
6AS4, 6AS6	8,4

Таблица 4 — Транзисторные радиоприемники

Обозначение	Номинальное напряжение, В
R03, LR03, R6C, R6P, R6S, LR6, R14C, R14P, R14S, LR14, R20C, R20P, R20S, LR20	1,5
3R12, 3LR12	4,5
6F22, 6LR61, 6F24, 6F50—2, 6F100	9,0

Таблица 5 — Электронное оборудование

Обозначение	Номинальное напряжение, В
4LR61	6,0

Таблица 6 — Персональные испытания

Обозначение	Номинальное напряжение, В
R1, LR1	1,5

Таблица 7 — Слуховые аппараты

Обозначение	Номинальное напряжение, В
R1, LR1	1,5
PR70	1,4
SR48	1,55

Таблица 8 — Фотоиспытания

Обозначение	Номинальное напряжение, В
CR17345	3,0
BR-P2 (2BP4036), CR-P2 (2CP4036), 2CR5 (2CP3845)	6,0

Таблица 9 — Переносные светильники

Обозначение	Номинальное напряжение, В
R1, LR1, R03, LR03, R14C, R14P, R14S, LR14, R20C, R20P, R20S, LR20	1,5
2R10	3,0
3R12, 3LR12, 3R20X	4,5
4R25X, LR25X, 4R25Y, 4R25—2, 4LR25—2	6,0

Таблица 10 — Оборудование для фотовспышки

Обозначение	Номинальное напряжение, В
4F16	6,0

Таблица 11 — Карманные калькуляторы

Обозначение	Номинальное напряжение, В
6F22, 6LR61	9,0

Таблица 12 — Игрушки

Обозначение	Номинальное напряжение, В
R6C, R6P, R6S, LR6, R14C, R14P, R14S, LR14, R20C, R20P, R20S, LR20	1,5
6F22, 6LR61	9,0

Таблица 13 — Автоматические камеры (ускоренные испытания)

Обозначение	Номинальное напряжение В
SR44	1,55
4LR44	6,0
4SR44	6,2

Таблица 14 — Магнитофоны (персональные плееры)

Обозначение	Номинальное напряжение, В
R03, LR03, R6C, R6P R6S, LR6, R14C, R14P, R14S, LR14, R20C, R20P, R20S, LR20	1,5

6 СПЕЦИФИКАЦИОННЫЕ ЛИСТЫ БАТАРЕЙ (см. с. 6—70)

Физическая и системная спецификации

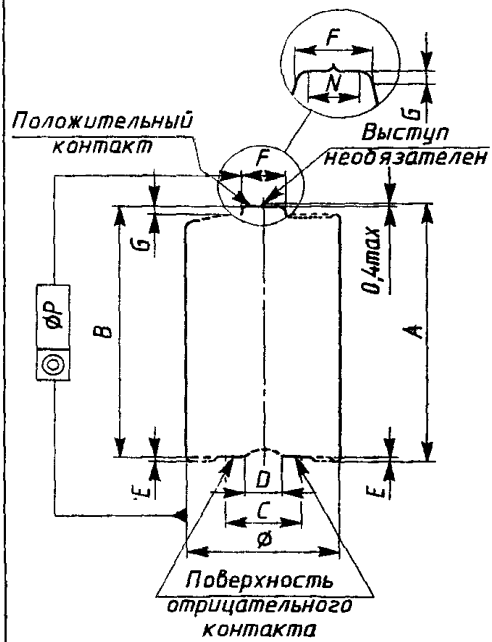

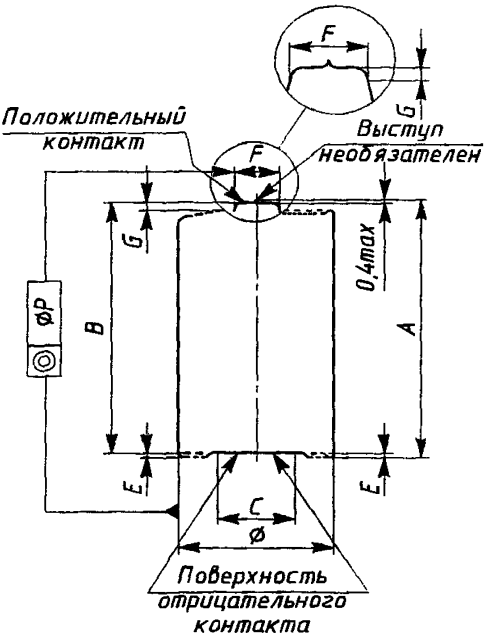

Обозначение	Номинальное напряжение, В	Размеры, мм									Условия разряда	
		A	*B*	*C*	*E*	*F*	*G*	Ø		*ØP*	Сопротивление, Ом	Продолжительность в течение суток
		Макс.	Мин.	Мин.	Макс.	Макс.	Мин.	Макс.	Мин.	Макс.		
R03 (R10G445)	1,5	44,5	42,5	4,0	0,5	3,8	0,8	10,5	9,5	0,4	5,1 10 75 3,6	[1] 1 ч 4 ч [2]
LR03 (LR10G445)	1,5	44,5	42,5	4,0	0,5	3,8	0,8	10,5	9,5	0,4	5,1 10 75 3,6	[1] 1 ч 4 ч [2]
R1 (R12A302)	1,5	30,2	28,0	4,8	0,2	4,5	0,3	12,0	10,7	0,5	300	12 ч

[1] 4 мин в начале каждого часа, в течение 8 ч в сутки.

[2] 15 с — разряд, 45 с — отдых, в течение 24 ч.

Батареи цилиндрические	**Рисунки 1А и 1В ГОСТ Р МЭК 86—1**
Рисунок 1А Отрицательный контакт *С* может быть не плоским в пределах всей площади поверхности. Размеры см. в пункте 4.1 ГОСТ Р МЭК 86—1. Цилиндрическая поверхность изолирована от контактирования. Более полную информацию см. в ГОСТ Р МЭК 86—1. Батареи, соответствующие данной физической спецификации: R6C, R6P, R6S, LR6, 2R10, R14C, R14P, R14S, LR14, R20C, R20P, R20S, LR20	Рисунок 1В Отрицательный контакт *С* в основном плоский в пределах всей площади поверхности. Размеры см. в пункте 4.1 ГОСТ Р МЭК 86—1. Цилиндрическая поверхность изолирована от контактирования. Более полную информацию см. в ГОСТ Р МЭК 86—1. Батареи, соответствующие данной физической спецификации: R03, LR03, R1, MR1, NR1, CR12600, R6C, R6P, R6S, LR6, 2R10, R14C, R14P, R14S, LR14, R20C, R20P, R20S, LR20

Условия разряда Конечное напряжение, В	Минимальная средняя продолжительность разряда (первоначальная)[1]	Применение (Испытания на соответствие)	Дата утверждения
0,9	45 мин	Переносные светильники	Июль 1994 г.
0,9	1,4 ч	Персональные кассетные плееры и магнитофоны	
0,9	20 ч	Транзисторные радиоприемники	
0,9	120 циклов	Импульсные испытания	
0,9	130 мин	Переносные светильники	Июль 1994 г.
0,9	5,0 ч	Персональные кассетные плееры и магнитофоны	
0,9	44 ц	Транзисторные радиоприемники	
0,9	350 циклов	Импульсные испытания	
0,9	76 ч	Слуховые аппараты	Июль 1994 г.

[1] Стандартные условия.

Обозначение	Физическая и системная спецификации											
	Номинальное напряжение, В	Размеры, мм									Условия разряда	
		A	*B*	*C*	*E*	*F*	*G*	Ø		*ØP*	Сопротивление, Ом	Продолжительность в течение суток
		Макс.	Мин.	Мин.	Макс.	Макс.	Мин.	Макс.	Мин.	Макс.		
R1 (R10A302)	1,5	30,2	28,0	4,8	0,2	4,5	0,3	12,0	10,7	0,5	5,1 3000	5 мин [1]
LR1 (LR10A302)	1,5	30,2	28,0	4,8	0,2	4,5	0,3	12,0	10,7	0,5	300 5,1 3000	12 ч 5 мин [1]
(CR12600) [2]	3,0	60,4	58,0	4,8	—	4,5	0,3	12,0	10,7	—	2000	24 ч
R6C (R14505C) (большая емкость)	1,5	50,5	49,0	7,0	0,5	5,5	1,0	14,5	13,5	0,5	300 43 3,9 10 1,8	12 ч 4 ч 1 ч 1 ч [3]
R6P (R14505P) (большая мощность)	1,5	50,5	49,0	7,0	0,5	5,5	1,0	14,5	13,5	0,5	300 10 43 3,9 10 1,8	12 ч 1 ч 4 ч 1 ч 1 ч [3]
R6S (R14505S) (стандарт)	1,5	50,5	49,0	7,0	0,5	5,5	1,0	14,5	13,5	0,5	300 43 3,9 10 1,8	12 ч 4 ч 1 ч 1 ч [3]
LR6 (LR14505)	1,5	50,5	49,0	7,0	0,5	5,5	1,0	14,5	13,5	0,5	43 3,9 10	4 ч 1 ч 1 ч

[1] 24 ч плюс 10 Ом по 5 с в начале каждого часа, в течение 24 ч.
[2] Маркировка, см. в пункте 6.2 ГОСТ Р МЭК 86—1.
[3] 15 с — разряд, 45 с — отдых, в течение 24 ч.

Батареи цилиндрические	**Рисунки 1А и 1В ГОСТ Р МЭК 86—1**		
Условия разряда Конечное напряжение, В	Минимальная средняя продолжительность разряда (первоначальная)[1]	Применение (Испытания на соответствие)	Дата утверждения
0,9 0,9	57 мин	Переносные светильники Персональные испытания	Июль 1994 г.
0,9 0,9 0,9	130 ч 94 мин	Слуховые аппараты Переносные светильники Персональные испытания	Июль 1994 г.
2,0		Эксплуатационные испытания	Июль 1994 г.
0,9 0,9 0,8 0,9 0,9	216 ч 40 мин 3,5 ч 46 циклов	Испытания на соответствие Транзисторные радиоприемники Игрушки Персональные кассетные плееры и магнитофоны Импульсные испытания	Июль 1994 г.
0,9 0,9 0,9 0,8 0,9 0,9	216 ч 4 ч 27 ч 60 мин 4,0 ч 75 циклов	Испытания на соответствие То же Транзисторные радиоприемники Игрушки Персональные кассетные плееры и магнитофоны Импульсные испытания	Июль 1994 г.
0,9 0,9 0,8 0,9 0,9	168 ч 22 ч	Испытания на соответствие Транзисторные радиоприемники Игрушки Персональные кассетные плееры и магнитофоны Импульсные испытания	Июль 1994 г.
0,9 0,8 0,9	60 ч 4 ч 11 ч	Транзисторные радиоприемники Игрушки Персональные кассетные плееры и магнитофоны	Июль 1994 г.

[1] Стандартные условия.

	Физическая и системная спецификации											
Обозначение	Номинальное напряжение, В	Размеры, мм									Условия разряда	
		A	*B*	*C*	*E*	*F*	*G*	∅		∅*P*	Сопротивление. Ом	Продолжительность в течение суток
		Макс.	Мин.	Мин.	Макс.	Макс.	Мин.	Макс.	Мин.	Макс.		
LR6 (LR14505)	1,5	50,5	49,0	7,0	0,5	5,5	1,0	14,5	13,5	0,5	1,8	[1]
2R10 (2R21K746)	3,5	74,6	71,5	9,0	0,8	6,8	1,0	21,8	20,0	—	6,8	5 мин
R14C (R26500C) (большая емкость)	1,5	50,0	48,5	12,0	0,9	7,5	1,5	26,2	24,7	1,0	75 3,9 6,8 20 3,9	4 ч [2] 1 ч 4 ч 1 ч
R14P (R26500P) (большая мощность)	1,5	50,0	48,5	12,0	0,9	7,5	1,5	26,2	24,7	1,0	75 6,8 3,9 6,8 20 3,9	4 ч 1 ч [2] 1 ч 4 ч 1 ч
R14S (R26500S) (стандарт)	1,5	50,0	48,5	12,0	0,9	7,5	1,5	26,2	24,7	1,0	75 3,9 6,8 20 3,9	4 ч [2] 1 ч 4 ч 1 ч
LR14 (LP26500)	1,5	50,0	48,5	12,0	0,9	7,5	1,5	26,2	24,7	1,0	3,9 6,8 20 3,9	[2] 1 ч 4 ч 1 ч

[1] 15 с — разряд, 45 с — отдых, в течение 24 ч.

[2] 4 мин в начале каждого часа, в течение 8 ч в сутки.

Батареи цилиндрические Рисунки 1А и 1В ГОСТ Р МЭК 86—1

Условия разряда Конечное напряжение, В	Минимальная средняя продолжительность разряда (первоначальная)[1]	Применение (испытания на соответствие)	Дата утверждения
0,9	320 циклов	Импульсные испытания	Июль 1994 г.
1,8	85 мин	Переносные светильники	Август 1984 г.
0,9 0,9 0,9 0,9 0,8	148 ч 250 мин 7 ч 150 мин	Испытания на соответствие Переносные светильники Магнитофоны Транзисторные радиоприемники Игрушки	Июль 1994 г.
0,9 0,9 0,9 0,9 0,9 0,8	148 ч 8 ч 300 мин 9 ч 4,8 ч	Испытания на соответствие То же Переносные светильники Магнитофоны Транзисторные радиоприемники Игрушки	Июль 1994 г.
0,9 0,9 0,9 0,9 0,8	112 ч 120 мин 3 ч 1,5 ч	Испытания на соответствие Переносные светильники Магнитофоны Транзисторные радиоприемники Игрушки	Июль 1994 г.
0,9 0,9 0,9 0,8	750 мин 23 ч 12 ч	Переносные светильники Магнитофоны Транзисторные радиоприемники Игрушки	Июль 1994 г.

[1] Стандартные условия.

Физическая и системная спецификации

Обозначение	Номинальное напряжение, В	Размеры, мм									Условия разряда	
		A	*B*	*C*	*E*	*F*	*G*	Ø		Ø*P*	Сопротивление, Ом	Продолжительность в течение суток
		Макс.	Мин.	Мин.	Макс.	Макс	Мин.	Макс.	Мин.	Макс.		
R20C (R34615C) (большая емкость)	1,5	61,5	59,5	16,0	1,0	9,5	1,5	34,2	32,2	1,0	39 2,2 3,9 10 2,2	4 ч [1] 1 ч 4 ч 1 ч
R20P (R34615P) (большая мощность)	1,5	61,5	59,5	16,0	1,0	9,5	1,5	34,2	32,2	1,0	39 3,9 2,2 3,9 10 2,2	4 ч 1 ч [1] 1 ч 4 ч 1 ч
R20S (R34615S) (стандарт)	1,5	61,5	59,5	16,0	1,0	9,5	1,5	34,2	32,2	1,0	39 2,2 3,9 10 2,2	4 ч [1] 1 ч 4 ч 1 ч
LR20 (LR34615)	1,5	61,5	59,5	16,0	1,0	9,5	1,5	34,2	32,2	1,0	2,2 3,9 10 2,2	[1] 1 ч 4 ч 1 ч

[1] 4 мин в начале каждого часа, в течение 8 ч в сутки.

Батареи цилиндрические Рисунки 1А и 1В ГОСТ Р МЭК 86—1

Условия разряда Конечное напряжение, В	Минимальная средняя продолжительность разряда (первоначальная)[1]	Применение (Испытания на соответствие)	Дата утверждения
0,9	164 ч	Испытания на соответствие	Июль 1994 г.
0,9	300 мин	Переносные светильники	
0,9	9 ч	Магнитофоны	
0,9		Транзисторные радиоприемники	
0,8	3,5 ч	Игрушки	
0,9	164 ч	Испытания на соответствие	Июль 1994 г.
0,9	12 ч	То же	
0,9	320 мин	Переносные светильники	
0,9	13 ч	Магнитофоны	
0,9		Транзисторные радиоприемники	
0,8	6 ч	Игрушки	
0,9	124 ч	Испытания на соответствие	Июль 1994 г.
0,9	100 мин	Переносные светильники	
0,9	4 ч	Магнитофоны	
0,9		Транзисторные радиоприемники	
0,8	2 ч	Игрушки	
0,9	786 мин	Переносные светильники	Июль 1994 г.
0,9	25 ч	Магнитофоны	
0,9		Транзисторные радиоприемники	
0,8	15 ч	Игрушки	

[1] Стандартные условия.

Физическая и системная спецификации

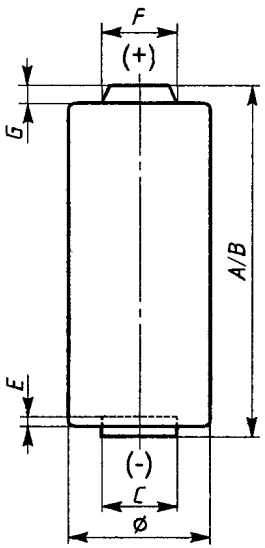

Обозначение	Номинальное напряжение, В	Размеры, мм									Условия разряда
		A/B		C	E		F	G	Ø		Сопротивление, Ом
		Макс.	Мин.	Мин.	Макс.	Мин.	Макс.	Мин.	Макс.	Мин.	
(CR14250)	3	25,0	23,5	5,0	—	—	8,0	0,4	14,5	13,5	—
(BR17335)	3	33,5	32,0	5,0	—	—	8,0	0,1	17,0	16,0	—
(BR17345) (CR17345)	3	34,5	33,5	11,0	0,9	0,5	9,6	1,0	17,0	16,0	100 Расход тока 900 мА
(CR17450)	3	45,0	43,0	5,0	—	—	8,0	0,4	17,0	16,0	—

Батареи цилиндрические **R14250, R17335 и R17450**

Размеры см. в пункте 4.1 ГОСТ Р МЭК 86—1.
Цилиндрическая поверхность изолирована от контактирования.
Более подробную информацию см. в ГОСТ Р МЭК 86—1.

Условия разряда		Минимальная средняя продолжительность разряда (первоначальная)[1]	Применение	Дата утверждения
Продолжительность в течение суток	Конечное напряжение, В			
24 ч 3 с — разряд, 27 с — отдых, непрерывно	2,0 1,55	40 ч	Эксплуатационные испытания Фотоиспытания	Июль 1994 г.
—	—	—	—	Февраль 1992 г.

[1] Стандартные условия.

Физическая и системная спецификации

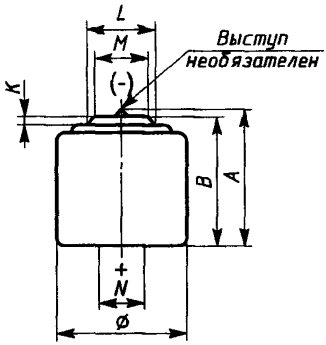

Рисунок 2

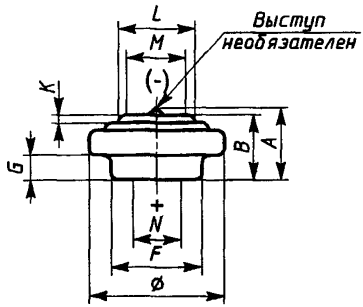

Рисунок 3

Маркировку см. в пункте 6.2 ГОСТ Р МЭК 86—1.

Обозначение	Номинальное напряжение, В	Размеры, мм										Условия разряда
		A	*B*	*F*	*G*	*K*	*L*	*M*	*N*	⌀		Сопротивление, Ом
		Макс.	Мин.	Макс.	Мин.	Мин.	Макс.	Мин.	Мин.	Макс.	Мин.	
LR9 (LR1662)	1,5	6,2	5,6	13,5	2,0	0,2	12,5	10,0	10,0	16,0	15,0	390
LR53 (LR23C61)	1,5	6,1	5,4	20,9	2,1	0,2	21,0	15,3	18,7	23,2	22,6	470
(CR772)	3	7,2	6,7	—	—	0,1	5	3,0	—	7,9	7,7	68000
(CR11108)	3	10,8	10,4	—	—	0,2	9,0	3,0	9,0	11,6	11,4	15000

Батареи цилиндрические **Рисунки 2 и 3 ГОСТ Р МЭК 86—1**

Рисунок 2
Размеры см. в пункте 4.1 ГОСТ Р МЭК 86—1.
Цилиндрическая поверхность соединена с положительным контактом.
Более полную информацию см. в ГОСТ Р МЭК 86—1.
Батареи, соответствующие данной физической спецификации:
MR50, NR50, MR52, NR52, CR772, CR11108

Рисунок 3
Размеры см. в пункте 4.1 ГОСТ Р МЭК 86—1.
Цилиндрическая поверхность соединена с положительным контактом.
Более полную информацию см. в ГОСТ Р МЭК 86—1.
Батареи, соответствующие данной физической спецификации: LR9, MR9, NR9, LR53

Условия разряда		Минимальная средняя продолжительность разряда (первоначальная)[1]	Применение	Дата утверждения
Продолжительность в течение суток	Конечное напряжение, В			
24 ч	0,9	48 ч	Эксплуатационные испытания	Июль 1994 г
24 ч	0,9	50 ч		
24 ч	2,0	—		
24 ч	2,0	620 ч		

[1] Стандартные условия

Физическая и системная спецификации

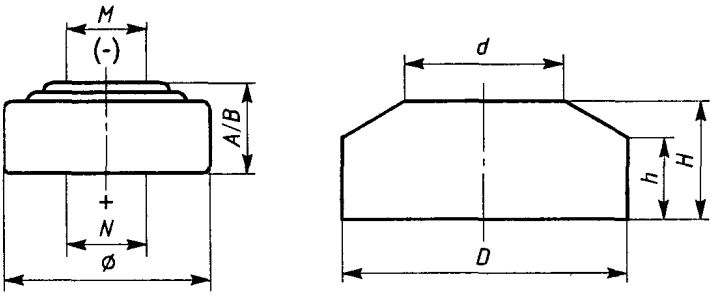

Расхождение между высотой батареи и расстоянием между контактами не должно превышать 0,1 мм

Рисунок 4

Маркировку см. в пункте 6.2 ГОСТ Р МЭК 86—1.

Обозначение	Номинальное напряжение, В	Размеры, мм						Габаритные размеры, мм							
		A/*B*		*M*	*N*	Ø		*D*		*d*		*H*		*h*	
		Макс.	Мин.	Мин.	Мин.	Макс.	Мин.	Макс.	Мин.	Макс.	Мин.	Макс.	Мин.	Макс.	Мин.
LR41 (LR736)	1,50	3,6	3,3	3,0	3,8	7,9	7,55	7,914	7,905	6,314	6,305	3,612	3,604	2,808	2,802
PR41[1] (PR736)[2]	1,40	3,6	3,3	3,0	3,8	7,9	7,55	7,914	7,905	6,314	6,305	3,612	3,604	2,808	2,802
SR41 (SR736)	1,55	3,6	3,3	3,0	3,8	7,9	7,55	7,914	7,905	6,314	6,305	3,612	3,604	2,808	2,802
TR41 (TR736)	1,55	3,6	3,3	3,0	3,8	7,9	7,55	7,914	7,905	6,314	6,305	3,612	3,604	2,808	2,802
SR42 (SR1136)	1,55	3,6	3,3	3,8	3,8	11,6	11,25	11,617	11,606	9,614	9,605	3,612	3,604	2,608	2,602
TR42 (TR1136)	1,55	3,6	3,3	3,8	3,8	11,6	11,25	11,617	11,606	9,614	9,605	3,612	3,604	2,608	2,602

[1] Между активацией и началом электрических измерений должно пройти не менее 10 мин.

[2] Внимание конструкторов оборудования обращается на важность изготовления положительного контакта на боковой стороне батареи, чтобы не препятствовать доступу воздуха для батарей системы Р.

Батареи цилиндрические **Рисунок 4 ГОСТ Р МЭК 86—1**

Расхождение между общей высотой и расстоянием между контактными поверхностями не должно превышать 0,1 мм.
Размеры см. в пункте 4.1 ГОСТ Р МЭК 86—1.
Батарея должна свободно проходить через шаблон, приведенный в пункте 4.2 ГОСТ Р МЭК 86—1, и не превышать размеры, указанные ниже.
Цилиндрическая поверхность соединена с положительным контактом.
Контактное сопротивление под давлением см. в пункте 5.2.1 ГОСТ Р МЭК 86—1.
Плоскость отрицательного контакта должна выступать.
Более полную информацию см. в ГОСТ Р МЭК 86—1.

Условия разряда			Минимальная средняя продолжительность разряда (первоначальная)	Применение	Дата утверждения
Сопротивление, кОм	Продолжительность в течение суток	Конечное напряжение В			
22	24 ч	1,2	300 ч	Эксплуатационные испытания	Июль 1994 г.
22	24 ч	1,2	450 ч		
22	24 ч	1,2	—		
15	24 ч	1,2	670 ч		
15	24 ч	1,2	—		

[1] Стандартные условия.

Физическая и системная спецификация

Обозначение	Номинальное напряжение, В	Размеры, мм						Габаритные размеры, мм							
		A/*B*		*M*	*N*	∅		*D*		*d*		*H*		*h*	
		Макс	Мин.	Мин.	Мин.	Макс.	Мин.	Макс.	Мин.	Макс.	Мин.	Макс.	Мин.	Макс.	Мин.
LR43 (LR1142)	1,5	4,2	3,8	3,8	3,8	11,6	11,25	11,617	11,606	9,614	9,605	4,212	4,204	3,212	3,204
PR43[1] (PR1142)[2]	1,4	4,2	3,8	3,8	3,8	11,6	11,25	11,617	11,606	9,614	9,605	4,212	4,204	3,212	3,204
SR43 (SR1142)	1,55	4,2	3,8	3,8	3,8	11,6	11,25	11,617	11,606	9,614	9,605	4,212	4,204	3,212	3,204
TR43 (TR1142)	1,55	4,2	3,8	3,8	3,8	11,6	11,25	11,617	11,606	9,614	9,605	4,212	4,204	3,212	3,204
LR44 (LR1154)	1,5	5,4	5,0	3,8	3,8	11,6	11,25	11,617	11,606	9,614	9,605	5,412	5,404	4,412	4,404
PR44[1] (PR1154)[2]	1,4	5,4	5,0	3,8	3,8	11,6	11,25	11,617	11,606	9,614	9,605	5,412	5,404	4,412	4,404
SR44 (SR1154)	1,55	5,4	5,0	3,8	3,8	11,6	11,25	11,617	11,606	9,614	9,605	5,412	5,404	4,412	4,404
TR44 (TR1154)	1,55	5,4	5,0	3,8	3,8	11,6	11,25	11,617	11,606	9,614	9,605	5,412	5,404	4,412	4,404
PR48[1] (PR754)[2]	1,4	5,4	5,0	3,0	3,8	7,9	7,55	7,914	7,905	6,314	6,305	5,412	5,404	4,612	4,604
SR48 (SR754)	1,55	5,4	5,0	3,0	3,8	7,9	7,55	7,914	7,905	6,314	6,305	5,412	5,404	4,612	4,604
TR48 (TR754)	1,55	5,4	5,0	3,0	3,8	7,9	7,55	7,914	7,905	6,314	6,305	5,412	5,404	4,612	4,604

[1] Между активацией и началом электрических измерений должно пройти не менее 10 мин.

[2] Внимание конструкторов оборудования обращается на важность изготовления положительного контакта на боковой стороне батареи, чтобы не препятствовать доступу воздуха для батарей системы Р.

Батареи цилиндрические **Рисунок 4 ГОСТ Р МЭК 86—1**

Условия разряда			Минимальная средняя продолжительность разряда (первоначальная)[1]	Применение	Дата утверждения
Сопротивление, кОм	Продолжительность в течение суток	Конечное напряжение, В			
10	24 ч	1,2	359 ч	Эксплуатационные испытания	Июль 1994 г.
1	12 ч	0,9	—		
10	24 ч	1,2	620 ч		
10	24 ч	1,2	—		
6,8	24 ч	1,2	340 ч		
0,62	24 ч	0,9	195 ч	Слуховые аппараты	Июль 1994 г.
6,8	24 ч	1,2	620 ч	Эксплуатационные испытания[3]	Июль 1994 г.
5,6	[2]	0,9	450 ч		
6,8	24 ч	1,2	—	Эксплуатационные испытания	Июль 1994 г.
1,5	12 ч	0,9	195 ч	Слуховые аппараты	Июль 1994 г.
1,5	12 ч	0,9	40 ч (32 ч)[4]	Слуховые аппараты	Июль 1994 г.
15	24 ч	1,2	580 ч	Эксплуатационные испытания	
15	24 ч	1,2	—	Эксплуатационные испытания	Июль 1994 г.

[1] Стандартные условия.
[2] 24 ч в сутки плюс 39 Ом в течение 1 с каждые 6 с, в течение 5 мин в сутки.
[3] Ускоренное испытание для автоматических камер.
[4] После 12 мес хранения.

Физическая и системная спецификации

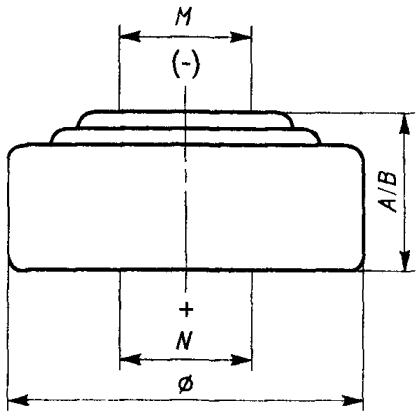

Рисунок 4

Маркировку см. в пункте 6.2 ГОСТ Р МЭК 86—1.

Обозначение	Номинальное напряжение, В	Размеры, мм						Условия разряда		
		A/B		M	N	Ø		Сопротивление кОм	Продолжительность в течение суток	Конечное напряжение, В
		Макс.	Мин.	Мин	Мин.	Макс.	Мин			
LR54 (LR1130)	1,5	3,05	2,75	3,8	3,8	11,6	11,25	15	24 ч	1,2
SR54 (SR1130)	1,55	3,05	2,75	3,8	3,8	11,6	11,25	15	24 ч	1,2
TR54 (TR1130)	1,55	3,05	2,75	3,8	3,8	11,6	11,25	15	24 ч	1,2
LR55 (LR1121)	1,5	2,1	1,85	3,8	3,8	11,6	11,25	22	24 ч	1,2
SR55 (SR1121)	1,55	2,1	1,85	3,8	3,8	11,6	11,25	22	24 ч	1,2

Окончание

Обозначение	Номинальное напряжение, В	Размеры, мм						Условия разряда		
		A/B		*M*	*N*	∅		Сопротивление, кОм	Продолжительность в течение суток	Конечное напряжение, В
		Макс.	Мин.	Мин.	Мин.	Макс.	Мин.			
TR55 (TR1121)	1,55	2,1	1,85	3,8	3,8	11,6	11,25	22	24 ч	1,2
LR56 (LR1126)	1,5	2,6	2,3	3,8	3,8	11,6	11,25	15	24 ч	1,2
SR56 (SR1126)	1,55	2,6	2,3	3,8	3,8	11,6	11,25	15	24 ч	1,2

Батареи цилиндрические **Рисунок 4 ГОСТ Р МЭК 86—1**

Расхождение между общей высотой и расстоянием между контактными поверхностями не должно превышать 0,1 мм.
Размеры см. в пункте 4.1 ГОСТ Р МЭК 86—1.
Положительный контакт должен быть на боковой стороне батареи, но может быть на основании.
Контактное сопротивление под давлением см. в пункте 5.2.1 ГОСТ Р МЭК 86—1.
Плоскость отрицательного контакта должна выступать.
Более полную информацию см. в ГОСТ Р МЭК 86—1.

Минимальная средняя продолжительность разряда (первоначальная)[1]	Применение	Дата утверждения
350 ч 580 ч 743 ч 275 ч 450 ч 579 ч	Эксплуатационные испытания	Июль 1994 г.

[1] Стандартные условия

Физическая и системная спецификации

Обозначение	Номинальное напряжение, В	Размеры, мм						Условия разряда		
		A/B		*M*	*N*	⌀		Сопротивление, кОм	Продолжительность в течение суток	Конечное напряжение, В
		Макс	Мин.	Мин.	Мин.	Макс.	Мин.			
SR57 (SR927)	1,55	2,7	2,4	3,8	3,8	9,5	9,15	22	24 ч	1,2
TR57 (TR927)	1,55	2,7	2,4	3,8	3,8	9,5	9,15	22		
SR58 (SR721)	1,55	2,1	1,85	3,0	3,8	7,9	7,55	47		
TR58 (TR721)	1,55	2,1	1,85	3,0	3,8	7,9	7,55	47		
SR59 (SR726)	1,55	2,6	2,3	3,0	3,8	7,9	7,55	33		
TR59 (TR726)	1,55	2,6	2,3	3,0	3,8	7,9	7,55	33		
SR60 (SR621)	1,55	2,15	1,9	3,0	3,8	6,8	6,5	68		
TR60 (TR621)	1,55	2,15	1,9	3,0	3,8	6,8	6,5	68		
SR62 (SR516)	1,55	1,65	1,45	2,5	3,8	5,8	5,55	82		
TR62 (TR516)	1,55	1,65	1,45	2,5	3,8	5,8	5,55	82		
SR63 (SR521)	1,55	2,15	1,9	2,5	3,8	5,8	5,55	68		
TR63 (TR521)	1,55	2,15	1,9	2,5	3,8	5,8	5,55	68		
SR64 (SR527)	1,55	2,7	2,4	2,5	3,8	5,8	5,55	56		
TR64 (TR527)	1,55	2,7	2,4	2,5	3,8	5,8	5,55	56		
LR65 (LR616)	1,50	1,65	1,45	3,0	—	6,8	6,6	100		
SR65 (SR616)	1,55	1,65	1,45	3,0	—	6,8	6,6	100		
TR65 (TR616)	1,55	1,65	1,45	3,0	—	6,8	6,6	100		
LR66 (LR626)	1,50	2,6	2,4	3,0	—	6,8	6,6	47		
SR66 (SR626)	1,55	2,6	2,4	3,0	—	6,8	6,6	47		
TR66 (TR626)	1,55	2,6	2,4	3,0	—	6,8	6,6	47		

Батареи цилиндрические	**Рисунок 4 ГОСТ Р МЭК 86—1**	
Минимальная средняя продолжительность разряда (первоначальная)[1]	Применение	Дата утверждения
500 ч	Эксплуатационные испытания	Июль 1994 г.
518 ч		
530 ч		
685 ч		
390 ч		
560 ч		
810 ч		
680 ч		

[1] Стандартные условия.

Физическая и системная спецификации

Обозначение	Номинальное напряжение, В	Размеры, мм						Условия разряда		
		A/B		*M*	*N*	Ø		Сопротивление, кОм	Продолжительность в течение суток	Конечное напряжение, В
		Макс.	Мин.	Мин.	Мин.	Макс	Мин.			
LR67 (LR716)	1,50	1,65	1,45	3,0	—	7,9	7,65	68	24 ч	1,2
SR67 (SR716)	1,55	1,65	1,45	3,0	—	7,9	7,65	68	24 ч	1,2
TR67 (TR716)	1,55	1,65	1,45	3,0	—	7,9	7,65	68	24 ч	1,2
LR68 (LR916)	1,50	1,65	1,45	3,8	—	9,5	9,25	47	24 ч	1,2
SR68 (SR916)	1,55	1,65	1,45	3,8	—	9,5	9,25	47	24 ч	1,2
TR68 (TR916)	1,55	1,65	1,45	3,8	—	9,5	9,25	47	24 ч	1,2
LR69 (LR921)	1,50	2,1	1,85	3,8	—	9,5	9,25	33	24 ч	1,2
SR69 (SR921)	1,55	2,1	1,85	3,8	—	9,5	9,25	33	24 ч	1,2
TR69 (TR921)	1,55	2,1	1,85	3,8	—	9,5	9,25	33	24 ч	1,2
PR70[1] (PR536)[2]	1,40	3,6	3,3	—	—	5,8	5,55	3	12 ч	0,9

[1] Между активизацией и началом электрических измерений должно пройти не менее 10 мин.

[2] Внимание конструкторов оборудования обращается на важность изготовления положительного контакта на боковой стороне батареи, чтобы не препятствовать доступу воздуха для батарей системы P.

Батареи цилиндрические Рисунок 4 ГОСТ Р МЭК 86—1

Минимальная средняя продолжительность разряда (первоначальная)[1]	Применение	Дата утверждения
820 ч	Эксплуатационные испытания	Июль 1994 г.
680 ч		
663 ч		
90 ч		

[1] Стандартные условия.

	Физическая и системная спецификации									
Обозначение	Номинальное напряжение, В	Размеры, мм						Условия разряда		
		A/B		*M*	*N*	⌀		Сопротивление, кОм	Продолжительность в течение суток	Конечное напряжение, В
		Макс.	Мин.	Мин.	Мин.	Макс	Мин.			
(CR1025)	3	2,5	2,2	3,0	—	10,0	9,7	—	—	—
(CR1216)	3	1.6	1,4	4,0	—	12,5	12,2	—	—	—
(CR1220)	3	2,0	1,8	4,0	—	12,5	12,2	62	24 ч	2,0
(BR1225)	3	2,5	2,2	4,0	—	12,5	12,2	—	—	—
(CR1616)	3	1,6	1,4	5,0	—	16,0	15,7	—	—	—
(CR1620)	3	2,0	1,8	5,0	—	16,0	15,7	47	24 ч	2,0
(CR2012)	3	1,2	1,0	8,0	—	20,0	19,7	—	—	—
(BR2016)	3	1,6	1,4	8,0	—	20,0	19,7	—	—	—
(CR2016)	3	1,6	1,4	8,0	—	20,0	19,7	30	24 ч	2,0
(BR2020)	3	2,0	1,8	8,0	—	20,0	19,7	—	—	—
(CR2020)	3	2,0	1,8	8,0	—	20,0	19,7	30	24 ч	2,0
(CR2025)	3	2,5	2,2	8,0	—	20,0	19,7	15	24 ч	2,0
(CR2032)	3	3,2	2,9	8,0	—	20,0	19,7	15	24 ч	2,0
(BR2320)	3	2,0	1,8	8,0	—	23,0	22,6	—	—	—
(CR2320)	3	2,0	1,8	8,0	—	23,0	22,6	15	24 ч	2,0
(BR2325)	3	2,5	2,2	8,0	—	23,0	22,6	—	—	—

Батареи цилиндрические	**Рисунок 4 ГОСТ Р МЭК 86—1**	
Минимальная средняя продолжительность разряда (первоначальная) [1]	Применение	Дата утверждения
700 ч	Эксплуатационные испытания	Июль 1994 г.
900 ч		
675 ч		
540 ч		
920 ч		
590 ч		

[1] Стандартные условия.

Физическая и системная спецификации

Обозначение	Номинальное напряжение, В	Размеры, мм						Условия разряда		
		A/B		*M*	*N*	∅		Сопротивление, кОм	Продолжительность в течение суток	Конечное напряжение, В
		Макс	Мин	Мин	Мин	Макс	Мин			
(CR2330)	3	3,0	2,7	8,0	—	23,0	22,6	—	—	—
(CR2354)	3	5,4	5,1	8,0	—	23,0	22,6	—	—	—
(CR2420)	3	2,0	1,8	8,0	—	24,5	24,2	15	24 ч	2,0
(CR2425)	3	2,5	2,2	8,0	—	24,5	24,2	15	24 ч	2,0
(CR2430)	3	3,0	2,7	8,0	—	24,5	24,2	15	24 ч	2,0
(CR2450)	3	5,0	4,6	8,0	—	24,5	24,2	—	—	—
(BR3032)	3	3,2	2,9	8,0	—	30,0	29,6	—	—	—
(CR3032)	3	3,2	2,9	8,0	—	30,0	29,6	—	—	—

Батареи цилиндрические **Рисунок 4 ГОСТ Р МЭК 86–1**

Минимальная средняя продолжительность разряда (первоначальная)[1]	Применение	Дата утверждения
–	Эксплуатационные испытания	Июль 1994 г
–	Эксплуатационные испытания	Июль 1994 г
1300 ч	Эксплуатационные испытания	Июль 1994 г.

[1] Стандартные условия

Физическая и системная спецификации Батарея цилиндрическая 2R9

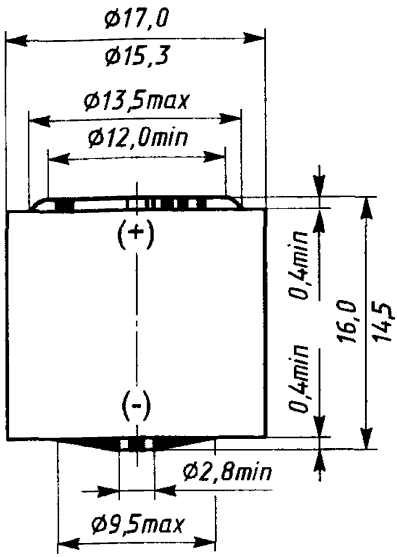

Размеры в миллиметрах.

Цилиндрическая поверхность изолирована от контактирования. Более полную информацию см. в ГОСТ Р МЭК 86—1.

Обозначение	Номинальное напряжение, В	Условия разряда			Минимальная средняя продолжительность разряда (первоначальная)[1]	Применение	Дата утверждения
		Сопротивление, Ом	Продолжительность в течение суток	Конечное напряжение, В			

[1] Стандартные условия.

С. 1	**Физическая и системная спецификации Батарея цилиндрическая R40**

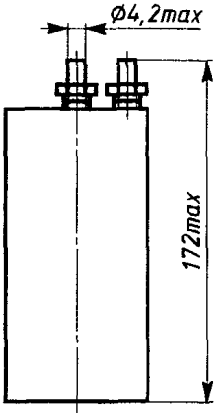

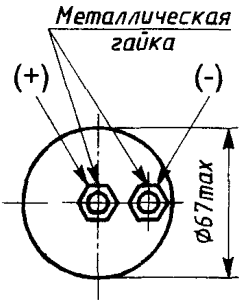

Размеры в миллиметрах.

Контакты

Пластиковые или металлические гайки приведены в пункте 5 3 ГОСТ Р МЭК 86—1. Более полную информацию см. в ГОСТ Р МЭК 86—1

С. 2	**Физическая и системная спецификации Батарея цилиндрическая R40**

Обозначение	Номинальное напряжение, В	Условия разряда			Минимальная средняя продолжительность разряда (первоначальная)[1]	Применение	Дата утверждения
		Сопротивление, Ом	Продолжительность в течение суток	Конечное напряжение, В			
R40 (R67172)	1,5	6,8	4 мин[2]	0,93	200 сут	Промышленное оборудование[3]	Июль 1994 г.
		2,7	[4]	0,85	60 ч	То же	
		10,0	24 ч	0,85	280 ч	»	
		51,0	24 ч	0,90	80 сут	Электрические заградительные контроллеры	

[1] Стандартные условия

[2] Десять периодов по 4 мин каждый начиная с интервала в 1 ч в течение 6 сут в неделю. На седьмые сутки — пять периодов, начиная с интервала в 2 ч.

[3] Батарея должна соответствовать обоим испытаниям.

[4] 1 ч — разряд, 6 ч — отдых, 1 ч — разряд, 16 ч — отдых.

Физическая и системная спецификации Батарея цилиндрическая 4R42

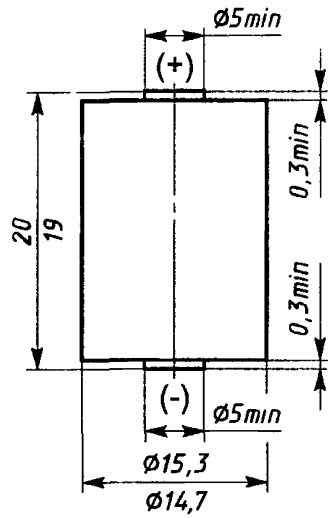

Размеры в миллиметрах.

Цилиндрическая поверхность изолирована от контактирования. Более полную информацию см. в ГОСТ Р МЭК 86—1.

Обозначение	Номинальное напряжение, В	Условия разряда			Минимальная средняя продолжительность разряда (первоначальная)[1]	Применение	Дата утверждения
		Сопротивление, Ом	Продолжительность в течение суток	Конечное напряжение, В			

[1] Стандартные условия.

С. 1	**Физическая и системная спецификации Батареи цилиндрические 4R44 и 2R11108**

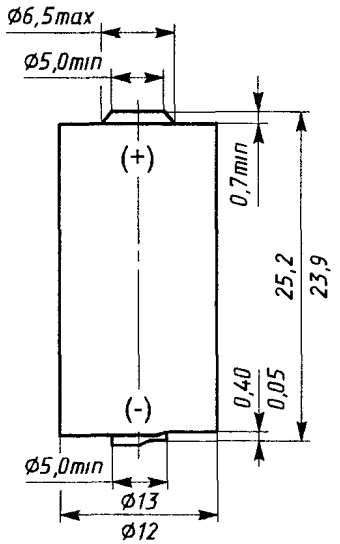

Размеры в миллиметрах.

Цилиндрическая поверхность изолирована от контактирования. Более полную информацию см. в ГОСТ Р МЭК 86—1.

С. 2 Физическая и системная спецификации Батареи цилиндрические 4R44 и 2R11108

Обозначение	Номинальное напряжение, В	Условия разряда			Минимальная средняя продолжительность разряда (первоначальная)[1]	Применение	Дата утверждения
		Сопротивление, кОм	Продолжительность в течение суток	Конечное напряжение, В			
4LR44 (4LR13252)	6,0	27 27 0,1	[2] 24 ч 4)	3,6 3,6 3,6	670 ч	[3] Эксплуатационные испытания Импульсные испытания	Июль 1994 г.
4SR44 (4SR13252)	6,2	27 27 0,1	[2] 24 ч [4]	3,6 3,6 3,6	745 ч	[3] Эксплуатационные испытания Импульсные испытания	Июль 1994 г.
2CR11108 (2CR13252)	6,0	30	24 ч	4,0	620 ч	Эксплуатационные испытания	Июль 1994 г.

---

[1] Стандартные условия.

[2] 24 ч в сутки плюс 160 Ом в течение 1 с в течение 6 с в течение 5 мин в сутки.

[3] Ускоренное испытание для автоматичесих камер.

[4] В течение суток: 2 с — под нагрузкой, 1 с — с разомкнутой цепью.

С. 1	**Физическая и системная спецификации Батарея нецилиндрическая 3R12**

Размеры в миллиметрах.

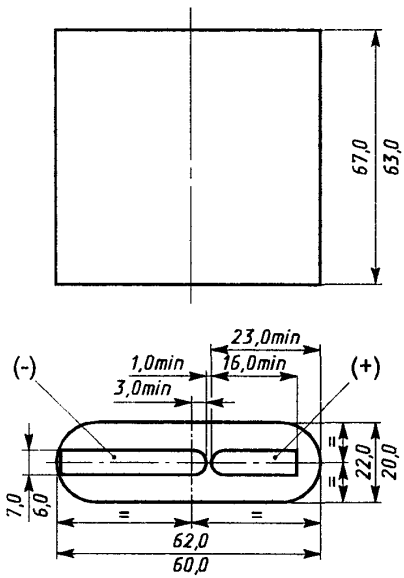

Более полную информацию см. в ГОСТ Р МЭК 86—1.

С. 2 Физическая и системная спецификации Батарея нецилиндрическая 3R12

Обозначение	Номинальное напряжение, В	Условия разряда			Минимальная средняя продолжительность разряда (первоначальная)[1]	Применение	Дата утверждения
		Сопротивление, Ом	Продолжительность в течение суток	Конечное напряжение, В			
3R12 (3P6567)	4,5	20	1 ч	2,7	3,5 ч	Переносные светильники	Июль 1994 г.
		220	4 ч	2,7	96 ч	Транзисторные радиоприемники	
3LR12 (3LR6567)	4,5	20	1 ч	2,7	9 ч	Переносные светильники	Июль 1994 г.
		220	4 ч	2,7	258 ч	Транзисторные радиоприемники	

[1] Стандартные условия.

Физическая и системная спецификации Батарея нецилиндрическая 3R20X

Размеры в миллиметрах.

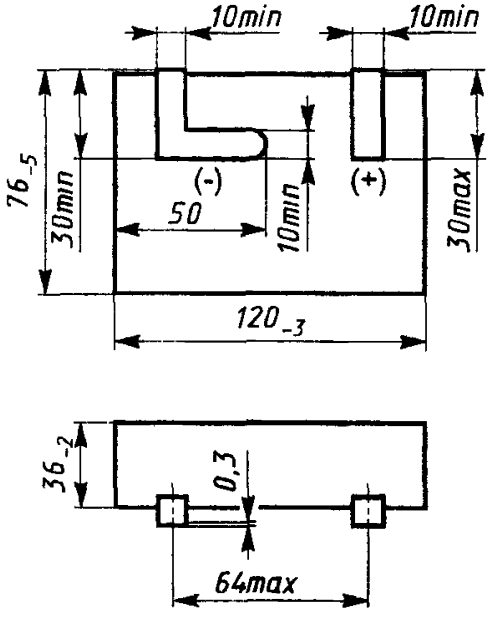

Более полную информацию см. в ГОСТ Р МЭК 86—1.

Обозначение	Номинальное напряжение, В	Условия разряда			Минимальная средняя продолжительность разряда (первоначальная)[1]	Применение	Дата утверждения
		Сопротивление, Ом	Продолжительность в течение суток	Конечное напряжение, В			
3R20X (3P125/75)	4,5	15 12	30 мин 4 мин[2]	2,7 2,7	630 мин 480 мин	Переносные светильники	Октябрь 1977 г.

[1] Стандартные условия.

[2] 4 мин в начале каждого часа, в течение 8 ч в сутки.

Физическая и системная спецификации Батарея нецилиндрическая 3R25

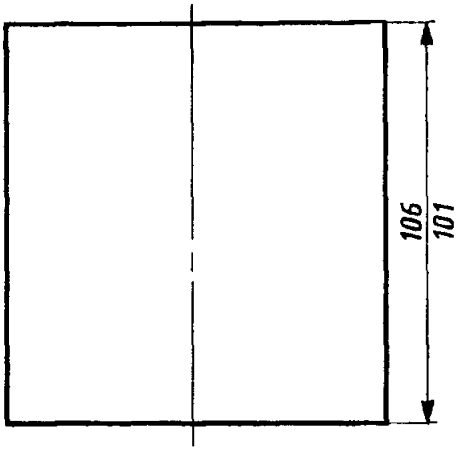

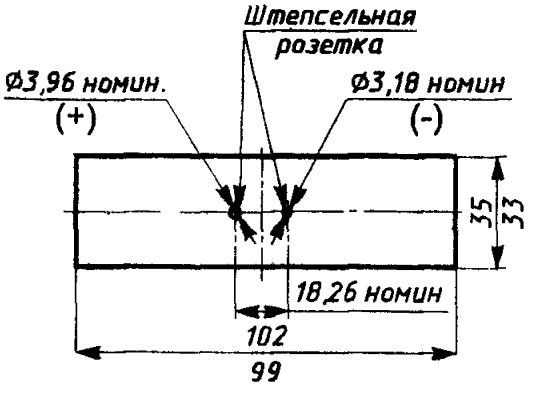

Размеры в миллиметрах.

Контакты

Подробности относительно контактов см. в пункте 5.6 ГОСТ Р МЭК 86—1

Обозначение	Номинальное напряжение, В	Условия разряда			Минимальная средняя продолжительность разряда (первоначальная)[1)]	Применение	Дата утверждения
		Сопротивление, Ом	Продолжительность в течение суток	Конечное напряжение, В			
3R25 (3P107/106)	4,5	560	24 ч	2,7	1200 ч	Эксплуатационные испытания	Июль 1994 г.

[1)] Стандартные испытания.

С. 1	**Физическая и системная спецификации Батарея цилиндрическая 4R25X**

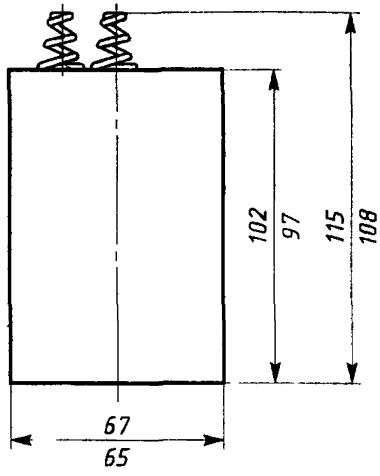

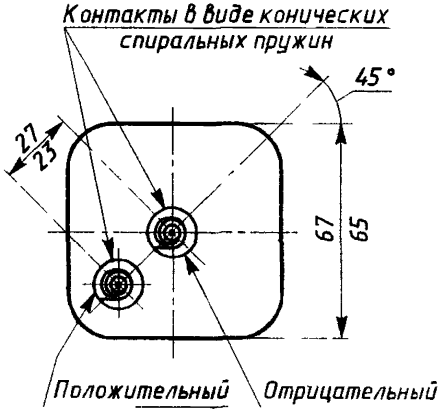

Размеры в миллиметрах.

Контакты

Спиральные пружины, имеющие не менее трех полных витков и сжимающиеся в пределах 3 мм над поверхностью корпуса.

Батарея имеет скругленные или скошенные углы и должна свободно проходить через шаблон диаметром 82,6 мм.

Более полную информацию см. в ГОСТ Р МЭК 86—1.

С. 2	**Физическая и системная спецификации Батарея цилиндрическая 4R25X**

Обозначение	Номинальное напряжение, В	Условия разряда			Минимальная средняя продолжительность разряда (первоначальная)[1]	Применение	Дата утверждения
		Сопротивление, Ом	Продолжительность в течение суток	Конечное напряжение, В			
4R25X (4P94/102X)	6,0	8,2	30 мин	3,6	350 мин	Переносные светильники	Март 1993 г.
		9,1	[2]	3,6	270 мин	То же	
		110	12 ч	3,6	155 ч	Дорожные сигнальные лампы	
4LR25X (4LR94/102X)	6,0	8,2	30 мин	3,6	900 мин	Переносные светильники	Март 1993 г.
		9,1	[2]	3,6	1020 мин	То же	
		110	12 ч	3,6	310 ч	Дорожные сигнальные лампы	

[1] Стандартные условия.

[2] 30 мин в начале каждого часа, в течение 8 ч в сутки.

С. 1	**Физическая и системная спецификации Батарея нецилиндрическая 4R25У**

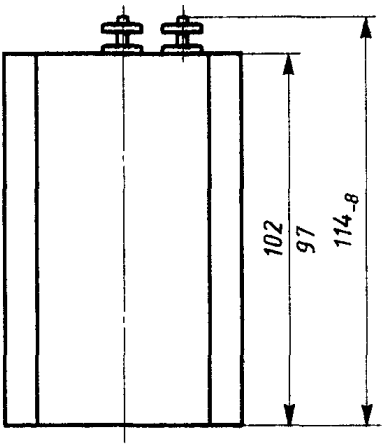

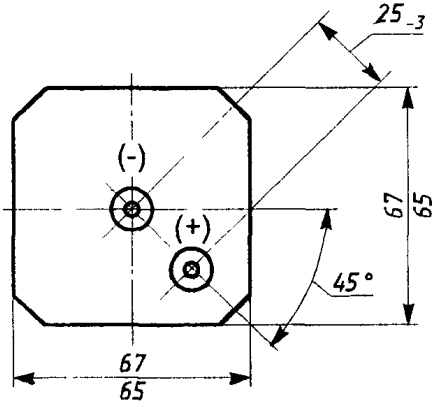

Размеры в миллиметрах.

Контакты

Максимальный диаметр токовывода контакта равен 3,5 мм.

Пластиковые или металлические гайки приведены в пункте 5.3 ГОСТ Р МЭК 86—1.

Батарея имеет скругленные или скошенные углы и должна свободно проходить через шаблон диаметром 82,6 мм.

Более полную информацию см. в ГОСТ Р МЭК 86—1.

С. 2	**Физическая и системная спецификации Батарея нецилиндрическая 4R25У**

Обозначение	Номинальное напряжение, В	Условия разряда			Минимальная средняя продолжительность разряда (первоначальная)[1]	Применение	Дата утверждения
		Сопротивление, Ом	Продолжительность в течение суток	Конечное напряжение, В			
4R25У (4Р94/102У)	6,0	8,2	30 мин	3,6	350 мин	Переносные светильники	Март 1993 г.
		9,1	[2]	3,6	270 мин	То же	
		110	12 ч	3,6	155 ч	Дорожные сигнальные лампы	

[1] Стандартные условия.

[2] 30 мин в начале каждого часа, в течение 8 ч в сутки.

С. 1	**Физическая и системная спецификации Батарея нецилиндрическая 4R25—2**

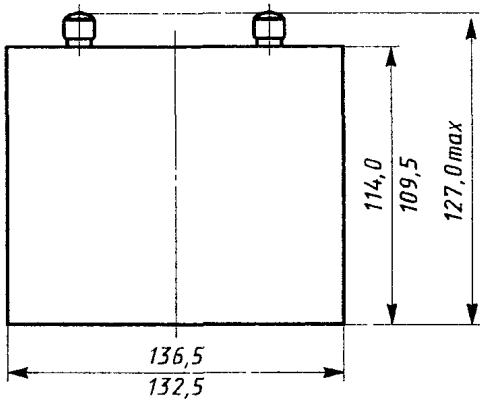

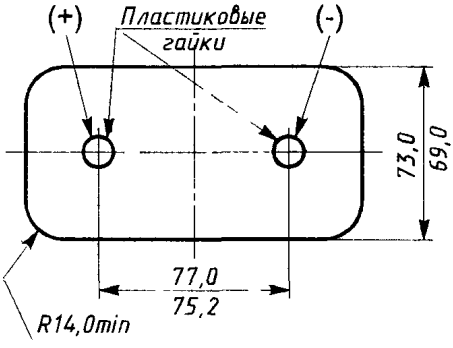

Размеры в миллиметрах.

Контакты

Максимальный диаметр токовывода контакта равен 4,2 мм.

Минимальный диаметр несущей поверхности контакта равен 6,3 мм.

Подробности относительно контактов см. в пункте 5.3.2 ГОСТ Р МЭК 86—1.

Более полную информацию см. в ГОСТ Р МЭК 86—1.

С. 2 Физическая и системная спецификации Батарея нецилиндрическая 4R25—2

Обозначение	Номинальное напряжение В	Условия разряда			Минимальная средняя продолжительность разряда (первоначальная)[1]	Применение	Дата утверждения
		Сопротивление, Ом	Продолжительность в течение суток	Конечное напряжение В			
4R25—2 (4P154/114)	6,0	8,2	30 мин	3,6	900 мин	Переносные светильники	Март 1993 г.
		9,1		3,6	696 мин	То же	
		110	12 ч	3,6	200 ч	Дорожные сигнальные лампы[2]	
4LR25—2 (4LP154/114)	6,0	8,2	30 мин	3,6	1800 мин	Переносные светильники	Март 1993 г.
		9,1	[2]	3,6	2040 мин	То же	
		110	12 ч	3,6	620 ч	Дорожные сигнальные лампы	

[1] Стандартные условия.

[2] 30 мин в начале каждого часа, в течение 8 ч в сутки.

Физическая и системная спецификации Батарея нецилиндрическая R25—4

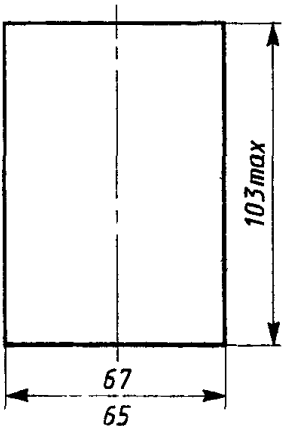

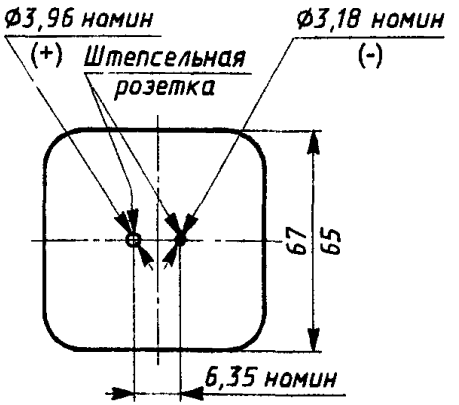

Размеры в миллиметрах.

Контакты

Подробно относительно контактов см. в пункте 5.6 ГОСТ Р МЭК 86—1. Более полную информацию см. в ГОСТ Р МЭК 86—1.

Обозначение	Номинальное напряжение, В	Условия разряда			Минимальная средняя продолжительность разряда (первоначальная)[1]	Применение	Дата утверждения
		Сопротивление, Ом	Продолжительность в течение суток	Конечное напряжение, В			
R25—4 (P96/103)	1,5	47	24 ч	0,9	1000 ч	Эксплуатационные испытания	Июль 1994 г.

[1] Стандартные условия.

Физическая и системная спецификации Батарея нецилиндрическая 5R40

Размеры в миллиметрах.

Размеры	Макс. значение
Общая высота	190,0
Диаметр	184,0

Батарея имеет винтовые контакты, расположенные на ее поверхности. Максимальный диаметр токовывода контакта равен 4,2 мм. Пластиковые или металлические контактные гайки приведены в пункте 5.3 ГОСТ Р МЭК 86—1.

Более полную информацию см. в ГОСТ Р МЭК 86—1.

Обозначение	Номинальное напряжение, В	Условия разряда			Минимальная средняя продолжительность разряда (первоначальная)[1]	Применение	Дата утверждения
		Сопротивление, Ом	Продолжительность в течение суток	Конечное напряжение, В			
5AR40 (5AR184/190)	7,0[2]	240	24 ч	4,5	120 сут (96 сут)[3]	Электрические заградительные контроллеры	Сентябрь 1989 г.

[1] Стандартные условия.

[2] Внимание конструкторов оборудования обращается на важность в обеспечении доступа воздуха для батарей системы А.

[3] После 12 мес хранения.

С. 1	**Физическая и системная спецификации Батарея нецилиндрическая 4LR61**

Размеры в миллиметрах.

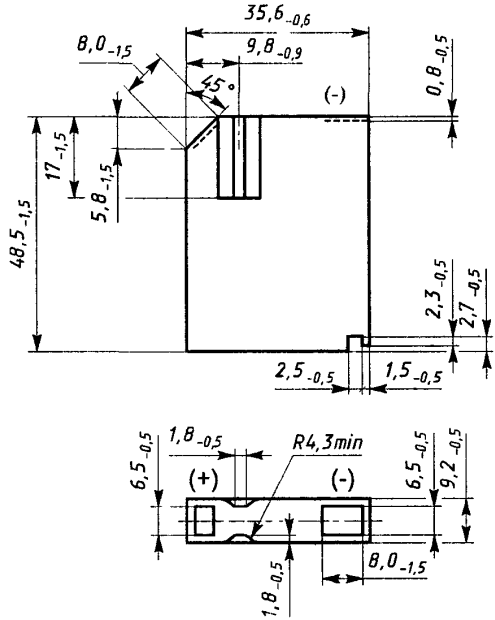

Более полную информацию см. в ГОСТ Р МЭК 86—1.

С. 2 Физическая и системная спецификации Батарея нецилиндрическая 4LR61

Обозначение	Номинальное напряжение, В	Условия разряда			Минимальная средняя продолжительность разряда (первоначальная)[1]	Применение	Дата утверждения
		Сопротивление, кОм	Продолжительность в течение суток	Конечное напряжение, В			
4LR61 (4LP3648)	6,0	0,33	24 ч	3,6	24 ч	Электронное оборудование Эксплуатационные испытания	Июль 1994 г.
		6,8	24 ч	3,6	700 ч		

[1] Стандартные условия.

Физическая и системная сертификация Батарея нецилиндрическая 2R5

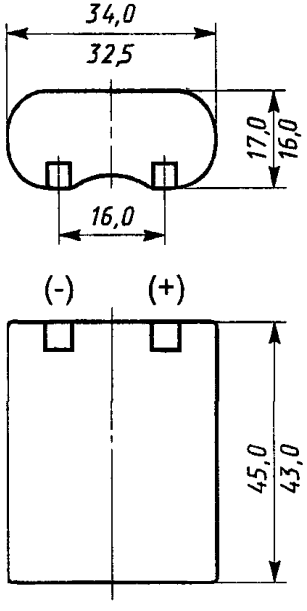

Размеры в миллиметрах.

Контакты
Плоские

Более полную информацию см. в ГОСТ Р МЭК 86—1.

Обозначение	Номинальное напряжение, В	Условия разряда			Минимальная средняя продолжительность разряда (первоначальная)[1]	Применение	Дата утверждения
		Сопротивление, кОм	Продолжительность в течение суток	Конечное напряжение, В			
2CR5 (2CP3845)	6	200 (Расход тока 900 мА)	24 ч 3 с разряд, 27 с отдых, непрерывно	4,0	40 ч	Испытания на емкость Фотоиспытания	Июль 1994 г.

[1] Стандартные условия.

Физическая и системная спецификации Батарея нецилиндрическая R-P2

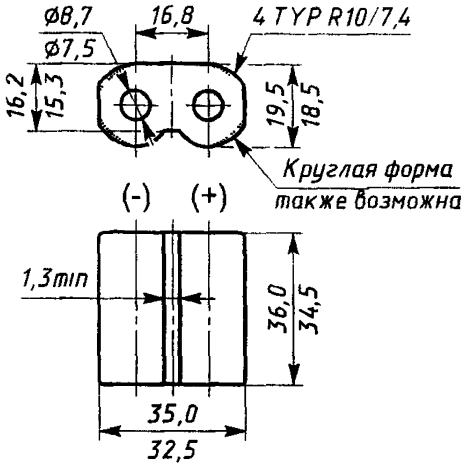

Размеры в миллиметрах

Контакты
Плоские

Более полную информацию см. в ГОСТ Р МЭК 86—1.

Обозначение	Номинальное напряжение, В	Условия разряда			Минимальная средняя продолжительность разряда (первоначальная)[1]	Применение	Дата утверждения
		Сопротивление, кОм	Продолжительность в течение суток	Конечное напряжение, В			
BR-P2 (2BP4036)	6	200	24 ч	4,0	40 ч	Испытания на емкость	Июль 1994 г
CR-P2 (2CP4036)	6	200	24 ч	4,0	40 ч	Испытания на емкость	Июль 1994 г.
BR-P2 (2BP4036) CR-P2 (2CP4036)	6	(Расход тока 900 мА)	3 с разряд, 27 с отдых, непрерывно	3,1		Фотоиспытания	Июль 1994 г

[1] Стандартные условия

Физическая и системная спецификации Батарея нецилиндрическая 10F15

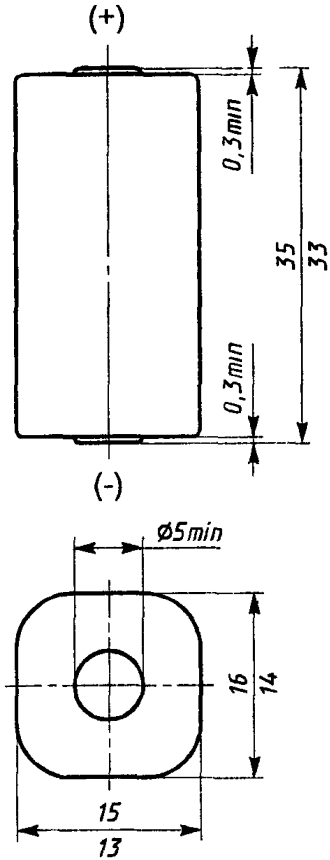

Размеры в миллиметрах.

Контакты

Плоские выступающие.

Батарея должна свободно, без всякого давления проходить через шаблон диаметром 19,5 мм.

Более полную информацию см. в ГОСТ Р МЭК 86—1.

Обозначение	Номинальное напряжение, В	Условия разряда			Минимальная средняя продолжительность разряда (первоначальная)[1]	Применение	Дата утверждения
		Сопротивление, кОм	Продолжительность в течение суток	Конечное напряжение, В			
10F15 (10P2135)	15,0	100	24 ч	9,0	666 ч	Эксплуатационные испытания	Июль 1994 г.

[1] Стандартные условия

Физическая и системная спецификации Батарея нецилиндрическая 15F15

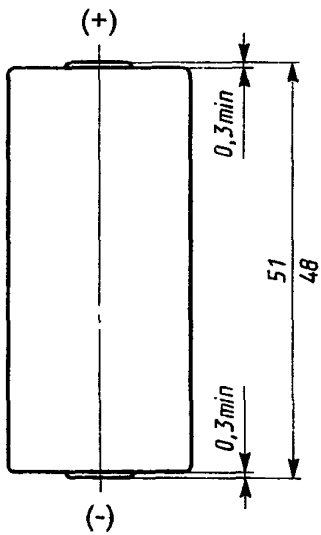

Размеры в миллиметрах.

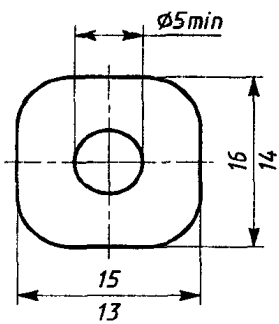

Контакты

Плоские выступающие.

Батарея должна свободно, без всякого давления проходить через шаблон диаметром 19,5 мм.

Более полную информацию см. в ГОСТ Р МЭК 86—1.

Обозначение	Номинальное напряжение, В	Условия разряда			Минимальная средняя продолжительность разряда (первоначальная)[1]	Применение	Дата утверждения
		Сопротивление, кОм	Продолжительность в течение суток	Конечное напряжение, В			
15F15 (15P2151)	22,5	150	24 ч	13,5	658 ч	Испытания на емкость	Июль 1994 г.

[1] Стандартные условия.

Физическая и системная спецификации Батарея нецилиндрическая 4F16

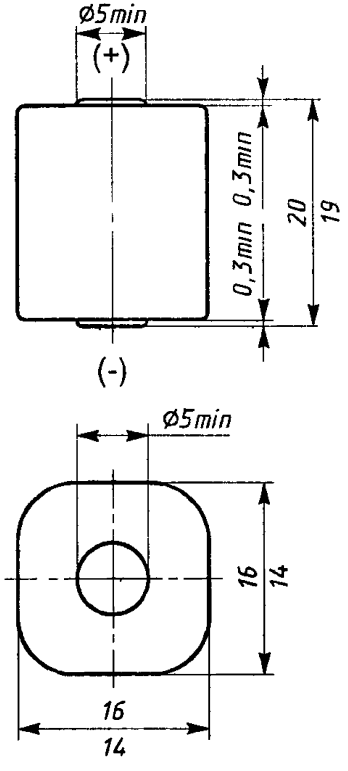

Размеры в миллиметрах.

Батарея должна свободно, без всякого давления проходить через шаблон диаметром 18 мм.

Более полную информацию см. в ГОСТ Р МЭК 86—1.

Обозначение	Номинальное напряжение, В	Условия разряда			Минимальная средняя продолжительность разряда (первоначальная)[1)]	Применение	Дата утверждения
		Сопротивление, кОм	Продолжительность в течение суток	Конечное напряжение, В			
4F16 (4P2220)	6,0	12	12 ч	4,0	100 ч	Оборудование для фотовспышки	Июль 1982 г.

[1] Стандартные условия.

Физическая и системная спецификации Батарея нецилиндрическая 10F20

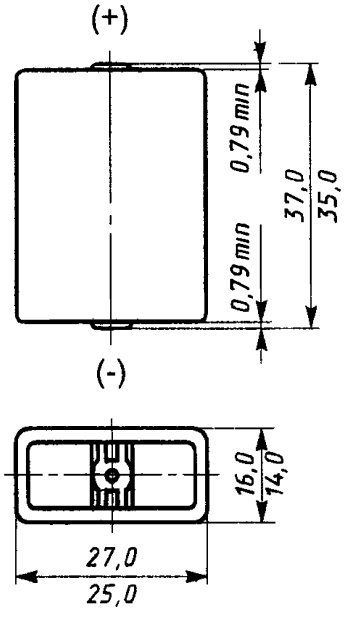

Размеры в миллиметрах

Контактная поверхность может быть прямоугольной, но допустимы и другие формы, если только ее площадь не менее площади круга диаметром 4,76 мм

Центр контакта представляет собой отверстие диаметром (2,38±0,39) мм или углубление диаметром (2,38±0,39) мм, глубина которого в центре не более 0,39 мм

Батарея должна свободно, без всякого давления проходить через шаблон диаметром 29 мм

Более полную информацию см в ГОСТ Р МЭК 86—1

Обозначение	Номинальное напряжение, В	Условия разряда			Минимальная средняя продолжительность разряда (первоначальная)[1]	Применение	Дата утверждения
		Сопротивление кОм	Продолжительность в течение суток	Конечное напряжение В			
10F20 (10P3137)	15,0	47	24 ч	9,0	543 ч	Эксплуатационные испытания	Июль 1994 г

[1] Стандартные условия

Физическая и системная спецификации Батарея нецилиндрическая 15F20

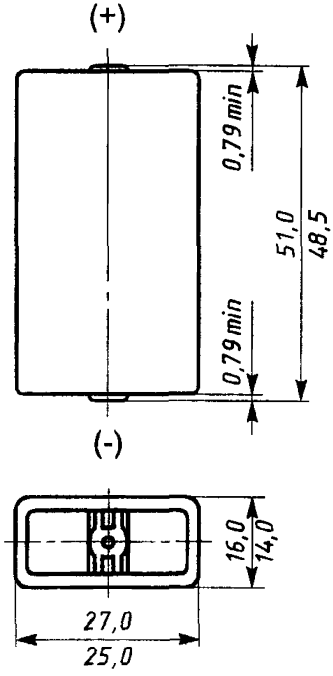

Размеры в миллиметрах.

Контактная поверхность может быть прямоугольной, но допустимы и другие формы, если только ее площадь не менее площади круга диаметром 4,76 мм.

Центр контакта представляет собой отверстие диаметром (2,38±0,39) мм или углубление диаметром (2,38±0,39) мм, глубина которого в центре не более 0,39 мм.

Батарея должна свободно, без всякого давления проходить через шаблон диаметром 29 мм.

Более полную информацию см. в ГОСТ Р МЭК 86—1.

Обозначение	Номинальное напряжение, В	Условия разряда			Минимальная средняя продолжительность разряда (первоначальная)[1]	Применение	Дата утверждения
		Сопротивление, кОм	Продолжительность в течение суток	Конечное напряжение, В			
15F20 (15P3151)	22,5	68	24 ч	13,5	432 ч	Эксплуатационные испытания	Июль 1994 г.

[1] Стандартные условия.

Физическая и системная спецификации Батарея нецилиндрическая 20F20

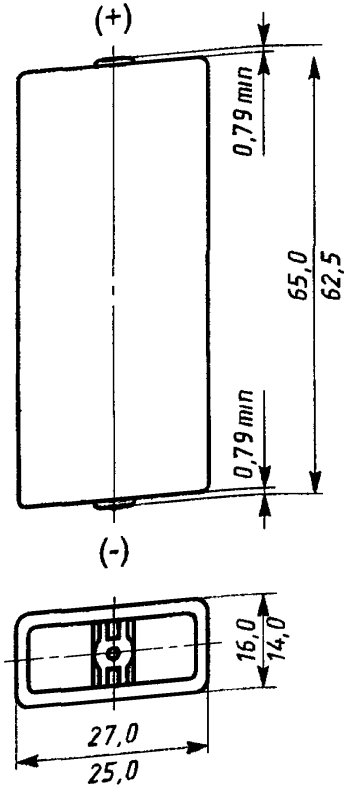

Размеры в миллиметрах.

Контактная поверхность может быть прямоугольной, но допустимы и другие формы, если только ее площадь не менее площади круга диаметром 4,76 мм.

Центр контакта представляет собой отверстие диаметром (2,38±0,39) мм или углубление диаметром (2,38±0,39) мм, глубина которого в центре не более 0,39 мм.

Батарея должна свободно, без всякого давления проходить через шаблон диаметром 29 мм.

Более полную информацию см. в ГОСТ Р МЭК 86—1.

Обозначение	Номинальное напряжение, В	Условия разряда			Минимальная средняя продолжительность разряда (первоначальная)[1]	Применение	Дата утверждения
		Сопротивление кОм	Продолжительность в течение суток	Конечное напряжение В			
20F20 (20P3165)	30,0	100	24 ч	18,0	433 ч	Эксплуатационные испытания	Июль 1994 г.

[1] Стандартные условия.

С. 1	**Физическая и системная спецификации Батарея нецилиндрическая 6F22 (6R61)**

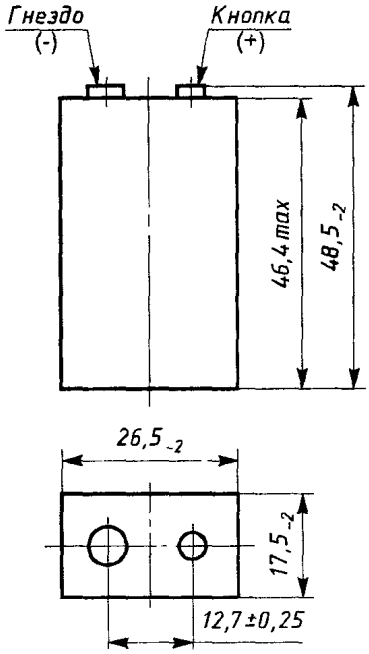

Размеры в миллиметрах.

Контакты

Подробно относительно контактов см. в пункте 5.7 ГОСТ Р МЭК 86—1.

Более полную информацию см. в ГОСТ Р МЭК 86—1.

С. 2	**Физическая и системная спецификации Батарея нецилиндрическая 6F22 (6R61)**

Обозначение	Номинальное напряжение, В	Условия разряда			Минимальная средняя продолжительность разряда (первоначальная)[1]	Применение	Дата утверждения
		Сопротивление, Ом	Продолжительность в течение суток	Конечное напряжение, В			
6F22 (6P3146)	9,0	620	2 ч	5,4	24 ч	Транзисторные радиоприемники	Март 1993 г.
		180	30 мин	4,8	340 мин	Карманные калькуляторы	
		270	1 ч	5,4		Игрушки	Июль 1994 г.
6LR61 (6LP3146)	9,0	620	2 ч	5,4	33 ч	Транзисторные радиоприемники	Март 1993 г.
		180	30 мин	4,8	576 мин	Карманные калькуляторы	
		270	1 ч	5,4		Игрушки	Июль 1994 г.

[1] Стандартные условия.

Физическая и системная спецификации Батарея нецилиндрическая 6F24

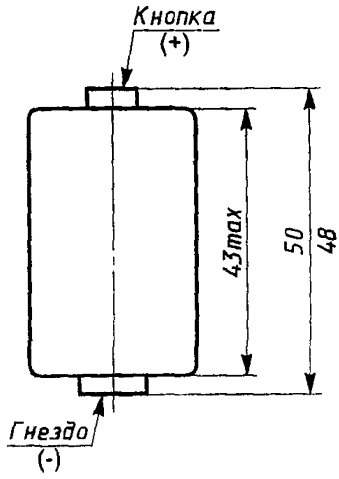

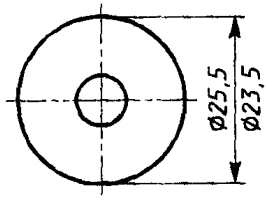

Размеры в миллиметрах.

Контакты

О стандартных нажимных кнопках более подробно см. в пункте 5.7 ГОСТ Р МЭК 86—1.

Более полную информацию см. в ГОСТ Р МЭК 86—1.

Обозначение	Номинальное напряжение, В	Условия разряда			Минимальная средняя продолжительность разряда (первоначальная)[1]	Применение	Дата утверждения
		Сопротивление, Ом	Продолжительность в течение суток	Конечное напряжение, В			
6F24 (6R25430)	9,0	910	4 ч	5,4	30 ч	Транзисторные радиоприемники	Июль 1994 г.

[1] Стандартные условия.

Физическая и системная спецификации Батарея нецилиндрическая 45F40

Размеры	Значение	
	Макс.	Мин.
Длина	71,0	67,0
Ширина	35,0	32,0
Общая высота	95,0	90,0

Размеры в миллиметрах.

Контакты

Стандартные нажимные кнопки расположены на расстоянии (38,1±0,4) мм, кнопка — положительный контакт, гнездо — отрицательный контакт, см. пункт 5.7 ГОСТ Р МЭК 86—1.

Более полную информацию см. в ГОСТ Р МЭК 86—1.

Обозначение	Номинальное напряжение, В	Условия разряда			Минимальная средняя продолжительность разряда (первоначальная)[1]	Применение	Дата утверждения
		Сопротивление, кОм	Продолжительность в течение суток	Конечное напряжение, В			
45F40 (45P7995)	67,5	68	24 ч	40,5		Эксплуатационные испытания	Июль 1994 г.

[1] Стандартные условия.

Физическая и системная спецификации Батарея нецилиндрическая 6F50—2

Размеры в миллиметрах

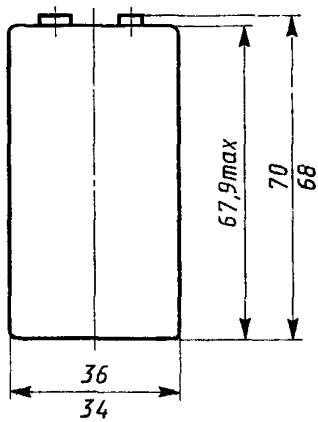

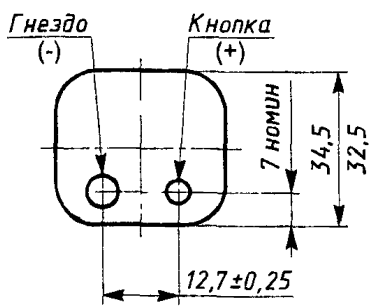

Контакты

О миниатюрных нажимных кнопках более подробно см. в пункте 5.7 ГОСТ Р МЭК 86—1.

Более подробную информацию см. в ГОСТ Р МЭК 86—1.

Обозначение	Номинальное напряжение, В	Условия разряда			Минимальная средняя продолжительность разряда (первоначальная)[1]	Применение	Дата утверждения
		Сопротивление Ом	Продолжительность в течение суток	Конечное напряжение, В			
6F50—2 (6P4967)	9,0	470	4 ч	5,4	40 ч	Транзисторные радиоприемники	Июль 1994 г.
		910	4 ч	5,4	110 ч	То же	

[1] Стандартные условия.

Физическая и системная спецификации Батарея нецилиндрическая 6F100

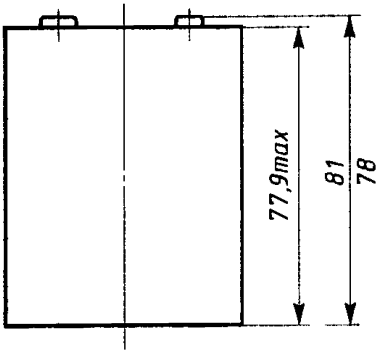

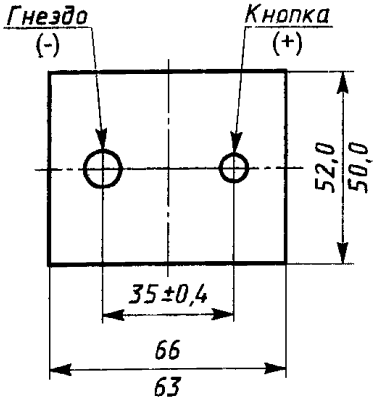

Размеры в миллиметрах.

Контакты

О стандартных нажимных кнопках более подробно см. в пункте 5 7 ГОСТ Р МЭК 86—1.

Более полную информацию см. в ГОСТ Р МЭК 86—1.

Обозначение	Номинальное напряжение, В	Условия разряда			Минимальная средняя продолжительность разряда (первоначальная)[1]	Применение	Дата утверждения
		Сопротивление Ом	Продолжительность в течение суток	Конечное напряжение, В			
6F100 (6P8477)	9,0	240	4 ч	5,4	126 ч	Транзисторные радиоприемники	Март 1993 г.

[1] Стандартные условия.

Физическая и системная спецификации Батарея нецилиндрическая S4

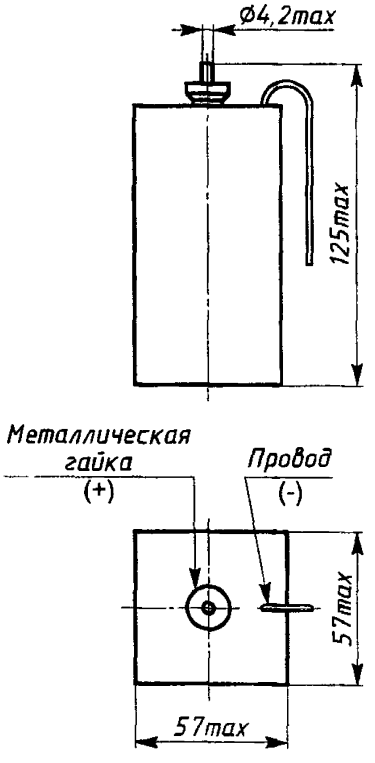

Размеры в миллиметрах.

Контакты

Свободная длина провода отрицательного контакта ≈90 мм.

Подробно относительно контактов см. в пунктах 5.3.1 и 5.8 ГОСТ Р МЭК 86—1.

Более полную информацию см. в ГОСТ Р МЭК 86—1.

Обозначение	Номинальное напряжение, В	Условия разряда			Минимальная средняя продолжительность разряда (первоначальная)[1]	Применение	Дата утверждения
		Сопротивление, Ом	Продолжительность в течение суток	Конечное напряжение, В			
S4 (P80/125)	1,5	20	24 ч	0,85	500 ч	Промышленное оборудование	Июль 1982 г.

[1] Стандартные условия.

Физическая и системная спецификации Батарея нецилиндрическая 6S4

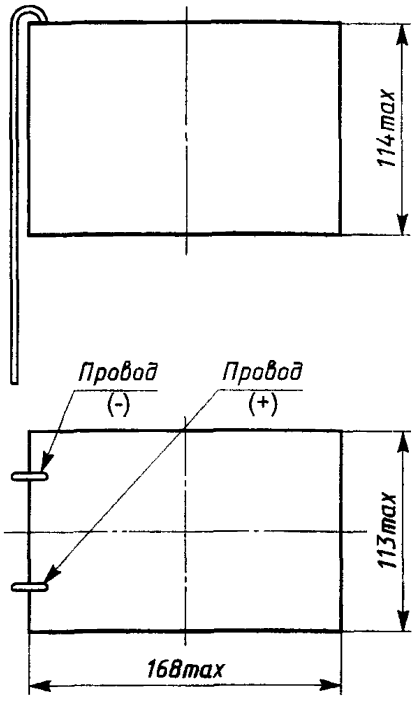

Размеры в миллиметрах.

Контакты

Минимальная свободная длина провода 200 мм.

Подробно относительно контактов см. в пункте 5.8 ГОСТ Р МЭК 86—1.

Более полную информацию см. в ГОСТ Р МЭК 86—1.

Обозначение	Номинальное напряжение, В	Условия разряда			Минимальная средняя продолжительность разряда (первоначальная)[1]	Применение	Дата утверждения
		Сопротивление, Ом	Продолжительность в течение суток	Конечное напряжение, В			
6AS4 (6AP202/114)	8,4[2]	300	24 ч	5,4	80 сут	Электрические заградительные контроллеры	Сентябрь 1989 г.

[1] Стандартные условия.

[2] Внимание конструкторов оборудования обращается на важность в обеспечении доступа воздуха для батарей системы А.

Физическая и системная спецификации Батарея нецилиндрическая 6S6

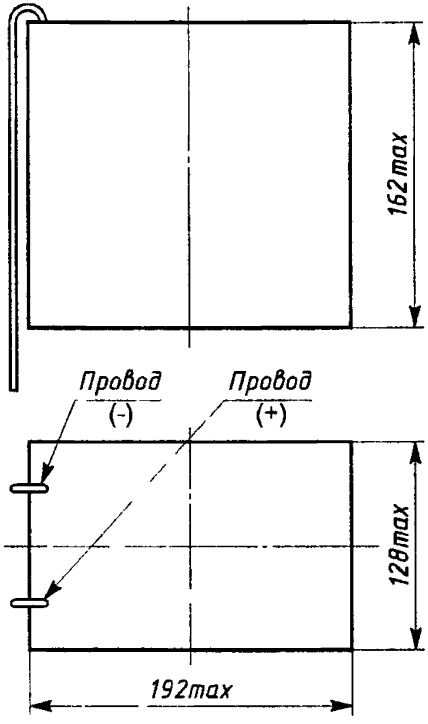

Размеры в миллиметрах.

Контакты

Свободная длина провода ≈200 мм. Концы проводов могут быть со специальными контактами.

Подробно относительно контактов см. в пункте 5.8 ГОСТ Р МЭК 86—1

Более полную информацию см. в ГОСТ Р МЭК 86—1.

Обозначение	Номинальное напряжение В	Условия разряда			Минимальная средняя продолжительность разряда (первоначальная)[1]	Применение	Дата утверждения
		Сопротивление, Ом	Продолжительность в течение суток	Конечное напряжение В			
6AS6 (6AP230/162)	8,4[2)]	300	24 ч	5,4	120 сут	Электрические заградительные контроллеры	Сентябрь 1989 г.

[1] Стандартные условия

2) Внимание конструкторов оборудования обращается на важность в обеспечении доступа воздуха для батарей системы А.

УДК 621.355:006.354 ОКС 29.220.10 Е52 ОКП 34 8300

Ключевые слова: батареи первичные, листы спецификационные, рисунки, шаблон, размеры, характеристики технические, характеристики электрические

Редактор *В. П. Огурцов*
Технический редактор *Л. А. Кузнецова*
Корректор *Т. А. Васильева*
Компьютерная верстка *Т. Ф. Кузнецовой*

Изд. лиц. № 021007 от 10.08.95. Сдано в набор 09.12.96. Подписано в печать 29.01.97.
Усл. печ. л. 4.42. Уч.-изд. л. 3,97. Тираж 201 экз. С 83. Зак. 1888.

ИПК Издательство стандартов,107076, Москва, Колодезный пер., 14
Набрано в Калужской типографии стандартов на ПЭВМ
Калужская типография стандартов, ул. Московская, 256.
ПЛР № 040138

gost.e-ecolog.ru