ГОСУДАРСТВЕННЫЙ СТАНДАРТ РОССИЙСКОЙ ФЕДЕРАЦИИ

ТРАНСПОРТ ДОРОЖНЫЙ

# ПАТРУБКИ СЛИВНЫЕ РАЗДАТОЧНЫХ КРАНОВ ДЛЯ ЭТИЛИРОВАННОГО БЕНЗИНА И ДИЗЕЛЬНОГО ТОПЛИВА

Издание официальное

БЗ 4—93/280

ГОССТАНДАРТ РОССИИ
Москва

gost.e-ecolog.ru

## Предисловие

1 РАЗРАБОТАН И ВНЕСЕН Техническим комитетом ТК 286 «Приборы промышленного контроля и регулирования»

2 УТВЕРЖДЕН И ВВЕДЕН В ДЕЙСТВИЕ Постановлением Госстандарта России от 12.05.93 № 136

3 Подготовлен на основе аутентичного перевода МС ИСО 9159—88

4 Введен впервые

© Издательство стандартов, 1993

Настоящий стандарт не может быть полностью или частично воспроизведен, тиражирован и распространен без разрешения Госстандарта России

ГОСУДАРСТВЕННЫЙ СТАНДАРТ РОССИЙСКОЙ ФЕДЕРАЦИИ

Транспорт дорожный

# ПАТРУБКИ СЛИВНЫЕ РАЗДАТОЧНЫХ КРАНОВ ДЛЯ ЭТИЛИРОВАННОГО БЕНЗИНА И ДИЗЕЛЬНОГО ТОПЛИВА

Road vehicles. Nozzle spouts for leaded gasoline and diesel fuel

Дата введения 1994—07—01

## 1 НАЗНАЧЕНИЕ И ОБЛАСТЬ ПРИМЕНЕНИЯ

Настоящий стандарт распространяется на сливные патрубки раздаточных кранов для заправки дорожного транспорта этилированным бензином и дизельным топливом.

Стандарт определяет размеры сливных патрубков раздаточных кранов, а также расход топлива, проходящего через них.

Требования настоящего стандарта являются обязательными.

Настоящий стандарт может быть использован при сертификации раздаточных кранов.

## 2 ТРЕБОВАНИЯ

Размеры сливного патрубка раздаточного крана (рисунок 1) должны соответствовать указанным в таблице.

Расход топлива, проходящего через сливной патрубок раздаточного крана, $q_v$, должен быть

$q_v \leqslant 50$ л/мин — для бензина;

$q_v \leqslant 50$ л/мин или 50 л/мин $< q_v \leqslant 100$ л/мин — для дизельного топлива, в зависимости от размеров сливного патрубка.

На рисунке 2 показан сливной патрубок раздаточного крана с пружиной для установки его в наливной горловине топливного бака машины.

Издание официальное

Таблица — Размеры сливного патрубка раздаточного крана

Размеры в миллиметрах

| Наименование показателя | Значение | |
|---|---|---|
| | Этилированный бензин | Дизельное топливо |
| 1 Наружный диаметр сливного патрубка $D_1$ | 23,6 min<br>25,5 max | 32 max |
| 2 Наружный диаметр пружины $D_2$ | 30 max | 38 max |
| 3 Длина прямой части сливного патрубка, $L_1$ | 80—95 | 65—90 |
| 4 Расстояние между концом раздаточного крана и пружиной $L_2$ | $L_1 \leqslant L_2 \leqslant 95$ | 90—110 |
| 5 Расстояние между концом раздаточного крана и датчиком $L_3$ | 22 max | 22 max |
| 6 Расстояние между концом раздаточного крана и его прямой части $L_4$ | 165 min | 170—200 |
| 7 Радиус изгиба изогнутой части раздаточного крана $r$ | 100—250 | 120—160 |
| 8 Угол наклона прямой части сливного патрубка $\alpha$ | $21° \pm 1,5°$ | $21° \pm 1,5°$ |

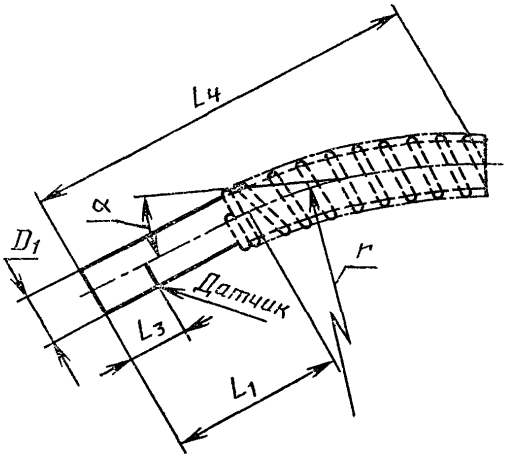


Рисунок 1 — Патрубок сливной раздаточного крана

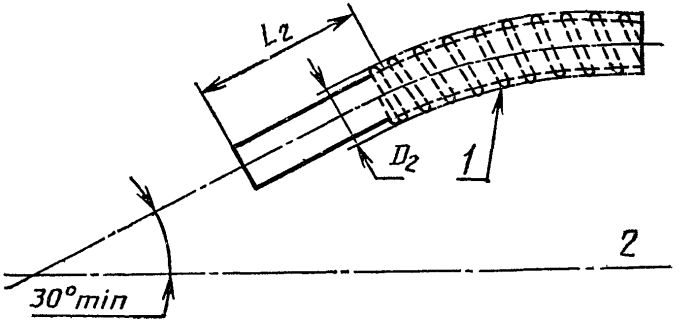


*1*—пружина; *2*—уровень жидкости в топливном баке

Рисунок 2 — Схема установки сливного патрубка раздаточного крана в наливную горловину топливного бака

УДК 629.119.5:656.016:006.354 Д28

Ключевые слова: заправочное оборудование, бензин, дизельное топливо, сливной патрубок, размеры

ОКП 42 1313

gost.e-ecolog.ru