ГОСТ Р 50542—93

ГОСУДАРСТВЕННЫЙ СТАНДАРТ РОССИЙСКОЙ ФЕДЕРАЦИИ

# ИЗДЕЛИЯ ИЗ ЧЕРНЫХ МЕТАЛЛОВ ДЛЯ ВЕРХНЕГО СТРОЕНИЯ РЕЛЬСОВЫХ ПУТЕЙ

## Термины и определения

Издание официальное

Москва
Стандартинформ
2006

gost.e-ecolog.ru

Предисловие

1 РАЗРАБОТАН И ВНЕСЕН Российской корпорацией производителей черных металлов

РАЗРАБОТЧИКИ

Д.К. Нестеров, канд. техн. наук; В.Ф. Коваленко, канд. техн. наук; Н.Ф. Хиленко (руководитель работы); Н.Ф. Левченко, канд. техн. наук; В.И. Сорокин, канд. техн. наук; Ю.А. Восковец

2 УТВЕРЖДЕН И ВВЕДЕН В ДЕЙСТВИЕ Постановлением Госстандарта России от 30 марта 1993 г. № 97

3 ВВЕДЕН ВПЕРВЫЕ

4 ПЕРЕИЗДАНИЕ. Декабрь 2005 г.

© Издательство стандартов, 1993
© Стандартинформ, 2006

Настоящий стандарт не может быть полностью или частично воспроизведен, тиражирован и распространен без разрешения Федерального агентства по техническому регулированию и метрологии

УДК 001.4:625.143:006.354 Группа В00

ГОСУДАРСТВЕННЫЙ СТАНДАРТ РОССИЙСКОЙ ФЕДЕРАЦИИ

# ИЗДЕЛИЯ ИЗ ЧЕРНЫХ МЕТАЛЛОВ ДЛЯ ВЕРХНЕГО СТРОЕНИЯ РЕЛЬСОВЫХ ПУТЕЙ

## Термины и определения

Ferrous metals products for the permanent way tracks. Terms and definitions

ОКС 01.040.77
ОКСТУ 1101

Дата введения — 1994—07—01

Настоящий стандарт устанавливает термины и определения понятий, относящихся к видам рельсов, рельсовых накладок, подкладок и клемм, к элементам указанных изделий, основным поверхностям рельсов и отклонениям их геометрической формы.

Настоящий стандарт не распространяется на опытные рельсы, накладки, подкладки и клеммы, на накладки, подкладки и клеммы рельсовых скреплений для специального назначения.

Термины, установленные настоящим стандартом, обязательны для применения во всех видах документации и литературы, входящих в сферу работ по стандартизации и (или) использующих результаты этих работ.

1. Для каждого понятия установлен один стандартизованный термин.

Недопустимые к применению термины-синонимы приведены в круглых скобках после стандартизованного термина и обозначены пометой «Ндп».

Термины-синонимы без пометы «Ндп» приведены в качестве справочных данных и не являются стандартизованными.

2 Заключенная в круглые скобки часть термина может быть опущена при использовании термина в документах по стандартизации.

3 Приведенные определения можно при необходимости изменять, вводя в них производные признаки, раскрывая значения используемых в них терминов, указывая объекты, входящие в объем определяемого понятия. Изменения не должны нарушать объем и содержание понятий, определенных в настоящем стандарте.

В случаях, когда в термине содержатся все необходимые и достаточные признаки понятия, определение не приводится и вместо него ставится прочерк.

4 В стандарте приведены иноязычные эквиваленты стандартизованных терминов на немецком (de), английском (en) и французском (fr) языках.

5 В стандарте приведены алфавитные указатели терминов на русском языке и их иноязычных эквивалентах.

6 Термины и определения заготовок для изготовления рельсов и рельсовых накладок, подкладок и клемм приведены в приложении 1.

7 Термины элементов обычного и желобчатого рельсов и основных их участков поверхности приведены в приложении 2.

8 Термины и обозначения основных размеров указанных рельсов приведены в приложении 3.

9 Стандартизованные термины набраны полужирным шрифтом, а синонимы — курсивом.

Издание официальное

## 1 Общие понятия

1 **изделие из черных металлов**
(Ндп. *стальное изделие*): Продукция из черных металлов, изготовляемая с применением литья или (и) обработки металлов давлением (прокатки, ковки, штамповки, волочения), а при необходимости также с применением механической и термической обработки.

de Swarzmetallerzeugnisse
en ferrous metals product
fr produit du metal ferreux

2 **стальное изделие:** Изделие из черных металлов, изготовленное из стали.

de Stahlerzeugnisse
en steel product
fr produit d'acier

## 2 Виды рельсов

3 **рельс:** Стальное изделие в виде специального фасонного профиля, состоящее из головки, шейки, подошвы и предназначенное для верхнего строения рельсовых путей железнодорожного магистрального и промышленного транспорта, метрополитенов и трамвайных путей, а также для крановых и подвесных путей.

de Schiene
en rail
fr rail

Примечание — Рельсовые пути изготовляются для поездов, кранов, тележек и тельферов, а также для другого подъемно-транспортного оборудования и других передвижных, поворотных и вращающихся конструкций.

4 **обычный рельс**
(Ндп. *рельс общего пользования; типовой железнодорожный рельс; нормальный железнодорожный рельс; путевой рельс; широкоподошвенный рельс; рельс с широкой подошвой; рельс Стивенса; рельс Виньоля*): Рельс, поперечное сечение которого состоит из симметричной головки (относительно вертикальной оси), тонкой шейки, симметричной подошвы и предназначенный для железнодорожного магистрального и промышленного транспорта, метрополитена, трамвайного транспорта, путей башенных кранов, передаточных тележек и передвижных устройств

de übliche Schiene
en traditional rail
fr rail ordinaire

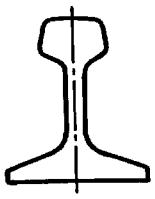

5 **рельс с равномерным уклоном подошвы:** Обычный рельс, у которого верхние наклонные поверхности подошвы выполнены в виде прямой линии

de Schiene mit gleichmäßiger Fußneigung
en rail with uniform base cant
fr rail à pente uniforme du patin

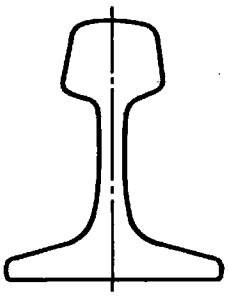

6 **рельс с неравномерным уклоном подошвы:** Обычный рельс, у которого каждая верхняя наклонная поверхность подошвы состоит из двух граней, расположенных друг к другу под заданным углом

de Schiene mit ungleichmäßiger Fußneigung
en rail with nonuniform base cant
fr rail à pente non uniforme du patin

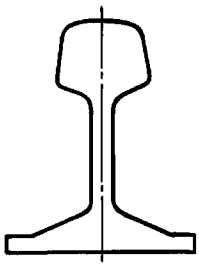

7 **специальный рельс**

(Ндп. *спецрельс*): Рельс, поперечное сечение которого состоит из несимметричной головки (относительно его вертикальной оси), шейки, симметричной или несимметричной подошвы.

de besondere schiene
en special rail
fr rail spécial

8 **контррельс**

(Ндп. *контррельсовый рельс, охранный рельс; направляющий рельс*): Рельс специального или обычного профиля для предотвращения угрожающего безопасности движения поперечного смещения колесной пары подвижного состава перед стрелкой, на крестовинных узлах, на подходах к мостам, на самих мостах и на кривых участках пути малого радиуса внутризаводского транспорта.

de Gegenschiene
en guide rail
fr rail de guidage

Примечание — На рисунке приведен рельс специального профиля



9 **усовиковый рельс**

(Ндп. *усовик*): Специальный рельс, используемый для изготовления крестовин стрелочных переводов, имеющих непрерывную поверхность катания.

en wing rail of special section
fr rail coudé

Примечание — Не следует смешивать с термином «усовик». Усовик — это часть крестовины, изготовленная в единой отливке или в сборе (из обычных рельсов с единой отливкой с наиболее изнашиваемыми частями усовиков), или из обычных рельсов

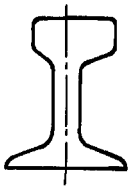

10 **остряковый рельс**

(Ндп. *остряк; переводной рельс*): Специальный рельс для изготовления остряков стрелочных переводов.

en point rail
fr rail mobile

Примечания

1 Не следует смешивать с термином «остряк». Остряк — это деталь стрелочного перевода; его получают в результате механической обработки и выпрессовки острякового рельса.

2. Для изготовления остряков также могут быть использованы обычные рельсы



11 **желобчатый рельс**

(Ндп. *трамвайный рельс; трамвайный желобчатый рельс*): специальный рельс с поперечным сечением, состоящим из несимметричной головки с желобом, шейки и симметрийной подошвы, предназначенный для трамвайных и подъездных путей

de Rillenschiene
en girder guard rail
fr rail à gorge

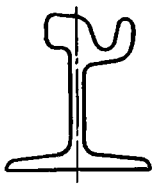

12 **крановый рельс**

(Ндп. *подкрановый рельс*): Рельс с поперечным сечением, состоящим из симметричных широкой головки и подошвы, утолщенной шейки и предназначенный для подкрановых путей мостовых кранов

de Kranbahnschiene
en crane rail
fr rail pour appareil de lavage

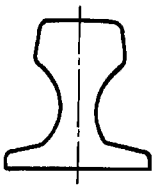

13 **токосъемный рельс**

(Ндп. *контактный рельс; токоподводящий рельс*): Специальный рельс с поперечным сечением, состоящим из двух симметричных, неодинаковых по профилю, головок, соединенных шейкой, и предназначенный для подвода электрического тока к вагонам метрополитена

de Stromschiene
en conductor rail
fr rail de contact

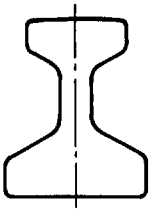

14 **тавровый рельс**

(Ндп. *монорельс*): Специальный рельс с поперечным сечением, состоящим из узкой симметричной головки, высокой шейки и широкой полки, предназначенный для подвесных путей

de T-förmige Schiene
en T-section rail
fr rail de distribution

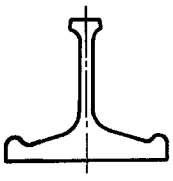

15 **двухголовый рельс**

(Ндп. *двухголовчатый рельс, бесподошвенный рельс*): Специальный рельс с поперечным сечением, состоящим из двух одинаковых симметричных головок, соединенных высокой шейкой и предназначенный для подвесных путей

de Doppelkopfschiene
en double-headed rail
fr rail à double champignon

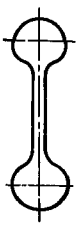

16 **головной рельс:** Рельс, изготовленный из головной части литого слитка.

de Schiene die aus Kopf des Gußblock hergestellt
en top rail
fr rail du haut

17 **донный рельс:** Рельс, изготовленный из донной части литого слитка.

de Schiene die aus Boden des Gußblock hergestellt
en bottom rail
fr rail du fond

18 **рельс стандартной длины**
(Ндп. *длинномерный стандартный рельс*): Рельс, длина которого соответствует требованиям стандарта.

de Schiene der standardisierten Länge
en standard-length rail
fr rail de longueur normalisé

Примечание — Величины стандартной длины различных видов, типов (или групп типов) рельсов различны, например: от 9 до 12 м с интервалом через 0,5 м для крановых рельсов типов КР70, КР80—КР140 по ГОСТ 4121, 25 и 12,5 м для обычных рельсов типов Р75, Р65, Р50 и Р43 соответственно по ГОСТ 16210*, ГОСТ 8161*, ГОСТ 7174* и ГОСТ 7173; 6 м для рельсов типа Р5 по ГОСТ 19240.

19 **рельс нестандартной длины:** Рельс, величина длины которого не соответствует требованиям стандарта.

de Schiene der nichtstandartisierten Länge
en unstandard-length rail
fr rail de longueur non-normalisée

20 **рельс стандартной укороченной длины**
(Ндп. *рельс для кривых участков пути*): Обычный рельс для укладки на кривых участках железной дороги широкой колеи.

de Standardschiene mit verkürzen Länge
en standard inner rail
fr rail compensateur (court) normalisé

Примечание — Рельсы типов Р75, Р65 (исп. 1), Р50 имеют длину 24,92 и 24,84 м; 12,52; 12,46; 12,42 и 12,38 м. Рельсы типа Р43 имеют длину 24,96; 24,92 и 24,84 м; 12,46; 12,42 и 12,38 м.

21 **сварной рельс стандартной длины:** Рельс стандартной длины, сваренный из коротких рельсов.

de Schweißschiene der Standardlänge
en welded rail of standard length
fr rail soudé de longueur normalisée

Примечание — Не следует смешивать с термином «сварная рельсовая плеть». Сварная рельсовая плеть — это рельс длиной до 800 м и более, сваренный из рельсов стандартной и нестандартной длины.

de Schweißschienenkette
fr barre longue soudée

22 **переходной рельс:** Специальный рельс стандартной длины, сваренный из двух рельсов разных типов

de Übergangsschiene
en compromise rail
fr rail de raccord

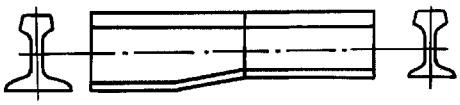

23 **рамный рельс:** Изготовленная из обычного рельса деталь стрелки, имеющая необходимое количество болтовых отверстий и скошенную часть головки рельса для укрытия остряка.

en stock rail
fr rail contreaiguille; rail fixe

24 **старогодный рельс:** Рельс, ранее находившийся в эксплуатации.

de Altschiene
en old rail
fr rail de réemploi

25 **рельс из углеродистой стали**
(Ндп. *углеродистый рельс*): —

de Schiene aus Kohlenstoffstahl
en carbon steel rail
fr rail d'acier au carbone

26 **рельс из микролегированной стали**
(Ндп. *микролегированный рельс; рельс первой группы; рельс из модифицированной стали*): Рельс, содержащий дополнительные легирующие элементы в количестве менее 0,1 %.

de Mikrolegierte Schiene
en microalloy steel rail
fr rail d'acier microallié

---

* На территории Российской Федерации действует ГОСТ Р 51685—2000.

27 **рельс из модифицированной стали**
(Ндп. *модифицированный рельс*): Рельс с улучшенными механическими свойствами и уменьшенной анизотропией указанных свойств.

de Schiene aus modifizierten Stahl
en modified steel rail
fr rail d'acier modifié

28 **черновой рельс**
(Ндп. *нетермоупрочненный рельс, «сырой» рельс, незакаленный рельс, необработанный рельс*): Рельс, не подвергнутый механической, термической, в том числе и противофлокенной обработке.

de Rohschiene
en untreated rail
fr rail brut

29 **нетермоупрочненный рельс**
(Ндп. *«сырой» рельс, незакаленный рельс, необработанный рельс*): Рельс, не подвергнутый термическому упрочнению по всей его длине.

de Ungehärtete Schiene
en unhardened rail
fr rail non durci

30 **рельс с закаленными концами:** Нетермоупрочненный рельс с термоупрочненными концами.

de Schiene mit gahärteten Enden
en end hardened rail
fr rail aux bouts trempé

31 **термически обработанный рельс; термообработанный рельс**
(Ндп. *термоупрочненный рельс, закаленный рельс, каленый рельс*): Рельс, подвергаемый одной или нескольким видам термической обработки (закалка, нормализация, отпуск, отжиг) по всей его длине с целью повышения прочностных или пластических свойств рельсового металла.

de Termischbehandelte Schiene
en heat-treated rail
fr rail traité thermiquement

32 **термически упрочненный рельс; термоупрочненный рельс; закаленный рельс**
(Ндп. *каленый рельс*): Термически обработанный рельс, который подвергался закалке по всей его длине с последующим отпуском или самоотпуском с целью повышения прочностных свойств рельсового металла для увеличения эксплуатационной стойкости, надежности и долговечности.

de Verfestigte Schiene
en heat-hardened rail
fr rail durci thermiquement

Примечание — К термически упрочненным рельсам могут быть отнесены объемно-закаленные и поверхностно-закаленные рельсы.

33 **объемно-закаленный рельс**
(Ндп. *закаленный рельс; каленый рельс; термообработанный рельс, термоупрочненный рельс*): Термически упрочненный рельс, термическая обработка которого проведена по всему поперечному сечению.

de gehärtete Schiene durch den ganzen Querschnitt
en through-hardened rail
fr rail à trempe complète

34 **поверхностно-закаленный рельс**
(Ндп. *закаленный рельс; каленый рельс; термоупрочненный рельс; термообработанный рельс*): Термически упрочненный рельс, у которого термической обработке подвергается только его головка.

de Oberflächengehärtete Schiene
en head hardened rail
fr rail à trempe superficielle

35 **высокопрочный рельс**
(Ндп. *износостойкий рельс*): Рельс, предел прочности которого превышает 150 кгс/мм$^2$ (1470 Н/мм$^2$).

de Hoch Verfestigte Schiene
en high strength rail
fr rail à haute résistance

36 **биметаллический рельс**
(Ндп. *двухслойный рельс*): Обычный рельс, у которого головка или верхняя ее часть изготовлена из износостойкости стали, а остальные элементы рельса изготовлены, например, из рядовой углеродистой стали.

de Bimetallschiene
en bimetallic rail
fr rail bimetallique

## 3 Виды рельсовых накладок, подкладок и клемм

37 **рельсовая накладка**
(Ндп. *стыковая рельсовая накладка; накладка для рельсовых скреплений; накладка рельсовых скреплений*): Стальное изделие, являющееся деталью стыкового рельсового скрепления и предназначенное для соединения (скрепления) концов рельсов между собой с целью получения непрерывных рельсовых нитей железной дороги.

de Schienenlasche
en splice bar
fr éclisse du rail; couvrejoint

38 **наружная накладка желобчатых рельсов**
(Ндп. *трамвайная наружная накладка*): Рельсовая накладка, монтируемая на большой пазухе желобчатых рельсов, которая расположена с наружной стороны колеи рельсового пути

de Außenlasche der Rillenschienen
en outer fishplate for girder guard rails
fr éclisse exterieure

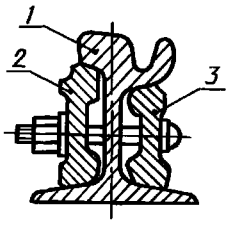


*1* — желобчатый рельс; *2* — наружная накладка;
*3* — внутренняя накладка

39 **внутренняя накладка желобчатых рельсов**

(Ндп. *трамвайная внутренняя накладка*): Рельсовая накладка, монтируемая на малой пазухе желобчатых рельсов, которая расположена с внутренней стороны колеи рельсового пути.

de Innenlasche der Rillenschienen
en inner fishplate for girder guard rails

40 **двухголовая накладка**

(Ндп. *двухголовчатая накладка*): Рельсовая накладка с поперечным сечением, состоящим из двух головок, шейки и предназначенная для соединения рельсов между собой.

de Zweikopflasche
en double-headed fishplate
fr éclisse à deux têtes

Примечание — Двухголовые накладки применяются для отечественных рельсов типов Р75, Р65, Р50, Р43

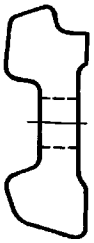

41 **фартучная накладка**

(Ндп. *двухуголковая накладка*): Рельсовая накладка с поперечным сечением, состоящим из верхней небольшой головки, утонченной шейки, угловой головки и предназначенная для соединения рельсов между собой.

de Klemmlasche
en double-cranked fishplate
fr éclisse à deux cornières

Примечание — Фартучные накладки применяются для отечественных рельсов типов Р43, Р38, Р33



42 **объемлющая накладка**

(Ндп. *накладка изолирующих стыков*): Рельсовая накладка с поперечным сечением, состоящим из головки, шейки и скобы, и предназначенная для сборных изолирующих стыков.

de Lasche der isolierenden Stoßstellen
en insulated joint fishplate
fr éclisse à patin

Примечание — Объемлющие накладки применяются для отечественных рельсов типов Р75, Р65, Р50, Р43

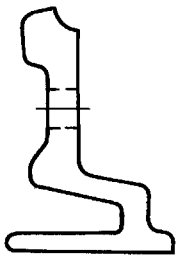

43 **плоская накладка**
(Ндп. *пластинчатая накладка*): Рельсовая накладка с плоской наружной поверхностью и предназначенная для изготовления клиноболтовых рельсовых стыков

de Flachlasche
en flat fishplate
fr éclisse plate

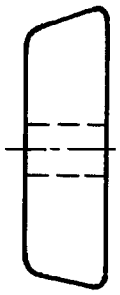

44 **нетермоупрочненная накладка:** Рельсовая накладка в горячекатаном состоянии.

de nicht thermoverfestigte Lasche
en unhardened fishplate
fr éclisse non durci thermiquement

45 **термически упрочненная накладка; термоупрочненная накладка:** Рельсовая накладка, подвергнутая термической обработке путем принудительного ускоренного охлаждения от температуры аустенизации стали до температуры воздуха окружающей среды.

de thermoverfestigte Lasche
en heat-hardened fishplate
fr éclisse durci thermiquement

46 **накладка для клееболтового стыка:** Рельсовая накладка для изготовления клееболтовых изолирующих стыков.

de Leimbolzenlasche
en adhesivebolted fishplate
fr éclisse à colleboulon

47 **переходная накладка:** Специальная накладка, предназначенная для стыкового соединения двух рельсов разного типа.

de Übergangslasche
en compromise fishplate
fr éclisse de raccordement

48 **рельсовая подкладка**
(Ндп. *подрельсовая подкладка*): Стальное изделие, являющееся деталью промежуточного рельсового скрепления и предназначенное для закрепления рельса на опоре (например на шпале).

de Schienenunterlage
en rail (sole) chair
fr selle; plaque d'assise

Примечания

1 Кроме того, рельсовая подкладка предохраняет опору от повреждений за счет снижения удельных нагрузок, исходящих от колес подвижного состава, позволяет через ее отверстия соединять рельс с опорой и обеспечивает его подуклонку без затеса деревянных шпал.

2 Опора (рельсовая опора) — это элемент верхнего строения железнодорожного пути в виде деревянной, железобетонной, стальной шпалы, железобетонной плиты, рамы, балки, лежня или полушпалы, предназначенного для крепления рельсов (рельсовых нитей) и удержания их на расстоянии, согласно принятой ширине железнодорожной колеи.

49 **подкладка раздельного скрепления:** Рельсовая подкладка, к которой рельс закрепляется с помощью одних крепителей (например клемм или изделий, заменяющих их), а сама подкладка закрепляется к опоре с помощью других крепителей

de Unterlage der geteilten Verbindung
en tie plate of separate fastening
fr selle à fixation indirecte

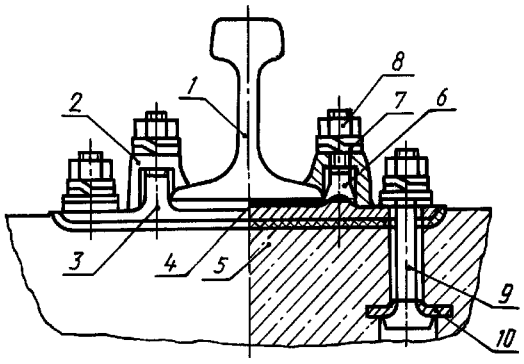


*1* — рельс; *2* — клемма; *3* — подкладка раздельного скрепления; *4* — подрельсовая прокладка; *5* — прокладка под подкладку; *6* — клеммный болт; *7* — двухвитковая шайба; *8* — гайка; *9* — закладной болт; *10* — опорная шайба

Примечание — Раздельное рельсовое скрепление — это промежуточное рельсовое скрепление, с помощью которого рельс закрепляется только с подкладками, а подкладки независимо от рельса закрепляются с опорами (например со шпалами).

50 **подкладка нераздельного скрепления:** Рельсовая подкладка, к которой не предусмотрено закреплять рельс, так как рельс и эта подкладка закрепляются к опоре (шпале) одними и теми же крепителями

de Unterlage der ungeteilten Verbindung
en tie plate of nonseparate fastening
fr selle à fixation directe

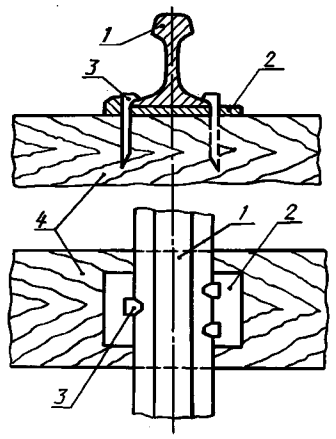


*1* — рельс; *2* — подкладка нераздельного скрепления; *3* — костыль путевой; *4* — шпала деревянная

Примечание — Нераздельное рельсовое скрепление — это промежуточное рельсовое скрепление, с помощью которого рельс через подкладки соединяется непосредственно с опорами (например со шпалами).

51 **подкладка смешанного скрепления:** Рельсовая подкладка, которая через часть ее отверстий с помощью крепителей закрепляется совместно с рельсом к опоре (шпале), а через другие отверстия с помощью крепителей костылей или шурупов эта подкладка дополнительно крепится к опоре

de Unterlage der gemischten Verbindung
en tie plate of mixed fastening
fr selle à fixation mixte

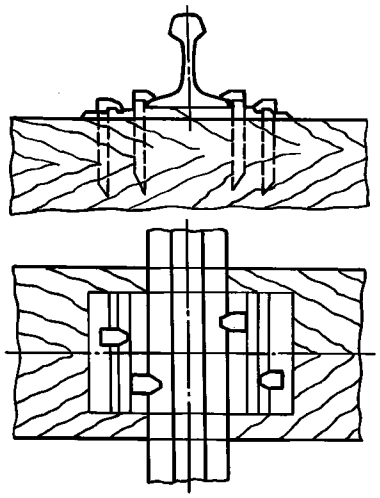

Примечание — Смешанное рельсовое скрепление — это промежуточное рельсовое скрепление, с помощью которого рельс через подкладки соединяется непосредственно с опорами, кроме того, подкладки дополнительно крепятся к опорам.

52 **подкладка полураздельного скрепления:** Рельсовая подкладка, к одной стороне которой рельс закрепляется как при раздельном скреплении, а к другой ее стороне рельс закрепляется как при нераздельном скреплении

de Unterlage der halbgeteilten Verbindung
en tie plate of semiseparate fastening
fr selle à fixation demidirecte

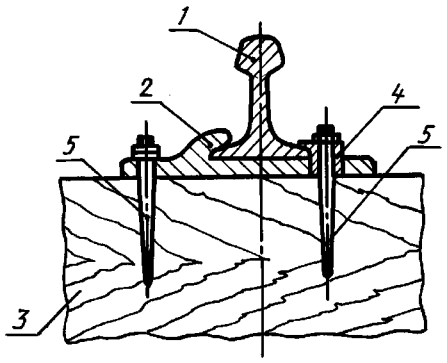


*1* — рельс; *2* — подкладка полураздельного скрепления; *3* — шпала деревянная; *4* — шуруп; *5* — клемма специальная

Примечание — Полураздельное рельсовое скрепление — это промежуточное рельсовое скрепление, которое с одной стороны рельса выполнено как нераздельное, а с другой его стороны — как раздельное.

53 **одноребордная подкладка**
(Ндп. *одноребордчатая подкладка*): Рельсовая подкладка, на верхней поверхности которой имеется только одна реборда.

de Einrippenunterlage
en single-shoulder tie plate
fr selle à crochet

54 **двухребордная подкладка**
(Ндп. *двухребордчатая подкладка*): Рельсовая подкладка, на верхней поверхности которой имеются две реборды, предназначенные для удержания рельса при его эксплуатации.

de Zweirippenunterlage
en double shoulder tie plate
fr selle cannelée

55 **клиновидная подкладка**
(Ндп. *клинчатая подкладка*): Рельсовая подкладка, у которой верхняя поверхность подрельсовой площадки выполнена с уклоном.

de Keilunterlage
en wedge-shaped tie plate
fr selle inclinée

56 **плоская подкладка:** Рельсовая подкладка, в которой верхняя и нижняя рабочие поверхности подрельсовой площадки расположены на одном расстоянии между собой (то есть эти поверхности параллельны между собой).

de Flachstahllasche
en flat tie plate
fr selle plate

Примечание — Плоские подкладки применяются в основном для отечественных рельсов типов Р5, Р8, Р11, Р18, Р24, Р33.

57 **рельсовая клемма**
(Ндп. *клемма рельсового скрепления*): Стальное изделие, являющееся деталью промежуточного раздельного рельсового скрепления и предназначенное для прижатия рельса к опоре (например к шпале) или к подкладке.

de Schienenklemme
en rail fastening clip
fr borne du rail

58 **жесткая рельсовая клемма:** Рельсовая клемма, которая при монтаже и эксплуатации не меняет свою геометрическую форму.

de Hartklemme für die Schiene
en rigid rail clip
fr borne du rail rigide

59 **пружинная рельсовая клемма:** Рельсовая клемма, которая при монтаже и эксплуатации изменяет свою геометрическую форму и изготовлена из рессорно-пружинной стали.

de Schienenfederklemme
en spring steel rail clip
fr borne du rail à ressorts

Примечание — К пружинным рельсовым клеммам могут быть отнесены пластинчатая и прутковая рельсовые клеммы.

60 **пластинчатая рельсовая клемма:** Пружинная рельсовая клемма, изготовленная из листового проката.

de Plattenklemme für die Schiene
en sheet steel rail clip
fr borne du rail de produit plat

61 **прутковая рельсовая клемма:** Пружинная рельсовая клемма, изготовленная из стального прутка.

de Stabklemme für die Schiene
en bar stock rail clip
fr borne du rail à barre

62 **стыковая рельсовая клемма:** Рельсовая клемма, предназначенная для закрепления рельса в зоне рельсового стыка.

de Anschlußklemme
en clip for rail insulated joint
fr borne du rail à joint

63 **промежуточная рельсовая клемма:** Рельсовая клемма, предназначенная для закрепления рельса в любой части его длины кроме его концов, где крепятся стыковые накладки.

de Zweischenklemme für die Schiene
en intermediate rail fastening clip
fr borne du rail intermédiaire

## 4 Элементы и основные поверхности рельсов

64 **головка рельса**
(Ндп. *верхняя часть рельса, грибовидная полка рельса*): Верхний элемент рельса, расположенный над его шейкой и непосредственно соприкасающийся в процессе работы с колесами подвижного состава.

de Schienenkopf
en head of rail; rail head
fr champignon

65 **шейка рельса**
(Ндп. *стойка рельса*): Элемент рельса, расположенный между его головкой и подошвой перпендикулярно к плоскости подошвы и предназначенный для создания бóльшей жесткости рельса и возможности крепления накладок.

de Schienensteg
en rail web
fr âme de rail

66 **подошва рельса**
(Ндп. *нижняя часть рельса, основание рельса, башмак рельса, пятка рельса*): Элемент рельса, расположенный ниже его шейки и в процессе работы опирающийся на рельсовые опоры.

de Schienenfuß
en rail foot; rail base
fr patin

67 **фланец рельса**
(Ндп. *рельсовый фланец*): Элемент подошвы, рельса, выступающий относительно оси симметрии.

de Schienenflansch
en rail flange
fr flasque du rail

68 **перо подошвы рельса**
(Ндп. *ус подошвы рельса*): Элемент подошвы рельса, используемый для крепления рельса к рельсовой опоре.

de Feder des Schienenfußes
en rail base point

69 **желоб головки рельса:** Канавка в виде желоба с одной стороны головки рельса, предназначенная для предотвращения схода подвижного состава с рельсовой колеи.

de Rinne des Schienenkopfes
en rail head groove
fr chenal du champignon

70 **губа головки рельса**
(Ндп. *гребенка головки рельса, губка головки рельса*): Элемент головки желобчатого рельса, предназначенный для предотвращения схода подвижного состава с рельсовой колеи.

de Schienenkopflippen
en rail head lip

71 **конец рельса**
(Ндп. *край рельса*): Крайняя часть рельса длиной до 1,5 м.

de Schienenende
en rail end
fr bout du rail

72 **торец рельса**
(Ндп. *рельсовый профиль*): Плоская поверхность на самом конце рельса, ограничивающая его по длине и расположенная перпендикулярно к относительно продольной оси.

de Schienenstirnseite
en rail butt
fr about du rail

73 **болтовое отверстие рельса**
(Ндп. *отверстие для болтов*): Сквозное отверстие, расположенное в области шейки рельса.

de Bolzenbohrung der Schiene
en rail bolt hole
fr trou du boulon du rail

74 **поверхность рельса**
(Ндп. *рельсовая поверхность*): —

de Schienenoberfläche
en rail surface
fr surface du rail

75 **поверхность катания рельса**
(Ндп. *рабочая поверхность головки рельса, верхняя поверхность головки рельса, ходовая поверхность рельса, верхняя грань головки рельса*): Поверхность, непосредственно воспринимающая контактное усилие колес подвижного состава.

de Schienenlauffläche
en rail head running surface
fr surface de roulement du rail

76 **боковая грань головки рельса**
(Ндп. *боковая поверхность головки рельса*): —

de Schienefahrkante
en lateral side of rail head
fr face latérale du champignon

77 **радиус скругления профиля рельса**
(Ндп. *радиус кривизны поверхности рельса*): Отрезок прямой, соединяющий центр окружности с частью выпуклой или вогнутой поверхности профиля рельса.

Примечание — Для каждого типа стандартного рельса имеется от 7 до 11 радиусов скруглений.

de Biegeradius des Schienenprofils
en billet radius of rail section
fr rayon de courbure du profil du rail

78 **выкружка головки рельса**
(Ндп. *большая выкружка головки рельса, рабочая выкружка головки рельса*): Выпуклая поверхность головки рельса, описанная радиусом скругления и соединяющая поверхность катания и верхнюю часть боковой грани головки.

de Ausrundung des Schienenkopfes
en gage corner of rail head
fr congé du champignon

79 **нижняя грань головки рельса**
(Ндп. *основание головки рельса, нижняя поверхность головки рельса*): Наклонная поверхность головки рельса, соединяющая боковую грань головки и поверхность шейки рельса.

de Kopfschienenboden
en under side of rail head
fr face inférieure du champignon

80 **основание подошвы рельса**
(Ндп. *опорная поверхность рельса, поверхность основания подошвы рельса, низ подошвы рельса*): Поверхность рельса, которой он опирается на рельсовую опору.

de Fußschienenboden
en foot of rail base
fr base du patin du rail

81 **боковая грань подошвы рельса**
(Ндп. *боковая поверхность подошвы рельса, кромка подошвы рельса*): —

de Seitenkante des Schienenfußes
en lateral side of rail base
fr face latérale du patin du rail

82 **наклонная поверхность подошвы рельса**
(Ндп. *наклонная грань подошвы рельса*): Поверхность, соединяющая шейку рельса с боковой гранью подошвы.

Примечания
1 В рельсах типов Р75, Р65, Р50, Р38, Р33, Р24, Р18, Р11, Р8 и Р5 наклонная поверхность подошвы выполнена в виде прямой линии под заданным углом к основанию подошвы рельса.
2 Имеются рельсы, у которых наклонная поверхность подошвы состоит из двух граней, расположенных под разным углом по отношению к основанию подошвы рельса.

en canted face of rail base
fr surface inclinée du patin (du rail)

83 **верхняя грань наклонной поверхности подошвы рельса:** Наклонная поверхность подошвы рельса, соединяющая его шейку с нижней наклонной гранью подошвы.

de Oberkante geneigten Oberflächen Schienenfußes
en canted face upper side of rail base
fr face supérieure de surface inclinée du patin

84 **нижняя грань наклонной поверхности подошвы рельса:** Наклонная поверхность подошвы рельса, соединяющая низ верхней грани наклонной поверхности с боковой гранью подошвы рельса.

de Unterkante geneigten Oberflachenschienenfußes
en canted face under side of rail base
fr face inférieure de surface inclinée du patin (du rail)

85 **средняя треть подошвы рельса**
(Ндп. *средняя треть ширины основания подошвы рельса, одна треть середины подошвы рельса, одна треть средней части поверхности подошвы рельса, одна треть ширины середины основания подошвы рельса*): Средняя треть основания подошвы рельса.

de Mitteldritte des Schienenfußes
en middle third of rail base

86 **крайняя треть подошвы рельса**
(Ндп. *одна треть конца основания подошвы, наружная одна треть ширины основания подошвы*): Крайняя треть основания подошвы рельса.

de Dritte des Schienenfußes
en the last third of rail base

87 **пазуха рельса**
(Ндп. *камера стыковой накладки рельса, поверхность прилегания накладки к рельсу*): Пространство между нижней гранью головки рельса и наклонной поверхностью его подошвы, используемое для монтажа накладки при стыковом соединении рельсов.

en fishplates' fastening place to the rail
fr creux à couvrejoint du rail

88 **кромка болтового отверстия рельса:** Геометрическое место точек пересечения поверхности шейки с внутренней поверхностью отверстия.

de Kante der Schienenbolzenbohrung
en edge of rail bolt hole
fr arête du trou du boulon (du rail)

89 **кромка торца рельса:** Геометрическое место точек пересечения поверхности рельса с поверхностью его торца.

en rail butt edge
fr bord d'about du rail

90 **фаска торца рельса**
(Ндп. *фаска на торце рельса*): Поверхность по периметру поперечного сечения рельса, образующая при механической обработке кромки его торца под углом около 45°.

de Fase der Schienenstirnseite
en rail butt face
fr chanfrein d'about du rail

91 **фаска болтового отверстия рельса**
(Ндп. *фаска на кромке болтового отверстия рельса*): Поверхность по периметру отверстия, образующаяся при механической обработке кромки отверстия под углом около 45°.

de Fase der Schienenbolzenbohrung
en face of rail bolt hole
fr chanfrein du trou du boulon du rail

## 5 Основные отклонения геометрической формы рельса

92 **несимметричность рельса**
(Ндп. *асимметричность рельса, отклонение рельса от симметричности*): Отклонение формы поперечного сечения рельса, при котором одноименные точки поверхности одного или нескольких элементов рельса неодинаково удалены от его вертикальной оси симметрии

de Asymmetrische Schiene
en rail section asymmetry
fr asymétrie du rail

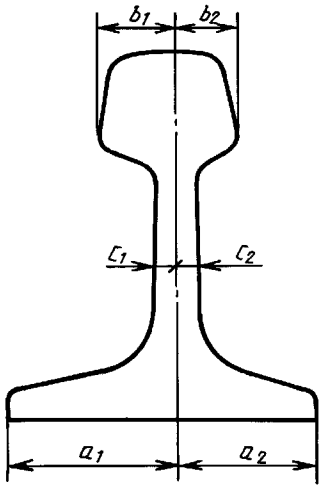


$a_1 \neq a_2$ (при несимметричности подошвы рельса);
$b_1 \neq b_2$ (при несимметричности головки рельса);
$c_1 \neq c_2$ (при несимметричности шейки рельса)

93 **несимметричность головки (рельса) относительно подошвы**
(Ндп. *отклонение головки рельса от подошвы*): Несимметричность рельса, при которой продолжение вертикальной оси симметрии головки не совпадает с вертикальной осью симметрии подошвы и с горизонтальной плоскостью, прилегающей к основанию подошвы, образует угол более или менее 90°

de Kopfasymmetriein Bezug auf den Fuß
en head asymmetry relatively to base
fr asymétrie du champignon relativement à patin

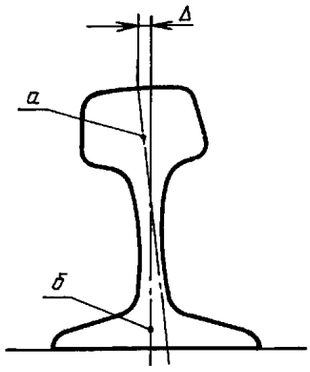


Δ — отклонение вертикальной оси головки относительно вертикальной оси подошвы, принятой за базу, мм; *а* — вертикальная ось головки; *б* — вертикальная ось подошвы

94 **несимметричность подошвы (рельса) относительно шейки**

(Ндп. *отклонение шейки рельса от подошвы*): Несимметричность рельса, при которой продолжение вертикальной оси симметрии шейки не совпадает с вертикальной осью симметрии подошвы

de Fußasymmetrie in Bazug auf den Steg
en base asymmetry relatively to web
fr asymétrie du patin relativement à l'âme

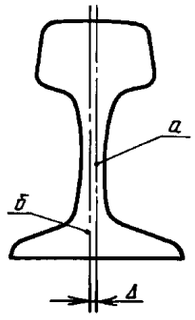


Δ — отклонение вертикальной оси шейки относительно вертикальной оси подошвы, принятой за базу, мм; *а* — вертикальная ось шейки; *б* — вертикальная ось подошвы

95 **выпуклость подошвы рельса**

(Ндп. *непрямолинейность подошвы рельса, прогиб подошвы рельса*): Отклонение от плоскости, при котором удаление точек поверхности основания подошвы поперечного сечения рельса от касательной горизонтальной плоскости увеличивается от точки касания к краям подошвы

de Schienenfußkonvexität
en rail upsweep
fr convexité du patin (du rail)

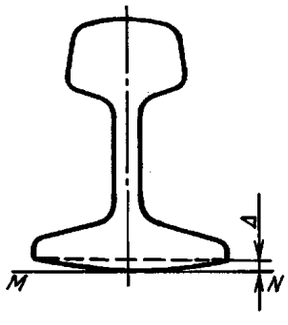


Δ — отклонение выпуклости подошвы, мм; *MN* — касательная горизонтальная плоскость

96 **вогнутость подошвы рельса**

(Ндп. *непрямолинейность подошвы рельса, прогиб подошвы рельса*): Отклонение от плоскости, при котором удаление точек поверхности основания подошвы поперечного сечения рельса от прилегающей горизонтальной плоскости увеличивается от краев к ее середине

de Schienenfußkonkavität
en rail downsweep
fr concavité du patin (du rail)

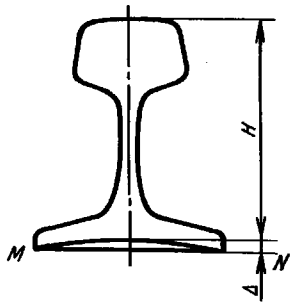


Δ — предельное отклонение вогнутости подошвы, мм; *MN* — линия прилегающей плоскости

97 **косина торца рельса**

(Ндп. *вертикальность реза рельса, перекос реза рельса, перпендикулярность реза рельса, перпендикулярность концов рельса, прямоугольность конца реза рельса*): Отклонение плоскости торца рельса в любом направлении от перпендикулярности продольной оси рельса

de Schiefschnitt der Schienenstirnseite
en out of square
fr verticalité de la coupe du rail

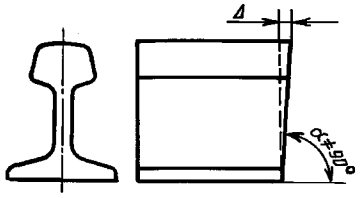


Δ — косина торца рельса, мм

## 6 Основные элементы подкладок

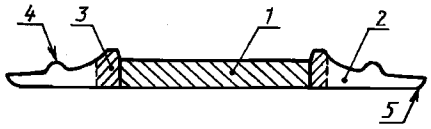


*1* — подрельсовая площадка подкладки; *2* — полка подкладки; *3* — реборда; *4* — буртик; *5* — боковая кромка

98 **подрельсовая площадка подкладки:** Основной элемент подкладки, на который рельс опирается основанием подошвы в процессе эксплуатации.

en rail seat in tie plate
fr surface d'appui du rail sur la selle

99 **полка рельсовой подкладки:** Элемент подкладки, расположенный на каждом ее крае за ребордой, предназначенный для крепления подкладки к рельсовой опоре и для обеспечения снижения давления, поступающего от колес подвижного состава

de Flansch der Unterlagsplatte
en tie plate flange
fr aile de selle

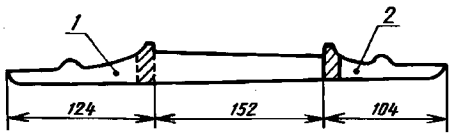


Подкладка типа ДН65 для кривых участков пути к рельсам типа Р65

*1* — наружноколейная полка подкладки; *2* — внутриколейная полка подкладки

100 **наружноколейная полка подкладки:** Полка подкладки, расположенная снаружи колеи железнодорожного пути.

de Außengleisflansch der Unterlagsplatte
en field side flange of tie plate

101 **внутриколейная полка подкладки:** Полка подкладки, расположенная внутри колеи железнодорожного пути.

de Innengleisflansch der Unterlagsplatte
en gage side flange of tie plate

102 **реборда подкладки:** Элемент подкладки, расположенный между ее подрельсовой площадкой и полкой, выступающий над ними и предназначенный для удержания рельса в закрепленном состоянии в процессе его эксплуатации.

de Unterlagsplattekante
en tie plate shoulder
fr rebord de selle

103 **болтовой паз подкладки:** Паз, расположенный в реборде подкладки.

Примечание — Для рельсовой подкладки типа КБ этот паз служит для крепления клеммного болта.

de Bolzennut der Unterlagsplatte
en tie plate slot for clip bolt

104 **отверстие подкладки:** Отверстие для путевых костылей или путевых шурупов.

Примечание — В костыльной подкладке отверстия предназначены для костылей, форма отверстия квадратная. В других типах подкладок форма отверстий круглая; отверстия предназначены для шурупов.

de Bohrung für Befestigung der Unterlagsplatte
en tie plate hole
fr trou à fixation de selle

105 **буртик полки подкладки**
(Ндп. *выступ на полке подкладки*): Элемент полки подкладки костыльного рельсового скрепления, расположенный между ребордой и краем подкладки, предназначенный для упора путевого инструмента, используемого для расшивки рельсового пути (выдергивания костылей из деревянных шпал).

de Ansatz des Unterlagsplatteflansches
en flange ridge of tie plate
fr collet de l'aile de selle

106 **боковая кромка подкладки**
(Ндп. *торец полки подкладки*): —

de Seitenkante der Unterlangsplatt
en lateral edge of tie plate flange
fr rive latérale de l'ail de selle

## 7 Основные элементы двухголовой накладки обычных рельсов

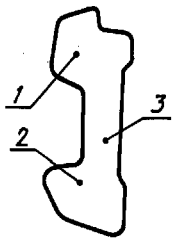


*1* — верхняя головка накладки; *2* — нижняя головка накладки; *3* — шейка накладки

107 **верхняя головка рельсовой накладки:** Верхний элемент профиля накладки, который расположен над его шейкой и в процессе эксплуатации упирается в нижнюю грань головки рельса.

de der obere Kopf der Lasche
en upper fishplate head
fr tête d'éclisse supérieure

108 **нижняя головка рельсовой накладки:** Нижний элемент профиля накладки, который расположен под его шейкой и в процессе эксплуатации упирается в наклонную поверхность подошвы рельса.

de der untere Kopf der Lasche
en under fishplate head
fr tête d'éclisse inférieure

109 **шейка рельсовой накладки:** Элемент накладки, соединяющий верхнюю и нижнюю ее головки и предназначенный для увеличения жесткости накладки.

de Hals der Lasche
en fishplate web
fr âme d'éclisse

110 **болтовое отверстие накладки:** Сквозное отверстие, расположенное в области шейки накладки на заданном расстоянии от торца накладки и других ее отверстий.

de Bolzanbohrung der Lasche
en fishplate bolt hole
fr trou du boulon d'éclisse

## 8 Основные элементы жесткой рельсовой клеммы (типа КБ)

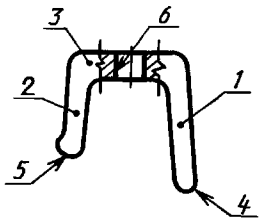


*1* — длинная ножка клеммы; *2* — короткая ножка клеммы; *3* — полка клеммы; *4* — торец длинной ножки клеммы; *5* — торец короткой ножки клеммы; *6* — клеммно-болтовое отверстие

111 **длинная ножка клеммы**
(Ндп. *большая стойка клеммы, большая ножка клеммы, большая лапка клеммы, большой упор клеммы*): Элемент клеммы, которым она в процессе эксплуатации упирается в подкладку.

de Lange Stützung der Klemme
en long clip toe

112 **короткая ножка клеммы**
(Ндп. *малая стойка клеммы, малая ножка клеммы, малая лапка клеммы, малый упор клеммы*): Элемент клеммы, которым она в процессе эксплуатации упирается в подошву рельса.

de Kurze Stützung der Klemme
en short clip toe

113 **полка клеммы:** Верхняя горизонтальная часть жесткой клеммы.

de Klemmenflansch
en clip crossmember
fr aile de borne

114 **торец длинной ножки клеммы:** Опорная поверхность длинной ножки клеммы, которая в процессе эксплуатации упирается в верхнюю поверхность подкладки.

de Ende des großen Klemmenfußes
en end of long clip toe

115 **торец короткой ножки клеммы:** Опорная поверхность короткой ножки клеммы, которая в процессе эксплуатации упирается в наклонную поверхность подошвы рельса.

de Ende des kleinen Klemmenfußes
en end of short clip toe

## Алфавитный указатель терминов на русском языке

*асимметричность рельса* 92
*башмак рельса* 66
**буртик полки подкладки** 105
*вертикальность реза рельса* 97
**вогнутость подошвы рельса** 96
**выкружка головки рельса** 78
*выкружка головки рельса большая* 78
*выкружка головки рельса рабочая* 78
**выпуклость подошвы рельса** 95
*выступ на полке подкладки* 105
**головка рельса** 64
**головка рельсовой накладки верхняя** 107
**головка рельсовой накладки нижняя** 108
**грань головки рельса боковая** 76
*грань головки рельса верхняя* 75
**грань головки рельса нижняя** 79
**грань наклонной поверхности подошвы рельса верхняя** 83
**грань наклонной поверхности подошвы рельса нижняя** 84
**грань подошвы рельса боковая** 81
*грань подошвы рельса наклонная* 82
*гребенка головки рельса* 70
**губа головки рельса** 70
*губка головки рельса* 70
**желоб головки рельса** 69
**изделие из черных металлов** 1
*изделие стальное* 1
**изделие стальное** 2
*камера стыковой накладки рельса* 87
**клемма рельсовая** 57
**клемма рельсовая жесткая** 58
**клемма рельсовая пластинчатая** 60
**клемма рельсовая промежуточная** 63
**клемма рельсовая пружинная** 59
**клемма рельсовая прутковая** 61
**клемма рельсовая стыковая** 62
*клемма рельсового скрепления* 57
**конец рельса** 71
**контррельс** 8
**косина торца рельса** 97
*край рельса* 71
**кромка болтового отверстия рельса** 88
**кромка подкладки боковая** 106
*кромка подошвы рельса* 81
**кромка торца рельса** 89
*лапка клеммы большая* 111
*лапка клеммы малая* 112
*монорельс* 14
**накладка двухголовая** 40
*накладка двухголовчатая* 40
*накладка двухуголковая* 41
**накладка для клееболтового стыка** 46
*накладка для рельсовых скреплений* 37
**накладка желобчатых рельсов внутренняя** 39
**накладка желобчатых рельсов наружная** 38
*накладка изолирующих стыков* 42
**накладка нетермоупрочненная** 44
**накладка объемлющая** 42
**накладка переходная** 47
*накладка пластинчатая* 43
**накладка плоская** 43

**накладка рельсовая** 37
*накладка рельсовая стыковая* 37
*накладка рельсовых скреплений* 37
**накладка термически упрочненная** 45
**накладка термоупрочненная** 45
*накладка трамвайная внутренняя* 39
*накладка трамвайная наружная* 38
**накладка фартучная** 41
*непрямолинейность подошвы рельса* 95
*непрямолинейность подошвы рельса* 96
**несимметричность головки (рельса) относительно подошвы** 93
**несимметричность подошвы (рельса) относительно шейки** 94
**несимметричность рельса** 92
*низ подошвы рельса* 80
*ножка клеммы большая* 111
**ножка клеммы длинная** 111
**ножка клеммы короткая** 112
*ножка клеммы малая* 112
*одна треть конца основания подошвы* 86
*одна треть середины подошвы рельса* 85
*одна треть средней части поверхности подошвы рельса* 85
*одна треть ширины основания подошвы наружная* 86
*одна треть ширины середины основания подошвы рельса* 85
*основание головки рельса* 79
**основание подошвы рельса** 80
*основание рельса* 66
*остряк* 10
*отверстие для болтов* 73
**отверстие накладки болтовое** 110
**отверстие подкладки** 104
**отверстие рельса болтовое** 73
*отклонение головки рельса от подошвы* 93
*отклонение рельса от симметричности* 92
*отклонение шейки рельса от подошвы* 94
**паз подкладки болтовой** 103
**пазуха рельса** 87
*перекос реза рельса* 97
**перо подошвы рельса** 68
*перпендикулярность концов рельса* 97
*перпендикулярность реза рельса* 97
**площадка подкладки подрельсовая** 98
*поверхность головки рельса боковая* 76
*поверхность головки рельса верхняя* 75
*поверхность головки рельса нижняя* 79
*поверхность головки рельса рабочая* 75
**поверхность катания рельса** 75
*поверхность основания подошвы рельса* 80
*поверхность подошвы рельса боковая* 81
**поверхность подошвы рельса наклонная** 82
*поверхность прилегания накладки к рельсу* 87
**поверхность рельса** 74
*поверхность рельса опорная* 80
*поверхность рельса ходовая* 75
*поверхность рельсовая* 74
**подкладка двухребордная** 54
*подкладка двухребордчатая* 54
**подкладка клиновидная** 55
*подкладка клинчатая* 55
**подкладка нераздельного скрепления** 50
**подкладка одноребордная** 53
*подкладка одноребордчатая* 53
**подкладка плоская** 56
*подкладка подрельсовая* 48

**подкладка полураздельного скрепления** 52
**подкладка раздельного скрепления** 49
**подкладка рельсовая** 48
**подкладка смешанного скрепления** 51
**подошва рельса** 66
**полка клеммы** 113
**полка подкладки внутриколейная** 101
**полка подкладки наружноколейная** 100
*полка рельса грибовидная* 64
**полка рельсовой подкладки** 99
*прогиб подошвы рельса* 95
*прогиб подошвы рельса* 96
*профиль рельсовый* 72
*прямоугольность конца реза рельса* 97
*пятка рельса* 66
*радиус кривизны поверхности рельса* 77
**радиус скругления профиля рельса** 77
**реборда подкладки** 102
**рельс** 3
*рельс бесподошвенный* 15
**рельс биметаллический** 36
*рельса Виньоля* 4
**рельс высокопрочный** 35
**рельс головной** 16
*рельс двухголовчатый* 15
**рельс двухголовый** 15
*рельс двухслойный* 36
*рельс для кривых участков пути* 20
**рельс донный** 17
*рельс железнодорожный нормальный* 4
*рельс железнодорожный типовой* 4
**рельс желобчатый** 11
*рельс закаленный* 31, 33, 34
**рельс закаленный** 32
**рельс из микролегированной стали** 26
*рельс из модифицированной стали* 26
**рельс из модифицированной стали** 27
*рельс износостойкий* 35
**рельс из углеродистой стали** 25
*рельс каленый* 31, 32, 33
*рельс контактный* 13
*рельс контррельсовый* 8
**рельс крановый** 12
*рельс микролегированный* 26
*рельс модифицированный* 27
*рельс направляющий* 8
*рельс незакаленный* 28
*рельс незакаленный* 29
*рельс необработанный* 28
*рельс необработанный* 29
**рельс нестандартной длины** 19
*рельс нетермоупрочненный* 28
**рельс нетермоупрочненный** 29
*рельс общего пользования* 4
**рельс объемно-закаленный** 33
**рельс обычный** 4
**рельс остряковый** 10
*рельс охранный* 8
*рельс первой группы* 26
*рельс переводной* 10
**рельс переходной** 22
**рельс поверхностно-закаленный** 34
*рельс подкрановый* 12

*рельс путевой* 4
**рельс рамный** 23
**рельс сварной стандартной длины** 21
**рельс с закаленными концами** 30
**рельс с неравномерным уклоном подошвы** 6
**рельс с равномерным уклоном подошвы** 5
**рельс специальный** 7
**рельс стандартной длины** 18
*рельс стандартный длинномерный* 18
**рельс стандартной укороченной длины** 20
**рельс старогодный** 24
*рельс Стивенса* 4
*рельс с широкой подошвой* 4
*рельс «сырой»* 28
*рельс «сырой»* 29
**рельс тавровый** 14
**рельс термически обработанный** 31
**рельс термически упрочненный** 32
**рельс термообработанный** 31
*рельс термообработанный* 33, 34
**рельс термоупрочненный** 32
*рельс термоупрочненный* 31, 33, 34
*рельс токоподводящий* 13
**рельс токосъемный** 13
*рельс трамвайный* 11
*рельс трамвайный желобчатый* 11
*рельс углеродистый* 25
**рельс усовиковый** 9
**рельс черновой** 28
*рельс широкоподошвенный* 4
*спецрельс* 7
*стойка клеммы большая* 111
*стойка клеммы малая* 112
*стойка рельса* 65
**торец длинной ножки клеммы** 114
**торец короткой ножки клеммы** 115
*торец полки подкладки* 106
**торец рельса** 72
**треть подошвы рельса крайняя** 86
**треть подошвы рельса средняя** 85
*треть ширины основания подошвы рельса средняя* 85
*упор клеммы большой* 111
*упор клеммы малый* 112
*усовик* 9
*ус подошвы рельса* 68
**фаска болтового отверстия рельса** 89
*фаска на кромке болтового отверстия рельса* 91
*фаска на торце рельса* 90
**фаска торца рельса** 90
**фланец рельса** 67
*фланец рельсовый* 67
*часть рельса верхняя* 64
*часть рельса нижняя* 66
**шейка рельса** 65
**шейка рельсовой накладки** 109

## Алфавитный указатель терминов на немецком языке


| | |
|---|---|
| Altschiene | 24 |
| Ansatz des Unterlagsplatteflansches | 105 |
| Anschlußklemme | 62 |
| Asymmetrische Schiene | 92 |
| Ausrundung des Schienenkopfes | 78 |
| Außengleisflansch der Unterlagsplatte | 100 |
| Außenlasche der Rillensehienen | 38 |
| besondere schiene | 7 |
| Biegeradius des Schienenprofils | 77 |
| Bimetallschiene | 36 |
| Bohrung für Befestigung der Unterlagsplatte | 104 |
| Bolzenbohrung der Lasche | 110 |
| Bolzenbohrung der Schiene | 73 |
| Bolzennut der Unterlagsplatte | 103 |
| der obere Kopf der Lasche | 107 |
| der untere Kopf der Lasche | 108 |
| Doppelkopfschiene | 15 |
| Dritte des Schienenfußes | 86 |
| Einrippenunterlage | 53 |
| Ende des großen Klemmenfußes | 114 |
| Ende des kleinen Klemmenfußes | 115 |
| Fase der Schienenbolzenbohrung | 91 |
| Fase der Schienenstirnseite | 90 |
| Feder des Schienenfußes | 68 |
| Federklemme für die Schiene | 50 |
| Flachlasche | 43 |
| Flachstahllasche | 56 |
| Flansch der Unterlagsplatte | 99 |
| Fußasymmetrie in Bezug auf den Steg | 94 |
| Fußschienenboden | 80 |
| Gegenschiene | 8 |
| gehärete Schiene durch den ganzen Querschnitt | 34 |
| Hals der Lasche | 109 |
| Hartklemme für die Schiene | 58 |
| Hoch Verfestigte Schiene | 35 |
| Innengleisflansch der Unterlagsplatte | 101 |
| Innenlasche der Rillenschienen | 39 |
| Kante der Schienenbolzenbohrung | 88 |
| Keilunterlage | 55 |
| Klemmenflasch | 113 |
| Klemmlasche | 41 |
| Kopfasymmetriein Bezug auf den Fuß | 93 |
| Kopfschienenboden | 79 |
| Kranbahnschiene | 12 |
| Kurze Stützung der Klemme | 112 |
| Lange Stützung der Klemme | 111 |
| Lasche der isolieren den Stoßstellen | 42 |
| Leimbolzenlasche | 46 |
| Mikrolegierte Schiene | 26 |
| Mitteldritte des Schienenfußes | 85 |
| nicht thermoverfestigte Lasche | 44 |
| Oberflächengehärtete Schiene | 32 |
| Oberkante geneigten Oberflächen Schienenfußes | 83 |
| Plattenklemme für die Schiene | 60 |
| Rillenschiene | 11 |
| Rinne des Schienenkopfes | 69 |
| Rohschiene | 28 |
| Schiefschnitt der Schienestirnseite | 97 |
| Schiene | 3 |

Schiene aus Kohlenstoffstahl 25
Schiene aus modifizierten Stahl 27
Schiene der nichtstandartsierten Länge 19
Schiene der standartisierte Lange 18
Schiene die aus Boden des Gußblock hergestellt 17
Schiene die aus Kopf des Gußblock hergestellt 71
Schienenende 16
Schienefahrkante 76
Schienenfederklemme 59
Schiene mit gehärteten Enden 30
Schiene mit gleichmäßiger Fußneigung 5
Schiene mit ungleichmäßiger Fußneigung 6
Schienenflansch 67
Schienenfuß 66
Schienenfußkonkavität 96
Schienenfußkonvexität 95
Schienenklemme 57
Schienenkopf 64
Schienenkopflippen 70
Schienenlasche 37
Schienenlauffläche 75
Schienenoberfläche 74
Schienensteg 65
Schienenstirnseite 72
Schienenunterlage 48
Schweißschiene der Standardlänge 21
Schweißschinenenkette 21
Seitenkante der Unterlangsplatt 106
Seitenkante des Schienenfußes 81
Stabklemme für die Schiene 61
Stahlerzeugnisse 2
Standardschiene mit verkürzen Länge 20
Stirnseite des Unterlangsplattenflansches 106
Stromschiene 13
Swarzmetallerzeugnisse 1
Termischbehandelte Schiene 31
T-förmige Schiene 14
Thermverfestigte Lasche 45
Übergangslasche 47
Übergangsschiene 22
übliche Schiene 4
Ungehärtete Schiene 29
Unterkante geneigten Oberflächenschienenfußes 84
Unterlage der gemischten Verbindung 51
Unterlage der geteilten Verbindung 49
Unterlage der halbgeteilten Verbindung 52
Unterlage der ungeteilten Verbindung 50
Unterlagsplattekante 102
Verfestigte Schiene 33
Zweikopflasche 40
Zweirippenunterlage 54
Zwischenklemme für die Schiene 63

## Алфавитный указатель терминов на английском языке


adhesivebolted fishplate 46
bar stock rail clip 59
base asymmetry relatively to web 94
billet radius of rail section 77
bimetallic rail 36
bottom rail 17
canted face of rail base 82
canted face under side of rail base 84
canted face upper side of rail base 83
carbon steel rail 25
clip crossmember 113
clip for rail insulated joint 62
compromise fishplate 47
compromise rail 22
conductor rail 13
crane rail 12
double-cranked fishplate 41
double-headed fishplate 40
double-headed rail 15
double-shoulder tie plate 54
edge of rail bolt hole 88
end hardened rail 30
end of long clip toe 114
end of short clip toe 115
face of rail bolt hole 91
ferrous metals product 1
field side flange of tie plate 100
fishplate bolt hole 110
fishplate web 109
fishplates' fastening place to the rail 87
flange ridge of tie plate 105
flat fishplate 43
flat tie plate 56
foot of rail base 80
gage corner of rail head 78
gage side flange of tie plate 101
girder guard rail 11
guide rail 8
head asymmetry relatively to base 93
head hardened rail 34
head of rail 64
heat-hardened fishplate 45
heat-hardened rail 32
heat-treated rail 31
high strength rail 35
inner fishplate for girder guard rails 39
insulated joint fishplate 42
intermediate rail fastening clip 63
lateral edge of tie plate flange 106
lateral side of rail base 81
lateral side of rail head 76
long clip toe 111
microalloy steel rail 26
middle third of rail base 85
modified steel rail 27
old rail 24
out of square 97
outer fishplate for girder guard rails 38
point rail 10
rail 3

rail base 66
rail base point 68
rail bolt hole 73
rail butt 72
rail butt edge 89
rail butt face 90
rail downsweep 96
rail end 71
rail fastening clip 57
rail flange 67
rail foot 66
rail head 64
rail head groove 69
rail head lip 70
rail head running surface 75
rail seat in tie plate 98
rail section asymmetry 92
rail (sole) chair 48
rail surface 74
rail upsweep 95
rail web 65
rail with nonuniform of base cant 6
rail with uniform of base cant 5
rigid rail clip 58
sheet steel rail clip 59
short clip toe 112
single- shoulder tie plate 53
special rail 7
splice bar 37
spring steel rail clip 59
standard inner rail 20
standard-length rail 18
steel product 2
stock rail 23
the last third of rail base 86
through-hardened rail 33
tie plate flange 99
tie plate hole 104
tie plate of mixed fastening 51
tie plate of nonseparate fastening 50
tie plate of semiseparate fastening 52
tie plate of separate fastening 49
tie plate shoulder 102
tie plate slot for clip bolt 103
top rail 16
traditional rail 4
T-section rail 14
under fishplate head 108
under side of rail head 79
unhardened fishplate 44
unhardened rail 29
unstandard-length rail 19
untreated rail 28
upper fishplate head 107
wedge-shaped tie plate 55
welded rail of standard length 20
wing rail of special section 9

## Алфавитный указатель терминов на французском языке


about du rail 72
aile de borne 113
aile de selle 99
âme d'éclisse 109
âme de rail 65
arête du trou du boulon (du rail) 88
asymétrie du champignon relativement à patin 93
asymétrie du patin relativement à l'âme 94
asymétrie du rail 92
barre longue soudée 21
base du patin du rail 80
bord d'about du rail 89
borne du rail 57
borne du rail à barre 61
borne du rail à joint 62
borne du rail à ressorts 59
borne du rail de produit plat 60
borne du rail intermédiaire 63
borne du rail rigide 58
bout du rail 71
concavité du patin (du rail) 96
champignon 64
chanfrein d'about du rail 90
chanfrein du trou du boulon du rail 91
chenal du champignon 69
collet de l'aile de selle 105
congé du champignon 78
convexité du patin (du rail) 95, 96
couvrejoint 37
creux à couvrejoint du rail 87
éclisse à colleboulon 46
éclisse à deux cornières 41
éclisse à deux têtes 40
éclisse à patin 42
éclisse de raccordement 47
éclisse du rail 37
éclisse durci thermiquement 45
éclisse extérieure 38
éclisse non durci thermiquement 44
éclisse plate 43
face inférieure de surface inclinée du patin 84
face inférieure du champignon 79
face latérale du champignon 76
face latérale du patin du rail 81
face supérieure de surface inclinée du patin 83
flasque du rail 67
patin 66
plaque d'assise 48
produit d'acier 2
produits du métal ferreux 1
rail 3
rail à double champignon 15
rail à gorge 11
rail à haute résistance 35
rail à pente non uniforme du patin 6
rail à pente uniforme du patin 5
rail à trempe complète 33
rail à trempe superficielle 34
rail aux bouts trempé 30
rail bimetallique 36

| | |
|---|---|
| rail brut | 28 |
| rail compensateur (court) normalisé | 20 |
| rail contreaiguille | 23 |
| rail coudé | 9 |
| rail d'acier au carbone | 25 |
| rail d'acier microallié | 26 |
| rail d'acier modifié | 27 |
| rail de contact | 13 |
| rail de distribution | 14 |
| rail de guidage | 8 |
| rail de longueur non-normalisée | 19 |
| rail de longueur normalisée | 18 |
| rail de raccord | 22 |
| rail de réemploi | 24 |
| rail du fond | 17 |
| rail du haut | 16 |
| rail durci thermiquement | 32 |
| rail fixe | 23 |
| rail mobile | 10 |
| rail non durci | 29 |
| rail ordinaire | 4 |
| rail pour appareil de lavage | 12 |
| rail soudé de longueur normalisée | 21 |
| rail spécial | 7 |
| rail traité thermiquement | 31 |
| rayon de courbure du profil du rail | 77 |
| rebord de selle | 102 |
| rive latérale de l'aile de selle | 106 |
| selle | 48 |
| selle à crochet | 53 |
| selle à fixation demidirecte | 52 |
| selle à fixation directe | 50 |
| selle à fixation indirecte | 49 |
| selle à fixation mixte | 51 |
| selle cannelée | 54 |
| selle inclinée | 55 |
| selle plate | 56 |
| surface d'appui du rail sur la selle | 98 |
| surface de roulement du rail | 75 |
| surface du rail | 74 |
| surface inclinée du patin (du rail) | 82 |
| tête d'eclisse inférieure | 108 |
| tête d'éclisse supérieure | 107 |
| trou à fixation de selle | 104 |
| trou du boulon d'éclisse | 110 |
| trou du boulon du rail | 73 |
| verticalité de la coupe du rail | 97 |

## Приложение 1
## (справочное)

### Термины и определения заготовок для изготовления рельсов и рельсовых накладок, подкладок, клемм

| Наименование термина | Определение термина |
|---|---|
| 1 **Рельсовая катаная заготовка**<br>(Нрк. катаный блюм; блюм; блюмс; обжатая заготовка, рельсовый блюм) | Стальная заготовка, прокатанная на блюминге из слитка, поперечным сечением которой является квадрат или прямоугольник (имеющий соотношение сторон менее 2 с длиной сторон от 140 до 450 мм) |
| 2 **Рельсовая литая заготовка**<br>(Нрк. литой блюм; блюм УНРС, блюм МНРС) | Стальная заготовка, отлитая на УНРС, имеющая квадратную или прямоугольную форму поперечного сечения с длиной сторон более 100 мм, соотношение сторон — менее 2 |
| 3 **Рельсовая биметаллическая заготовка**<br>(Нрк. двухслойная заготовка) | Полуфабрикат прокатного или литейного производства, состоящий из двух разнородных марок сталей или сплавов |
| 4 **Заготовочная полоса накладки.** Полоса накладки | Прокат, геометрическая форма поперечного сечения которого соответствует геометрической форме накладки |
| 5 **Заготовочная полоса подкладки.** Полоса для подкладки | Прокат, геометрическая форма поперечного сечения которого соответствует геометрической форме подкладки |
| 6 **Заготовочная полоса клеммы.** Полоса для клеммы | Прокат, геометрическая форма поперечного сечения которого соответствует геометрической форме клеммы |
| Примечание — Нерекомендуемые к применению термины-синонимы приведены в круглых скобках и обозначены пометой «Нрк». | |

## Приложение 2
## (справочное)

### Термины элементов обычного и желобчатого рельсов и основных их участков поверхности

| Наименование термина элемента или участка поверхности рельса | Примечание |
|---|---|
| 1 **Головка рельса** | Поз. 1, рисунок 1, 2 |
| 2 **Шейка рельса** | Поз. 2, рисунок 1, 2 |
| 3 **Подошва рельса** | Поз. 3, рисунок 1, 2 |
| 4 **Фланец рельса** | Поз. 4, рисунок 1 (по периметру *о-е-ц-ж-з-и-к-л-щ-м*) |
| 5 **Перо подошвы рельса** | Поз. 5, рисунок 1 (по периметру *ф-н-о-п-р-с*) |
| 6 **Губа рельса желобчатого** | Поз. 6, рисунок 2 |
| 7 **Поверхность катания головки рельса** | Рисунок 1 (участок *а-*$a_1$) |
| 8 **Боковая грань головки рельса** | Рисунок 1 (участок *б-в*) |
| 9 **Нижняя грань головки рельса** | Рисунок 1 (участок *г-д*) |
| 10 **Выкружка головки рельса** | Рисунок 1 (участок *а-б*) |
| 11 **Радиусы скругления профиля рельса** | Рисунок 1 (участок *в-г*, *д-*$д_1$, *е-*$е_1$, *ж-з*, *и-к*) |
| 12 **Основание подошвы рельса** | Рисунок 1 (участок *к-о*) |
| 13 **Наклонная поверхность подошвы рельса** | Рисунок 1 (участок *т-с*) |
| 14 **Боковая грань подошвы рельса** | Рисунок 1 (участок *з-и*) |
| 15 **Средняя треть подошвы рельса** | Рисунок 1 (участок *щ-ю*) |
| 16 **Крайняя треть подошвы рельса** | Рисунок 1 (участок *к-щ*) |
| 17 **Пазуха рельса** | Рисунок 1 (пространство между участком *г-д-е-ц*) |
| 18 **Желоб головки рельса** | Рисунок 2 |
| 19 **Торец рельса** | |

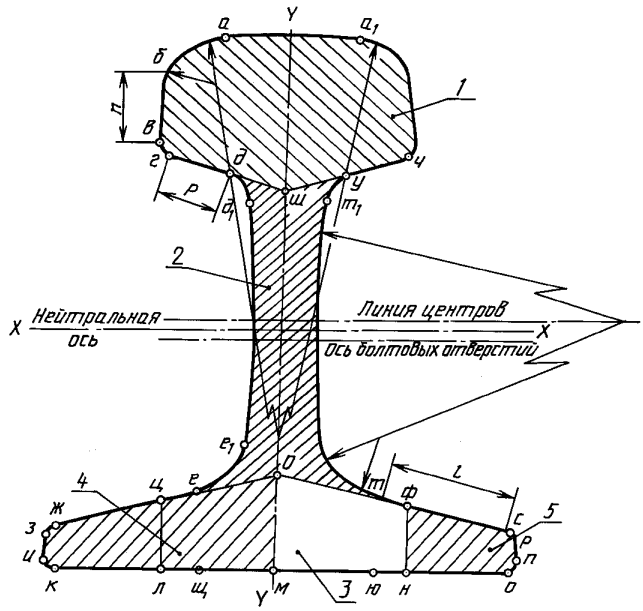


*1* — головка; *2* — шейка; *3* — подошва; *4* — фланец; *5* — перо

Рисунок 1 — Основные элементы обычного рельса

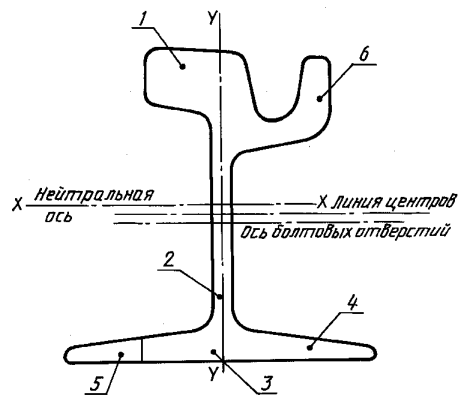


*1* — головка; *2* — шейка; *3* — подошва; *4* — фланец; *5* — перо; *6* — губа

Рисунок 2 — Основные элементы желобчатого рельса

**Приложение 3**
**(справочное)**

## Термины и обозначения основных размеров обычного и желобчатого рельсов

| Наименование термина | Обозначение термина |
|---|---|
| **I. Размеры поперечного сечения рельса** | |
| 1 **Высота рельса** | $H$ |
| 2 **Высота головки рельса** | $h_1$ |
| 3 **Высота шейки рельса** | $h_2$ |
| 4 **Высота подошвы рельса** | $h_3$ |
| 5 **Высота пера (подошвы) рельса** | $h_4$ |
| 6 **Толщина кромки фланца рельса** | $m$ |
| 7 **Минимальная толщина шейки рельса** | $e$ |
| 8 **Ширина нижней части головки рельса** | $b_1$ |
| 9 **Ширина верхней части головки рельса** | $b_2$ |
| 10 **Ширина подошвы рельса** | $B$ |
| 11 **Ширина фланца рельса** | $b_3$ |
| 12 **Ширина пера рельса** | $b_4$ |
| 13 **Высота губы (головки) рельса** | $q$ |
| 14 **Толщина губы (головки) рельса** | $a$ |
| 15 **Глубина желоба (головки) рельса** | $c$ |
| 16 **Верхняя ширина желоба рельса** | $k$ |
| 17 **Нижняя ширина желоба рельса** | $t$ |
| 18 **Диаметр болтового отверстия на концах рельса** | $d$ |
| 19 **Наклонная поверхность подошвы рельса** | $l$ |
| **II. Линия и оси рельса** | |
| 20 **Линия центров рельса** | *Л. Ц.* |
| 21 **Вертикальная ось рельса** | *В. О.* |
| 22 **Ось болтовых отверстий рельса** | *О. Б. О.* |
| 23 **Нейтральная ось рельса** | *Н. О.* |
| **III. Дополнительные размеры обычного рельса с неравномерным уклоном подошвы** | |
| 24 **Верхняя грань наклонной поверхности подошвы рельса** | $a$ |
| 25 **Нижняя грань наклонной поверхности подошвы рельса** | $f$ |
| 26 **Нижняя высота подошвы рельса** | $h_3'$ |

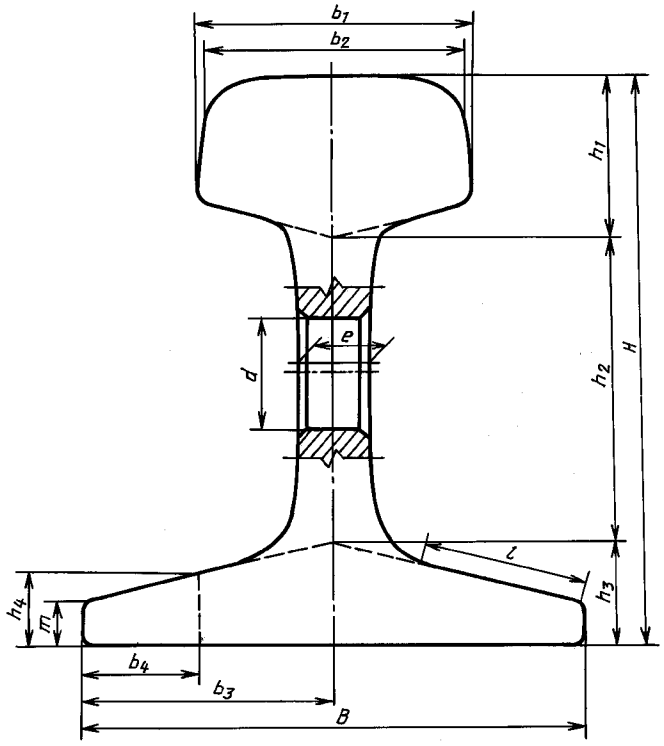


Рисунок 3 — Основные размеры обычного рельса с равномерным уклоном подошвы

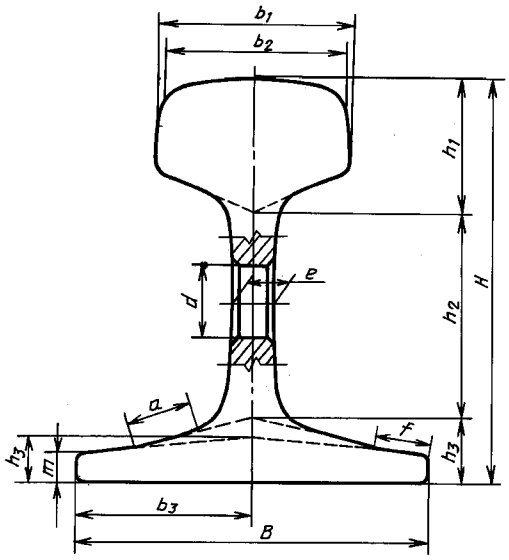


Рисунок 4 — Основные размеры обычного рельса с неравномерным уклоном подошвы

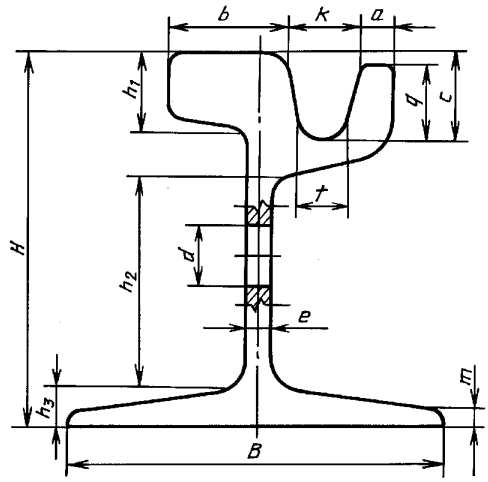


Рисунок 5 — Основные размеры желобчатого рельса

## ИНФОРМАЦИОННЫЕ ДАННЫЕ

## ССЫЛОЧНЫЕ НОРМАТИВНО-ТЕХНИЧЕСКИЕ ДОКУМЕНТЫ

| Обозначение НТД, на который дана ссылка | Номер пункта |
|---|---|
| ГОСТ 4121—96 | 18 |
| ГОСТ 7173—54 | 18 |
| ГОСТ 7174—75 | 18 |
| ГОСТ 8161—75 | 18 |
| ГОСТ 16210—77 | 18 |
| ГОСТ 19240—73 | 18 |

Редактор *Л.И. Нахимова*
Технический редактор *В.Н. Прусакова*
Корректор *М.С. Кабашова*
Компьютерная верстка *И.А. Налейкиной*

Сдано в набор 19.10.2005. Подписано в печать 19.01.2006. Формат 60 × 84$^{1}/_{8}$. Бумага офсетная. Гарнитура Таймс.
Печать офсетная. Усл. печ.л. 4,19. Уч.-изд.л. 3,40. Тираж 39 экз. Зак. 16. С 2355.

ФГУП «Стандартинформ», 123995 Москва, Гранатный пер., 4.
gost.e-ecolog.ru gost.e-ecolog.ru
Набрано и отпечатано во ФГУП «Стандартинформ».

gost.e-ecolog.ru