ГОСТ Р 50485—93
(ИСО 1068—75)

ГОСУДАРСТВЕННЫЙ СТАНДАРТ РОССИЙСКОЙ ФЕДЕРАЦИИ

ПЛАСТМАССЫ. ГОМОПОЛИМЕРНЫЕ И СОПОЛИМЕРНЫЕ СМОЛЫ ВИНИЛХЛОРИДА

МЕТОД ОПРЕДЕЛЕНИЯ НАСЫПНОЙ ПЛОТНОСТИ УПЛОТНЕННЫХ СЫПУЧИХ МАТЕРИАЛОВ

Издание официальное

БЗ 12—92/1297

ГОССТАНДАРТ РОССИИ
Москва

gost.e-ecolog.ru

УДК 678.743.22 : 531.754.2 : 006.354 Группа Л29

ГОСУДАРСТВЕННЫЙ СТАНДАРТ РОССИЙСКОЙ ФЕДЕРАЦИИ

ПЛАСТМАССЫ. ГОМОПОЛИМЕРНЫЕ И СОПОЛИМЕРНЫЕ СМОЛЫ ВИНИЛХЛОРИДА

Метод определения насыпной плотности уплотненных сыпучих материалов

Plastics Homopolymer and copolymer resins of vinyl chloride Determination of compacted apparent bulk density

ОКСТУ 2212, 2209

ГОСТ Р 50485—93

(ИСО 1068—75)

Дата введения 01.01.95

1. НАЗНАЧЕНИЕ И ОБЛАСТЬ ПРИМЕНЕНИЯ

Настоящий стандарт устанавливает метод определения насыпной плотности уплотненных гомополимерных и сополимерных смол винилхлорида.

Насыпную плотность без уплотнения можно определить по методу, установленному ГОСТ Р 50114.

2. СУЩНОСТЬ МЕТОДА

Метод заключается в получении уплотненной смолы ПВХ по массе и ее объему путем встряхивания в определенных условиях определенного количества смолы в точно отградуированном цилиндре.

3. АППАРАТУРА

3.1. Встряхивающее устройство массой (450±20) г с числом встряхивания от 100 до 250 в минуту и высотой встряхивания (3±0,2) мм.

3.2. Точно отградуированный стеклянный измерительный цилиндр вместимостью 250 мл с ценой деления шкалы 2 мл, имеющий неотградуированную часть объемом не менее 50 мл.

Внутренний диаметр цилиндра составляет приблизительно 38 мм, а его масса — (220±40) г (см. чертеж).

3.3. Металлический поршень диаметром, несколько меньшим внутреннего диаметра цилиндра.

3.4. Лабораторные весы с точностью взвешивания 0,1 г.

Издание официальное

© Издательство стандартов, 1993

Настоящий стандарт не может быть полностью или частично воспроизведен, тиражирован и распространен без разрешения Госстандарта России

Аппаратура для испытания

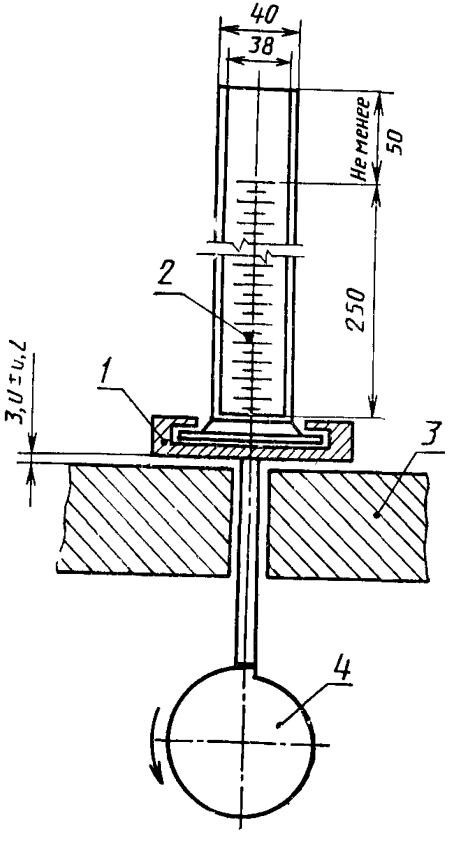

1 — держатель цилиндра; *2* — градуировочный цилиндр; *3* — металлическое основание; *4* — кулачок

4. ПРОВЕДЕНИЕ ИСПЫТАНИЯ

Цилиндр промывают, сушат и взвешивают с точностью до 0,1 г. Помещают в него около 100 г смолы ПВХ, не подвергавшейся встряхиванию, и взвешивают цилиндр со смолой с точностью до 0,1 г. Массу используемой смолы ПВХ (m) определяют по разнице между результатами взвешивания. Цилиндр укрепляют в держателе встряхивающего устройства и включают последнее.

Спустя (1250±50) циклов останавливают устройство и в случае необходимости выравнивают рыхлую поверхность смолы при помощи металлического поршня (поворачивая последний) без уплотнения порошка. Отмечают объем, занимаемый порошком, с точностью до 1 мл.

Встряхивание повторяют еще (1250±50) циклов и определяют вновь полученный объем.

Если разница между двумя показаниями меньше или равна 2 мл, за результат принимают меньший объем в миллиметрах и прекращают испытание.

Если разница превышает 2 мл, продолжают встряхивание еще по (1250±50) циклов до тех пор, пока объемы, измеренные после двух последовательных циклов встряхивания, не будут отличаться друг от друга менее чем на 2 мл. За результат принимают меньший объем (V) в миллиметрах и испытание прекращают.

5. ОБРАБОТКА РЕЗУЛЬТАТОВ

Насыпную плотность с уплотнением в граммах на миллилитр определяют по формуле

$$\frac{m}{V},$$

где m — масса образца смолы ПВХ, г;

V — объем уплотненной смолы ПВХ, мл.

6. ПРОТОКОЛ ИСПЫТАНИЯ

Протокол испытания должен включать:

а) ссылку на настоящий стандарт;

б) плотность в граммах на миллилитр;

в) дату проведения испытания.

ИНФОРМАЦИОННЫЕ ДАННЫЕ

1. ПОДГОТОВЛЕН И ВНЕСЕН ТК 200 «Поливинилхлорид, полиметилметакрилат»

2. УТВЕРЖДЕН И ВВЕДЕН В ДЕЙСТВИЕ Постановлением Госстандарта России от 08.02.93 № 31

   Настоящий стандарт подготовлен методом прямого применения международного стандарта ИСО 1068—75 «Пластмассы. Гомополимерные и сополимерные смолы винилхлорида. Метод определения насыпной плотности уплотненных сыпучих материалов» и полностью ему соответствует

3. ВВЕДЕН ВПЕРВЫЕ

4. ССЫЛОЧНЫЕ НОРМАТИВНО-ТЕХНИЧЕСКИЕ ДОКУМЕНТЫ

Обозначение НТД, на который дана ссылка	Номер раздела
ГОСТ Р 50114—92	1

Редактор *Н П. Щукина*
Технический редактор *Г. А. Теребинкина*
Корректор *М. С Кабашова*

gost.e-ecolog.ru

Подп в печ 21 04 93 Усл п л 0 375 Усл кр отт 0 38
Уч изд л 0 20 Тираж 341 экз С 130

Ордена «Знак Почета» Издательство стандартов, 107076, Москва, Колодезный пер , 14
Тип. «Московский печатник». Москва, Лялин пер., 6. Зак. 142