ГОСТ Р 50437—92
(ИСО 951—79)

ГОСУДАРСТВЕННЫЙ СТАНДАРТ РОССИЙСКОЙ ФЕДЕРАЦИИ

БОБОВЫЕ КУЛЬТУРЫ В МЕШКАХ

ОТБОР ПРОБ

Издание официальное

40 руб. БЗ 9—92/934

ГОССТАНДАРТ РОССИИ
Москва

gost.e-ecolog.ru

УДК 633.65.001.4:006.354 Группа С19

ГОСУДАРСТВЕННЫЙ СТАНДАРТ РОССИЙСКОЙ ФЕДЕРАЦИИ

БОБОВЫЕ КУЛЬТУРЫ В МЕШКАХ

Отбор проб

Pulses in bags Sampling

ГОСТ Р 50437—92 (ИСО 951—79)

ОКСТУ 9297

Дата введения 01.10.93

ВВЕДЕНИЕ

Правильный отбор проб является процедурой, требующей большой тщательности Необходимо получить действительно представительную пробу бобовых культур Небрежный или неточный отбор проб может привести к недоразумениям

Иногда при выполнении контрактов, оговорена методика отбора проб В подобных случаях настоящии стандарт не отменяет правила, изложенные в таких контрактах

Бобовые культуры обычно транспортируются в мешках и настоящий стандарт не может быть использован для отбора проб при бестарной транспортировке, в этом случае используют методику, изложенную в стандарте ГОСТ Р 50436 «Зерновые Отбор проб»

1. ОБЛАСТЬ ПРИМЕНЕНИЯ

Настоящии стандарт устанавливает общие положения, касающиеся процедуры отбора проб для оценки качества бобовых культур и используется в экспортно-импортных операциях и научно-исследовательских работах

Настоящий стандарт не распространяется на бобовые культуры, предназначенные для посева.

Издание официальное

© Издательство стандартов, 1993

Настоящий стандарт не может быть полностью или частично воспроизведен, тиражирован и распространен без разрешения Госстандарта России

2. ОПРЕДЕЛЕНИЯ

2.1. Поставка — это количество семян бобовых культур, отгруженное или полученное за один раз по определенному контракту или транспортному документу. Поставка может состоять из одной или нескольких партий.

2.2. Партия — установленное количество семян бобовых культур, взятое из поставки, однородное по качеству и позволяющее провести оценку качества.

2.3. Точечная проба — небольшое количество семян бобовых культур, отобранное из одного места в партии за один прием.

Следует отбирать несколько точечных проб в разных местах партии.

2.4. Объединенная проба — совокупность точечных проб, взятых из данной партии и тщательно перемешанных.

2.5. Средняя проба — количество семян бобовых культур, взятых из объединенной пробы для определения качества.

3. ОБЩИЕ ПОЛОЖЕНИЯ

3.1. Отбор проб должен проводиться совместно инспекторами (лаборантами), назначенными покупателем и поставщиком или инспектором (лаборантом), назначенным обеими сторонами.

3.2. Пробы должны полностью характеризовать партии, из которых они отобраны. Для получения представительной объединенной пробы необходимо отобрать и тщательно перемешать достаточное количество точечных проб, поскольку состав партии редко бывает однородным.

Путем последовательных делений объединенной пробы получают среднюю пробу.

3.3. Необходимо, чтобы семена бобовых культур, поврежденные во время перевозки морем или на другом виде транспорта, находящиеся в некондиционном состоянии, хранились отдельно от неповрежденных семян бобовых культур, и пробы из них должны быть отобраны отдельно. Не следует смешивать пробы поврежденных семян с неповрежденными.

3.4. Особое внимание следует уделять тому, чтобы аппаратура, предназначенная для отбора проб, была чистой, сухой, без посторонних запахов.

Отбор проб следует проводить таким образом, чтобы предохранить пробы, аппаратуру и емкости для проб от случайного загрязнения во время дождя, от пыли и т. п.

4. АППАРАТУРА

Необходимо использовать аппаратуру, указанную на черт. 1—7.

Примечание. Существует много различных типов и вариантов аппаратуры Размеры, указанные на чертежах, являются ориентировочными.

4.1. Мешочные щупы или триеры для отбора проб.

4.2. Совки и делители для смешивания и деления проб.

5. МЕСТО ОТБОРА ПРОБ

Место и время отбора проб устанавливают в зависимости от согласования заинтересованных сторон. Конкретные требования при загрузке и выгрузке приведены ниже.

5.1. Загрузка

При транспортировке бобовых культур водным транспортом отбор проб необходимо проводить во время загрузки мешков или непосредственно перед этим на месте загрузки.

5.2. Выгрузка

В большинстве случаев бобовые культуры доставляются океанскими кораблями или речным транспортом. В обоих случаях отбор проб должен осуществляться во время выгрузки мешков с судна.

6. МЕТОД ОТБОРА ПРОБ

6.1. Масса партии

Поставки должны состоять из партий по 200 т каждая или поставка должна представлять собой единичную партию.

6.2. Точечные пробы

Если условия контракта или возможности портовых сооружений не задают конкретных условий, то точечные пробы следует отбирать из различных мест мешка (например из верхней части, середины или нижней части) с помощью мешочного щупа. Количество мешков должно соответствовать указанному в табл. 1.

Таблица 1

Количество мешков	
в поставке	из которых отбирают пробы
Не более 10	Каждый мешок
10—100	10, взятых произвольно
Более 100	Квадратный корень (приблизительно) от общего количества мешков, взятых в соответствии со схемой отбора проб (см. приложение)

6.3. Объединенная проба

Для получения объединенной пробы объединяют точечные пробы и тщательно их перемешивают.

6.4. Средние пробы

Объединенную пробу перемещивают и делят на требуемое количество средних проб с помощью аппаратуры, указанной в разд. 4. Количество средних проб для анализа и контроля должно быть указано в контракте или согласовано между покупателем и поставщиком каким-либо другим образом.

6.5. Масса проб

Масса проб, соответствующая всем видам бобовых культур, приведена в табл. 2.

Таблица 2

Партия	Точечная проба	Объединенная проба	Средняя проба
Не более 200 т	1,5 кг (максимум)	150 кг (максимум)	2,5 кг

В отдельных случаях могут быть отобраны пробы большей массы, например, в случае необходимости обследования бобовых культур на зараженность вредителями.

7. УПАКОВКА И МАРКИРОВКА ПРОБ

7.1. Упаковка проб

7.1.1. Средние пробы должны быть упакованы в невощенные, неотбеленные, зашитые хлопчатобумажные мешки из очень плотной ткани*.

7.1.2. Пробы для определения влажности или для других анализов, когда не допускается потеря летучего вещества (например при исследовании на наличие химической обработки), необходимо упаковывать в воздухонепроницаемые и влагонепроницаемые емкости с герметично закрывающимися крышками. Емкости должны быть полностью заполнены, а крышки должны быть опечатаны во избежание любых изменений в исходной влажности пробы.

7.1.3. На мешках и других емкостях должны быть подписи лиц, отбиравших пробу.

7.2. Маркировка проб

При использовании для маркировки проб бумажных этикеток необходимо, чтобы они были соответствующего высокого качества. Отверстие на этикетке должно быть укреплено. Этикетка должна быть прикреплена к емкости, содержащей пробу, и подписана каждым лаборантом, отбиравшим пробу; для гарантии неприкосновенности проба должна быть опечатана.

Информация на этикетке должна иметь следующие пункты, требуемые условиями контракта:

* В отдельных случаях используют джут вместо хлопка

1) наименование судна или вагона;
2) наименование и адрес отправителя;
3) наименование и адрес получателя;
4) дату прибытия;
5) массу;
6) количество мешков;
7) наименование продукции;
8) обозначение марки или номер партии;
9) наименование поставщика;
10) наименование покупателя;
11) номер контракта и дату его подписания;
12) дату отбора проб;
13) дату окончания выгрузки;
14) место и точку отбора проб;
15) отбор проб провел (кто).

Информация, записанная на этикетке, не должна иметь исправления.

По соглашению между поставщиком и покупателем внутри емкости с пробой можно положить дубликат этикетки, если проба не предназначена для определения влажности. Вышеуказанную информацию по соглашению между поставщиком и покупателем можно также записать несмываемым способом на мешках, содержащих пробы.

8. ОТПРАВКА ПРОБ

Средние пробы должны быть отправлены как можно быстрее и только в исключительных случаях — спустя более 48 ч после взятия проб, исключая нерабочие дни.

АППАРАТУРА ДЛЯ ОТБОРА И ДЕЛЕНИЯ ПРОБ

Щуп для отбора проб (открытый триер)

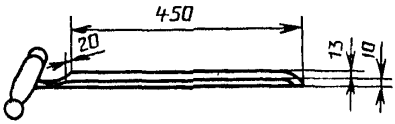

Черт. 1

Ручной совок

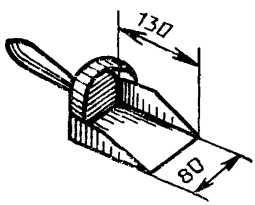

Черт 2

Секционный пробоотборный щуп (открытый триер)

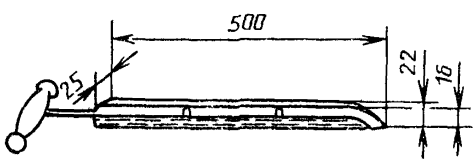

Черт. 3

Подвижный металлический пробоотборник

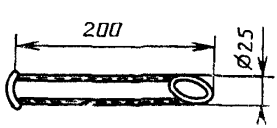

Черт. 4

Приспособление для разделения пробы на четыре части

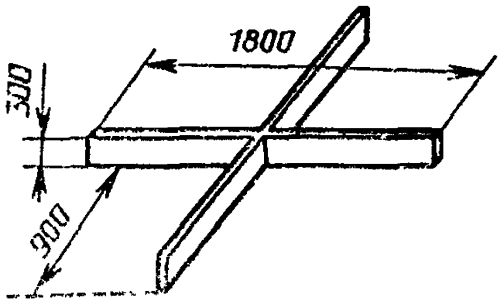

Черт. 5

Конический делитель

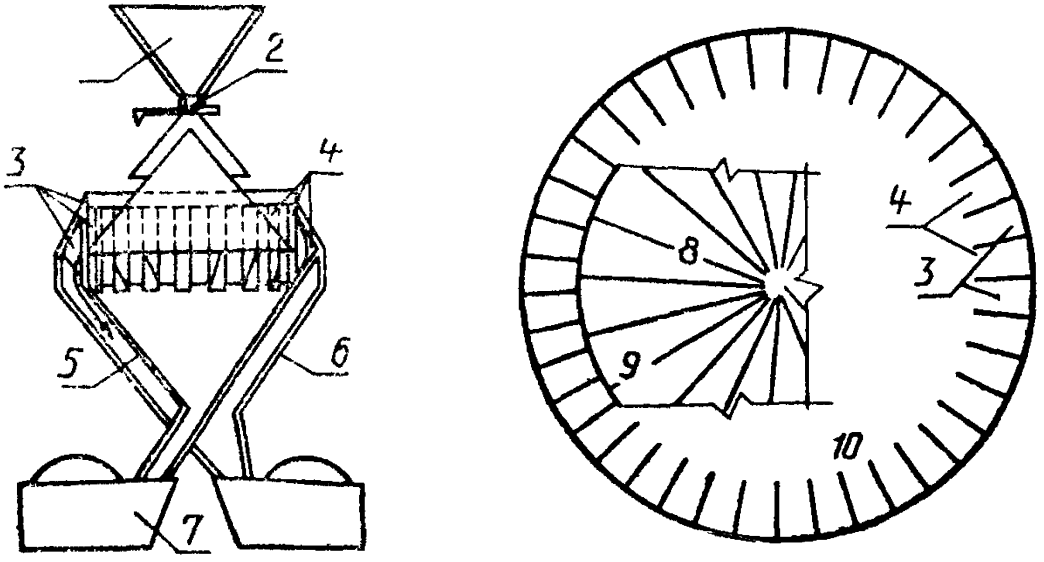

1 — загрузочная воронка; *2* — задвижка; *3* — емкости, открывающиеся во внешнюю воронку, *4* — каналы, отводящие поток во внутреннюю воронку, *5* — внутренняя воронка; *6* — внешняя воронка; *7* — приемник, *8* — основание конуса, *9* — вершина конуса; *10* — каналы, соединенные ниже основания конуса

Черт. 6

Многожелобковый делитель

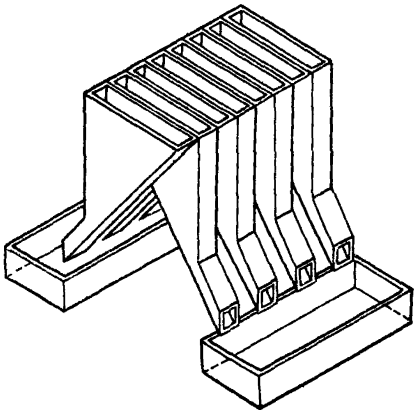

Черт. 7

ПРИЛОЖЕНИЕ
Справочное

СХЕМА ОТБОРА ПРОБ ИЗ ПОСТАВОК, СОСТОЯЩИХ ИЗ БОЛЕЕ ЧЕМ 100 МЕШКОВ

Для поставок, состоящих из более чем 100 мешков, количество мешков, из которых проводится отбор проб, равно приблизительно корню квадратному от количества мешков, составляющих поставку. Поставку следует мысленно разделить на некоторое число групп, в каждой из которых содержится n мешков, соответствующее квадратному корню из количества мешков во всей поставке (округленное до ближайшей большей цифры). Для N от 101 до 10000 мешков количество n мешков, образующих одну группу, указано в табл. 3. В каждой из этих групп следует произвольно выбрать один мешок для отбора проб.

Если после деления поставки на группы по n мешков остается остаток, то из этого остатка тоже следует выбрать один мешок для отбора проб.

Для уверенности в произвольном выборе мешков для отбора проб рекомендуется, чтобы лаборант (инспектор) записал цифры от 1 до n и каждый раз вычеркивал одну цифру прежде, чем выбирать из группы n мешков, и отбирал пробу из мешка, соответствующего этой цифре.

Пример.

Поставка содержит 200 мешков (N). Для N, равного 197—225, количество мешков в каждой группе равно 15 Записать цифры 1, 2, 3 ..., 14, 15 Вычеркнуть одну цифру, например 7. Из первой группы, состоящей из 15 мешков, берут седьмой мешок и из него отбирают пробы. Вычеркнуть другую цифру, например 3. Из второй группы, состоящей из 15 мешков, берут третий мешок и из него отбирают пробы. Процедуру продолжают, пока не отберут пробы из 13 групп по 15 мешков (всего 195 мешков). Оставшаяся группа содержит менее 15 мешков. Из нее произвольно берут мешок для отбора проб. Таким образом, из поставки, содержащей 200 мешков, отбирают пробы из 14 мешков (n—1).

Таблица 3

Схема отбора проб для поставок, содержащих более 100 мешков

N — количество мешков в поставке;
n — количество мешков в группе.

N	n	N	n	N	n
101—121	11	1601—1681	41	4901—5041	71
122—144	12	1682—1764	42	5042—5184	72
145—169	13	1765—1849	43	5185—5329	73
170—196	14	1850—1936	44	5330—5476	74
197—225	15	1937—2025	45	5477—5625	75
226—256	16	2026—2116	46	5626—5776	76
257—289	17	2117—2209	47	5777—5929	77
290—324	18	2210—2304	48	5930—6084	78
325—361	19	2305—2401	49	6085—6241	79
362—400	20	2402—2500	50	6242—6400	80
401—441	21	2501—2601	51	6401—6561	81
442—484	22	2602—2704	52	6562—6724	82
485—529	23	2705—2809	53	6725—6889	83
530—576	24	2810—2916	54	6890—7056	84
577—625	25	2917—3025	55	7057—7225	85
626—676	26	3026—3136	56	7226—7396	86
677—729	27	3137—3249	57	7397—7569	87
730—784	28	3250—3364	58	7570—7744	88
785—841	29	3365—3481	59	7745—7921	89
842—900	30	3482—3600	60	7922—8100	90
901—961	31	3601—3721	61	8101—8281	91
962—1024	32	3722—3844	62	8282—8464	92
1025—1089	33	3845—3969	63	8465—8649	93
1090—1156	34	3970—4096	64	8650—8836	94
1157—1225	35	4097—4225	65	8837—9025	95
1226—1296	36	4226—4356	66	9026—9216	96
1297—1369	37	4357—4489	67	9217—9409	97
1370—1444	38	4490—4624	68	9410—9604	98
1445—1521	39	4625—4761	69	9605—9801	99
1522—1600	40	4762—4900	70	9802—10000	100

Для поставок, содержащих более 10000 мешков, n равно корню квадратному из N, округленному до большего значения.

ИНФОРМАЦИОННЫЕ ДАННЫЕ

1. ПОДГОТОВЛЕН И ВНЕСЕН Техническим комитетом по стандартизации ТК 2. «Зерно, продукты его переработки и маслосемена»

2. УТВЕРЖДЕН И ВВЕДЕН В ДЕЙСТВИЕ Постановлением Госстандарта России от 16.12.92 № 1546
Настоящий стандарт подготовлен методом прямого применения международного стандарта ИСО 951—79 «Бобовые культуры в мешках. Отбор проб»

3. Срок проверки — 1998 г., периодичность проверки — 5 лет

4. ВВЕДЕН ВПЕРВЫЕ

5. ССЫЛОЧНЫЕ НОРМАТИВНО-ТЕХНИЧЕСКИЕ ДОКУМЕНТЫ

Обозначение НТД на который дана ссылка	Номер раздела
ГОСТ Р 50436—92	Введение

Редактор *Т. И Василенко*
Технический редактор *В Н. Прусакова*
Корректор *Н Д Чехотина*

Сдано в набор 06 01 92 Подп в печ 17 02 93 Усл печ л 0 70 Усл кр отт 0 70
Уч изд л 0 60 Тир 355 экз

«Издательство стандартов, 107076 Москва, Колодезный пер, 14
Калужская типография стандартов, ул Московская, 256. Зак 68

gost.e-ecolog.ru