ГОСТ Р 50410—92
(ИСО 108—76)

ГОСУДАРСТВЕННЫЙ СТАНДАРТ РОССИЙСКОЙ ФЕДЕРАЦИИ

МАШИНЫ ТЕКСТИЛЬНЫЕ И ВСПОМОГАТЕЛЬНОЕ ОБОРУДОВАНИЕ СТАНКИ ТКАЦКИЕ

ОПРЕДЕЛЕНИЕ ЛЕВОЙ И ПРАВОЙ СТОРОН

Издание официальное

17 руб. БЗ 10—92/981

ГОССТАНДАРТ РОССИИ
Москва

gost.e-ecolog.ru

УДК 677.054:006.354 Группа Г62

ГОСУДАРСТВЕННЫЙ СТАНДАРТ РОССИЙСКОЙ ФЕДЕРАЦИИ

МАШИНЫ ТЕКСТИЛЬНЫЕ И ВСПОМОГАТЕЛЬНОЕ ОБОРУДОВАНИЕ СТАНКИ ТКАЦКИЕ

Определение левой и правой сторон

Textile machinery and accessories. Weaving looms. Definition of left and right sides

ГОСТ Р 50410—92

(ИСО 108—76)

ОКП 51 1270

Дата введения 01.01.94

1. НАЗНАЧЕНИЕ И ОБЛАСТЬ ПРИМЕНЕНИЯ

Настоящий стандарт устанавливает порядок определения левой и правой сторон ткацких станков.

2. ОПРЕДЕЛЕНИЕ

Для определения стороны ткацкого станка необходимо смотреть в направлении, противоположном движению основы.

Положение различных механизмов на ткацком станке (слева или справа) определяется таким же образом.

Издание официальное

© Издательство стандартов, 1993

Настоящий стандарт не может быть полностью или частично воспроизведен, тиражирован и распространен без разрешения Госстандарта России

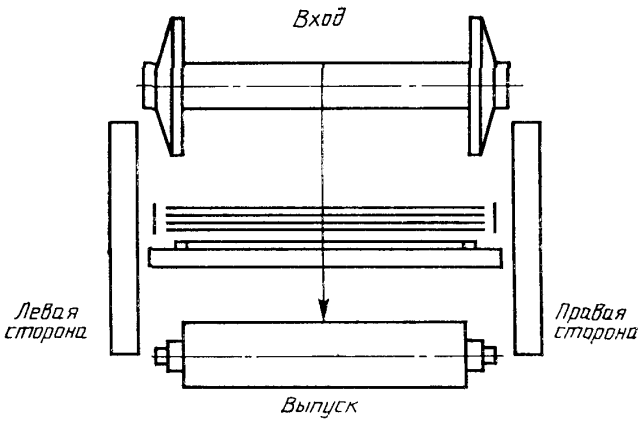
Вход
Левая сторона
Правая сторона
Выпуск

ИНФОРМАЦИОННЫЕ ДАННЫЕ

1. **ПОДГОТОВЛЕН И ВНЕСЕН** Техническим комитетом ТК 314 «Текстильные машины и оснастка»

2. **УТВЕРЖДЕН И ВВЕДЕН В ДЕЙСТВИЕ** Постановлением Госстандарта России от 25.11.92 № 1513
Настоящий стандарт подготовлен методом прямого применения международного стандарта ИСО 108—76 «Машины текстильные и вспомогательное оборудование. Станки ткацкие. Определение левой и правой сторон» и полностью ему соответствует

3. Срок проверки — 2003 г., периодичность проверки — 10 лет

4. **ВВЕДЕН ВПЕРВЫЕ**

Редактор *В. М. Лысенкина*
Технический редактор *В. Н. Прусакова*
Корректор *А. С. Черноусова*

gost.e-ecolog.ru

[illegible]. Подп. в печ. 02.02.93. Усл. печ. л. 0,25. Усл. кр.-отт. 0,25. Уч.-изд. л. 0,14. Тир. 227 экз.

Ордена «Знак Почета» Издательство стандартов, 107076, Москва, Колодезный пер., 14.
Тип. «Московский печатник». Москва, Лялин пер., 6. Зак 1726