ГОСТ Р 50162—92
(ИСО 7113—91)

ГОСУДАРСТВЕННЫЙ СТАНДАРТ РОССИЙСКОЙ ФЕДЕРАЦИИ

КУСТОРЕЗЫ БЕНЗИНОМОТОРНЫЕ. ДИСКОВЫЕ ПОЛОТНА

ОБЩИЕ ТЕХНИЧЕСКИЕ ТРЕБОВАНИЯ. МЕТОД ИСПЫТАНИЯ. МАРКИРОВКА И ОБОЗНАЧЕНИЕ

Издание официальное

БЗ 4—92/438

ГОССТАНДАРТ РОССИИ
Москва

gost.e-ecolog.ru

УДК 631.242.1.072.3:006.354 Группа Г51

ГОСУДАРСТВЕННЫЙ СТАНДАРТ РОССИЙСКОЙ ФЕДЕРАЦИИ

КУСТОРЕЗЫ БЕНЗИНОМОТОРНЫЕ. ДИСКОВЫЕ ПОЛОТНА

Общие технические требования. Метод испытания. Маркировка и обозначение

Gasoline brush-saws. Circular saw-blades. General technical requirements. Method of test. Marking and designation

ГОСТ Р 50162—92

(ИСО 7113—91)

ОКП 48 5111, 47 3791

Дата введения 01.07.93

Настоящий стандарт распространяется на дисковые полотна бензиномоторных кусторезов и устанавливает основные размеры, допуски, требования к материалу, метод испытания, маркировку и обозначение дисковых полотен.

Требования настоящего стандарта в части разделов 1—4 и п. 6.2 являются обязательными, остальные требования рекомендуемыми.

Текст непосредственного применения ИСО 7113 набран прямым шрифтом, текст дополнений, отражающих потребности народного хозяйства, набран курсивом.

Издание официальное

© Издательство стандартов, 1992

Настоящий стандарт не может быть полностью или частично воспроизведен, тиражирован и распространен без разрешения Госстандарта России

1. РАЗМЕРЫ И ДОПУСКИ

Размеры дисковых полотен и допуски — в соответствии с черт. 1 и таблицей.

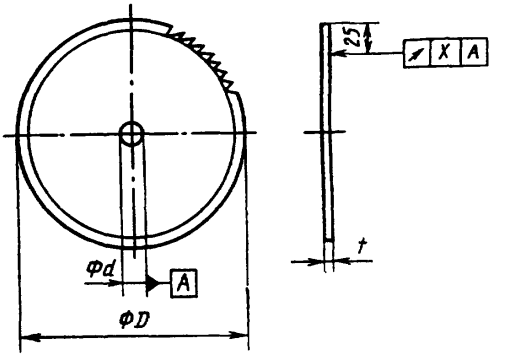

Черт. 1

мм

Диаметр полотна D $^{+5}_{0}$	Толщина полотна t, мин	Диаметр центрального отверстия, d $^{+15}_{0}$	Допуски биения, X
175	1,4	20	0,45
200	1,5	20	0,5
225	1,75	20	0,55
250	2	20	0,6
300	2,25	20	0,75

Схема контроля биения должна соответствовать черт. 2. Установку индикатора на размер 25 мм следует производить после снятия абсолютных размеров дискового полотна (D, t, d).

2. ТРЕБОВАНИЯ К КАЧЕСТВУ ПОВЕРХНОСТИ ДИСКОВОГО ПОЛОТНА

Дисковое полотно не должно иметь трещин и поверхностных дефектов глубиной более 0,03 мм.

3. ТРЕБОВАНИЯ К МАТЕРИАЛУ ДИСКОВОГО ПОЛОТНА

3.1. Образец материала не должен иметь трещин, заметных невооруженным глазом, после проведения испытания на изгиб по п. 3.2.

3.2. Испытание на изгиб

3.2.1. Подготовка образца

Образец материала полотна вырезают так, чтобы зерно материала располагалось перпендикулярно к длине образца материала полотна.

Образец должен иметь ширину 35 мм и длину не менее 35 мм. Если зерно невидимо, то берут три образца, вырезанные в радиальном направлении. Разрезы делают под углом 60°.

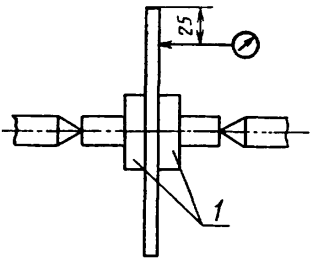

1 — шайба с внешним диаметром 50 мм

Черт. 2

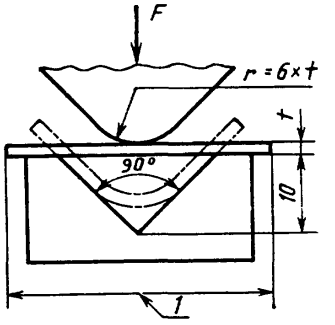

1—длина испытываемого образца

Черт. 3

Поверхность образца должна быть обезжиренной.

3.2.2. Метод испытания

Испытания проводят в соответствии с ГОСТ 14019 в клиновидном блоке со скоростью от 1 до 10 мм/с (черт. 3).

4. ТРЕБОВАНИЯ К УСИЛИЮ ФИКСАЦИИ ДИСКОВОГО ПОЛОТНА

4.1. При испытании по п. 4.2 не допускается относительное смещение между полотном и его фиксатором.

4.2. Метод испытания

Дисковое полотно устанавливают на кусторез и фиксируют в соответствии с инструкцией изготовителя. Стопорят приводной вал кустореза. К полотну прилагают усилие с крутящим моментом M, измеряемым в Ньютонах на метр

$$M=0{,}4\cdot V\cdot K,$$

где V — рабочий объем цилиндра двигателя, см^3;

K — передаточное отношение редуктора кустореза (частота вращения вала двигателя к частоте вращения полотна).

Усилие прилагают пять раз в направлении обычного (рабочего) вращения полотна. Контролируют смещение по п. 4.1. Затем усилие прилагают пять раз в обратном направлении. Снова контролируют смещение.

5. МАРКИРОВКА

На дисковое полотно наносят стойкую маркировку с указанием:

а) максимально допустимых оборотов вращения дискового полотна (устанавливается изготовителем дисковых полотен), $мин^{-1}$;

б) направления вращения (если необходимо);

в) товарного знака изготовителя;

г) даты изготовления.

6. ОБОЗНАЧЕНИЕ

6.1. На дисковое полотно кустореза в соответствии с настоящим стандартом наносят обозначения:

а) «полотно»;

б) обозначение настоящего стандарта;

в) диаметр полотна, мм.

Пример условного обозначения полотна диаметром 175 мм:

Полотно ГОСТ Р 50162—92 — 175

6.2. *Дисковые полотна (поставляемые для комплектации кусторезов), прошедшие сертификацию, должны маркироваться знаком соответствия по ГОСТ 28197, при этом маркируют тару и (или) упаковку и проставляют знак в эксплуатационной документации. Технические требования к знаку соответствия и место его нанесения указывают в чертежах на полотно.*

ИНФОРМАЦИОННЫЕ ДАННЫЕ

1. РАЗРАБОТАН И ВНЕСЕН ТК 287 «Ручное портативное механизированное оборудование для лесной промышленности и лесного хозяйства»

2. УТВЕРЖДЕН И ВВЕДЕН В ДЕЙСТВИЕ Постановлением Госстандарта России от 13.08.92 № 961
Настоящий стандарт подготовлен методом прямого применения международного стандарта ИСО 7113—91 «Машины для лесного хозяйства. Переносные кусторезы. Пильные полотна» и полностью ему соответствует

3. Срок проверки — 1997 г., периодичность проверки 5 лет.

4. ВВЕДЕН ВПЕРВЫЕ

5. ССЫЛОЧНЫЕ НОРМАТИВНО-ТЕХНИЧЕСКИЕ ДОКУМЕНТЫ

Пункт, в который введена ссылка	Обозначение соответствующего стандарта	Обозначение отечественного нормативно-технического документа, на который дана ссылка
3.2.2	ИСО 7438—85	ГОСТ 14019—80
6.2	—	ГОСТ 28197—90

gost.e-ecolog.ru