ГОСТ Р 50074—92
(ИСО 8118—86)

ГОСУДАРСТВЕННЫЙ СТАНДАРТ
РОССИЙСКОЙ ФЕДЕРАЦИИ

МАШИНЫ ТКАЦКИЕ. ШПАРУТОЧНЫЕ ВАЛИКИ. Размеры

Издание официальное

БЗ 3–92/230

ГОССТАНДАРТ РОССИИ
Москва

gost.e-ecolog.ru

УДК 677.05-233.1:006.364 Группа Г62

ГОСУДАРСТВЕННЫЙ СТАНДАРТ
РОССИЙСКОЙ ФЕДЕРАЦИИ

МАШИНЫ ТКАЦКИЕ ШПАРУТОЧНЫЕ ВАЛИКИ

Размеры

ГОСТ Р 50074–92
(ИСО 8118–86)

Weaving machines. Temple cylinders.
Dimensions

ОКП 96 7117

Дата введения 01.07.93

1. НАЗНАЧЕНИЕ И ОБЛАСТЬ ПРИМЕНЕНИЯ

Настоящий стандарт распространяется на шпаруточные валики, применяемые на ткацких машинах, и устанавливает их размеры и обозначения для вновь проектируемого оборудования.

Шпарутка представляет собой устройство, используемое в ткачестве для удержания ткани вблизи прибойной кромки и для растягивания ее на ширину максимально приближенную к ширине проборки основы в бердо.

Шпаруточные валики представляют собой составную вращающуюся часть шпарутки, работающие самостоятельно или совместно с другими частями шпарутки.

Требования настоящего стандарта являются обязательными.

Издание официальное
© Издательство стандартов, 1992

Настоящий стандарт не может быть полностью или частично воспроизведен, тиражирован и распространен без разрешения Госстандарта России

2. ТЕРМИНОЛОГИЯ

Обозначения составляющих элементов шпаруточного валика приведены на чертеже и в табл. 1.

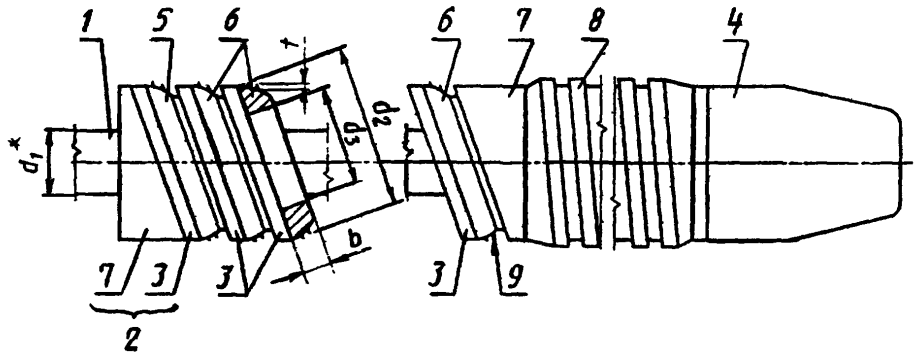

* Диаметр оси d_1 = 10 мм.

Таблица 1

Номер позиции	Буквенный символ	Термины		
		Английские	Французские	Русские
1		bolt	axe	ось
2		end segment[1)]	bague d'extremite[1)]	головка[1)]
3		segment	bague inclinée	подколечник
4		head piece	embout	наконечник
5		selvedge ring	molette de lisière	кромочное кольцо
6		ring	molette de fond	кольцо
7		bevelled disc	bague d'arrêt	сухарь
8		roller	manchon	ролик
9		pin	pointe	игла
	b	ring width	épaisseur de la molette	ширина кольца
	d_1	bolt	diamètre de l'axe	диаметр оси
	d_2	ring diameter	diamètre de la molette	диаметр кольца
	d_3	bore diameter	diamètre de centrage des molettes	диаметр отверстия кольца
	t	protruding pinlength	hauteur de dépassement des pointes	длина выступающего участка иглы

[1)] Головка *2* может быть целым изделием или составным из деталей *3* и *7*.

3. РАЗМЕРЫ

3.1. Размеры колец в сборе приведены в табл. 2.

Таблица 2

Размеры, мм

Количество рядов игл	Общее количество игл	t	d_2	d_3	b
Тип валика А с номинальным диаметром 24					
2	32 48	1,5 1,0	24	16	4,0
	36 48 60 72	1,25; 1,5; 1,75 1,0 0,75 0,5	24	16	4,4
3	54 72 90 108	1,25 1,0 0,75 0,5; 0,3	24	16	4,4
4	64 80 96	1,5 1,25 1,0	24	16	5,5
	72 96 120 144	1,25; 1,5; 1,75; 1,0 0,75 0,5	24	16	6,0
5	90 120 150 180	1,25; 1,5; 1,75 1,0 0,75 0,5	25	17	6,0
Тип валика В* с номинальным диаметром 23					
2	24 30 36 48	1,75; 2,0 1,5 1,25 0,5; 0,75; 1,0; 1,25	23	15	3,5
3	72	1,25; 1,5	23	16	5,7
4	96	0,5; 0,75; 1,0	23	16	5,7
5	150	1,0	24	16	7,0
Тип валика С* с номинальным диаметром 17					
3	72	0,5; 0,75; 1,0; 1,25	17	12	4,8

* В новых конструкциях изделий применять не рекомендуется.

4. ОБОЗНАЧЕНИЕ

Обозначение кольца шпаруточного валика должно включать приведенные ниже элементы, располагаемые в следующем порядке:

шпаруточный валик;

тип валика и количество рядов игл;

общее количество игл;

длину выступающего участка иглы;

ширину кольца;

ссылку на настоящий государственный стандарт.

Пример:

Обозначение кольца валика типа А с 2 рядами игл, общим количеством игл – 48, длиной выступающего участка иглы – 1,0 мм и шириной кольца – 4,0 мм:

Шпаруточный валик А2–48–1,0–4,0 ГОСТ Р 50074–92

ИНФОРМАЦИОННЫЕ ДАННЫЕ

1. ПОДГОТОВЛЕН И ВНЕСЕН Техническим комитетом ТК 314 "Машины текстильные и оснастка"
2. УТВЕРЖДЕН И ВВЕДЕН В ДЕЙСТВИЕ Постановлением Госстандарта России от 30.07.92 № 818
   Настоящий стандарт подготовлен методом прямого применения международного стандарта ИСО 8116–86 "Ткацкие машины. Шпаруточные валики" и полностью ему соответствует
3. СРОК ПРОВЕРКИ 1998 г., периодичность проверки – 5 лет
4. ВВЕДЕН ВПЕРВЫЕ

gost.e-ecolog.ru