ГОСУДАРСТВЕННЫЙ СТАНДАРТ
СОЮЗА ССР

ОБУВЬ

МЕТОД ОПРЕДЕЛЕНИЯ ГИБКОСТИ

ГОСТ 9718—88
(СТ СЭВ 5790—86)

Издание официальное

БЗ 2—88/139

ГОСУДАРСТВЕННЫЙ КОМИТЕТ СССР ПО СТАНДАРТАМ
Москва

gost.e-ecolog.ru

УДК 685.31 : 620.172.224.1 : 006.354 Группа М19

ГОСУДАРСТВЕННЫЙ СТАНДАРТ СОЮЗА ССР

ОБУВЬ

Метод определения гибкости

Footwear. Method for determination of flexibility

ГОСТ 9718—88

(СТ СЭВ 5790—86)

ОКСТУ 8810

Срок действия с 01.01.89 до 01.01.99

Несоблюдение стандарта преследуется по закону

Настоящий стандарт распространяется на обувь всех видов и назначений из натуральной, искусственной и синтетической кожи, текстиля, с комбинированным верхом всех методов крепления и устанавливает метод определения гибкости.

Метод основан на изгибании носочной части обуви на угол 25° и определении необходимого для этого усилия.

1. МЕТОД ОТБОРА ОБРАЗЦОВ

Отбор образцов — по ГОСТ 9289—78.

2. АППАРАТУРА

2.1. Разрывная машина с верхним пределом нагрузок 2500 Н; скорость движения нижнего штока (100±10) мм/мин.

2.2. Приспособление (черт. 1), разработанное УкрНИИКП для проведения испытаний гибкости обуви, состоящее из:

устройства для крепления испытуемой полупары;

устройства, изгибающего носочную часть обуви по линии изгиба на угол 25°.

Издание официальное ★ Перепечатка воспрещена

© Издательство стандартов, 1988

2.2.1. Устройство для крепления испытуемой полупары обуви состоит из столика, винтового прижима, платформы, стойки.

Винтовой прижим снабжен двумя съемными упорами. Для испытания дошкольной и гусариковой обуви с шириной опорной части 30 мм, для остальных половозрастных групп обуви шириной 50 мм.

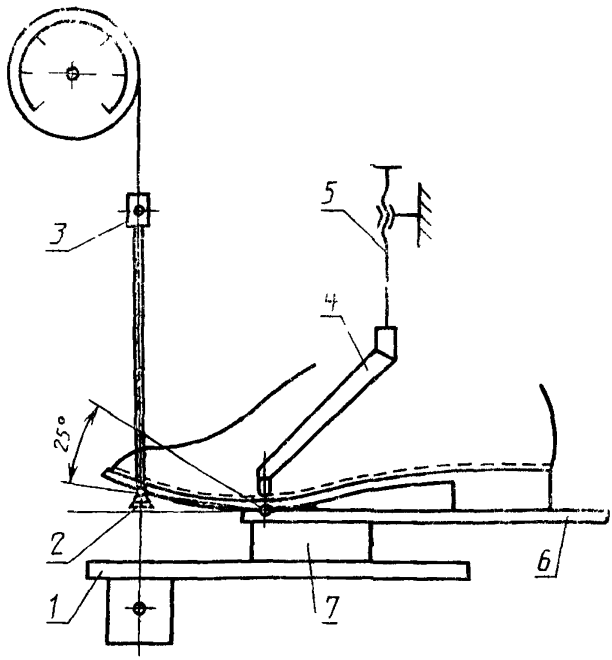

Черт. 1

1—платформа; *2*—упор; *3*—захват разрывной машины; *4*—съемные упоры (2 шт.); *5*—винтовой прижим; *6*—столик; *7*—стойка

2.2.2. Устройство, изгибающее носочную часть обуви по линии изгиба, состоит из упора, подвешенного к верхнему захвату разрывной машины.

3. ПОДГОТОВКА К ИСПЫТАНИЮ

3.1. Перед проведением испытания обувь должна быть выдержана при температуре (20±2)°С и относительной влажности воздуха (65±5) % не менее 48 ч.

3.2. На каждой испытуемой полупаре (см. черт. 2) перпендикулярно продольной оси следа на расстоянии 0,67 длины стопы от края пятки обуви наносят линию изгиба (закрепления).

В дошкольной и гусариковой обуви линия изгиба (закрепления) смещена на 30 мм в сторону пятки.

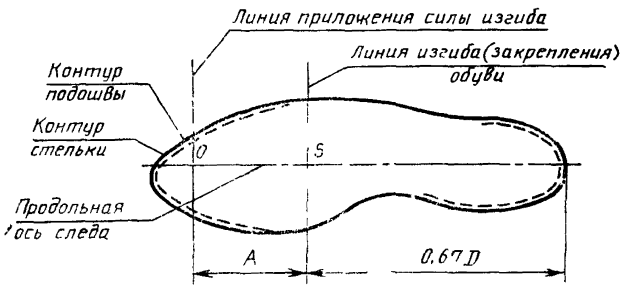

D — длина стопы;
A — плечо изгиба, равное 60 мм.

Черт. 2

3.3. На расстоянии 60 мм от линии изгиба (закрепления) обуви в сторону носка параллельно ей проводят линию приложения силы изгиба.

4. ПРОВЕДЕНИЕ ИСПЫТАНИЯ

4.1. Приспособление для испытания гибкости обуви зажимают в разрывную машину. Испытуемую полупару обуви закрепляют в приспособление так, чтобы прижимная сила действовала по линии изгиба. Устройство, изгибающее носочную часть, устанавливают по линии приложения силы изгиба.

4.2. Приводят в действие разрывную машину и подводят упор до касания с ходовой поверхностью подошвы. Шкалу удлинения устанавливают на нулевое значение.

4.3. Повторно включив разрывную машину, изгибают обувь. Когда шкала удлинения достигает 25 мм, что соответствует изгибу обуви на угол 25°, машину останавливают и отмечают по шкале нагрузок значение приложенной силы.

4.4. На одной полупаре проводят последовательно четыре измерения с интервалом не более 3 мин.

4.5. При проведении испытаний необходимо соблюдать установленные правила эксплуатации разрывных машин.

Установку и снятие образцов производят при выключенной машине.

5. ОБРАБОТКА РЕЗУЛЬТАТОВ

5.1. Гибкость обуви выражают значением силы в ньютонах, отмеченной по шкале нагрузок при четвертом измерении.

5.2. Форма записи результатов испытаний приведена в приложении.

ПРИЛОЖЕНИЕ
Рекомендуемое

Форма записи результатов при определении гибкости обуви

Дата испытания	Вид и половозрастная группа НТД	Полупара	Метод крепления подошвы	Размер	Материал		Сила при изгибе, Н				Гибкость, Н
					подошвы	стельки	1	2	3	4	

ИНФОРМАЦИОННЫЕ ДАННЫЕ

1. **РАЗРАБОТАН И ВНЕСЕН** Министерством легкой промышленности СССР

ИСПОЛНИТЕЛИ:

В. А. Журавский, канд. техн. наук; **Н. В. Попова**; **В. С. Островский**, канд. техн. наук; **Р. Ж. Сабирова**; **Г. Н. Лапшина**; **С. Н. Лодякова**

2. **УТВЕРЖДЕН И ВВЕДЕН В ДЕЙСТВИЕ** Постановлением Государственного комитета СССР по стандартам от 17.03.88 № 613

3. Срок первой проверки — 1994 г. Периодичность проверки — 5 лет

4. Стандарт содержит все требования СТ СЭВ 5790—86

5. **ВЗАМЕН ГОСТ 9718—67.**

6. **ССЫЛОЧНЫЕ НОРМАТИВНО-ТЕХНИЧЕСКИЕ ДОКУМЕНТЫ**

Обозначение НТД, на который дана ссылка	Номер раздела
ГОСТ 9289—78	Разд. 1

Редактор *Т. П. Шашина*
Технический редактор *И. Н. Дубина*
Корректор *Е. И. Евтеева*

gost.e-ecolog.ru

Подп в печ 24 05 88 0,5 усл п л 0,5 усл кр отт 0,23 уч-изд л
Тираж 6 000 Цена 3 коп

Ордена «Знак Почета» Издательство стандартов, 123840, Москва ГСП, Новопресненский пер , 3
Тип «Московский печатник» Москва, Лялин пер , 6 Зак 2244