ГОСУДАРСТВЕННЫЙ СТАНДАРТ
СОЮЗА ССР

# ШКУРКИ МЕХОВЫЕ И ОВЧИНА ШУБНАЯ ВЫДЕЛАННЫЕ КРАШЕНЫЕ

## МЕТОД ОПРЕДЕЛЕНИЯ УСТОЙЧИВОСТИ ОКРАСКИ К ТРЕНИЮ

**ГОСТ 9210—77**

Издание официальное

ГОСУДАРСТВЕННЫЙ КОМИТЕТ СССР ПО СТАНДАРТАМ
*Москва*

gost.e-ecolog.ru

УДК 675.03:667.613.2/4:006.354 Группа М29

ГОСУДАРСТВЕННЫЙ СТАНДАРТ СОЮЗА ССР

# ШКУРКИ МЕХОВЫЕ И ОВЧИНА ШУБНАЯ ВЫДЕЛАННЫЕ КРАШЕНЫЕ

## Метод определения устойчивости окраски к трению

Fur skins and packer pelts dressing and coloured. Determination of colour resistance to friction

**ГОСТ 9210—77***

**Взамен ГОСТ 9210—59**

ОКСТУ 8909

**Постановлением Государственного комитета стандартов Совета Министров СССР от 25 ноября 1977 г. № 2756 срок введения установлен**

**с 01.01.79**

**Проверен в 1983 г. Постановлением Госстандарта от 30.05.83 № 2439 срок действия продлен**

**до 01.01.89**

**Несоблюдение стандарта преследуется по закону**

Настоящий стандарт распространяется на выделанные крашеные меховые шкурки и шубную овчину и устанавливает метод определения устойчивости окраски волосяного покрова и кожевой ткани к сухому и влажному трению.

## 1. МЕТОД ОТБОРА ОБРАЗЦОВ

1.1. Отбор образцов — по ГОСТ 9209—77.

## 2. АППАРАТУРА, МАТЕРИАЛЫ И РЕАКТИВЫ

2.1. Для проведения испытания применяют:

прибор типа ПОМ (см. чертеж);

шкалу серых эталонов для определения степени закрашивания отрезков белых материалов по ГОСТ 9733—61;

миткаль отбеленный по ГОСТ 9858—75;

ткани хлопчатобумажные миткалевой группы отбеленные по ГОСТ 7138—83.

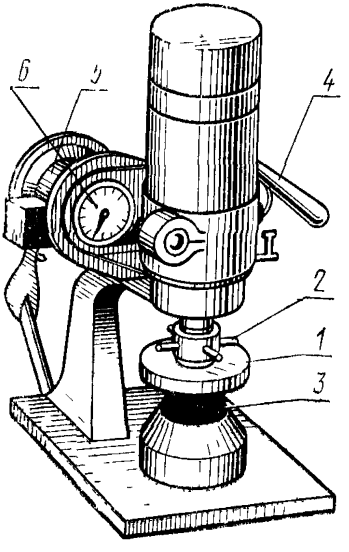


*1*—патрон, *2*—гайка; *3*—подушка, *4* рукоятка *5*—мотор; *6*—счетчик

**Издание официальное** ★ **Перепечатка воспрещена**

* *Переиздание май 1984 г. с Изменением № 1, утвержденным в мае 1983 г. (ИУС 9—83)*

© Издательство стандартов, 1984

бумагу фильтровальную по ГОСТ 12026—76;
воду дистиллированную по ГОСТ 6709—72.
**(Измененная редакция, Изм. № 1).**

## 3. ПОДГОТОВКА К ИСПЫТАНИЮ

3.1. Отбеленный миткаль для освобождения от аппрета кипятят в дистиллированной воде в течение 1,5 ч. На 1 м миткаля берут 2 л воды.

После кипячения миткаль промывают проточной водой в течение 1 ч.

Промытый миткаль отжимают и сушат в расправленном виде, проглаживают утюгом и разрезают на куски размером 65×125 мм.
**(Измененная редакция, Изм. № 1).**

3.2. Куски миткаля, используемые при испытании устойчивости окраски меховых шкурок к влажному трению, непосредственно перед испытанием помещают в стакан с дистиллированной водой и хорошо смачивают. Каждый кусок миткаля отжимают между сложенным вдвое листом фильтровальной бумаги и сразу же используют его для испытания.

## 4. ПРОВЕДЕНИЕ ИСПЫТАНИЯ

4.1. Испытание устойчивости окраски к сухому трению

4.1.1. В зазор патрона прибора типа ПОМ вкладывают кусок миткаля размером 65×125 мм и закрепляют поворотом гайки *2*.

Шкурку или образец помещают на подушку из губчатой резины вверх кожевой тканью при испытании кожевой ткани или вверх волосяным покровом при испытании волосяного покрова.

На шкурку рукояткой *4* опускают патрон *1* и включают мотор *5*.

Число оборотов контролируют по счетчику *6*.

При испытании волосяного покрова меховых шкурок патрону дают вращение 150 оборотов в одну и 150 оборотов в другую сторону.

При испытании волосяного покрова шубной овчины патрону дают вращение 25 оборотов в одну и 25 оборотов в другую сторону.

При испытании кожевой ткани патрону дают вращение 25 оборотов в одну сторону.
**(Измененная редакция, Изм. № 1).**

4.2. Испытание устойчивости окраски к влажному трению

4.2.1. Кусок миткаля, подготовленный, как указано в п. 3.2, вкладывают в зазор патрона *1* и проводят испытание, как указано в п. 4.1.1.

При испытании волосяного покрова меховых шкурок патрону дают вращение 75 оборотов в одну и 75 оборотов в другую сторону.

При испытании волосяного покрова шубной овчины патрону дают вращение 25 оборотов в одну сторону.

При испытании кожевой ткани патрону дают вращение 12 оборотов в одну сторону.

После испытания кусок миткаля высушивают на воздухе.

## 5. ОБРАБОТКА РЕЗУЛЬТАТОВ

5.1. Оценку полученных при испытании на миткале пятен производят при рассеянном свете или лампе дневного света. Шкалу эталонов располагают в той же плоскости, что и образцы.

**(Измененная редакция, Изм. № 1).**

5.2—5.5. **(Исключены, Изм. № 1).**

5.6. Пятно на миткале оценивают сравнением контраста этого пятна и белого миткаля с контрастами шкалы серых эталонов.

5.7. Устойчивость окраски к трению оценивают баллом той пары эталонов серой шкалы, контраст которой одинаков с контрастом полученного при испытании пятна и белого миткаля.

5.8. За окончательный результат испытания принимают минимальный балл на миткале, полученный при испытании всех шкурок или образцов.

5.9. **(Исключен, Изм. № 1).**

Редактор *В. Н Шалаева*
Техническ[illegible]лактор *Ф Н Шрайбштейн*
К[illegible] *Л В Вейнберг*

Сдано в наб 13 01 84 [illegible] в [illegible] п л 0,25 усл кр отт 0,17 уч изд л [illegible] 3 коп

Ордена «Знак[illegible]ета» Изда[illegible]дартов, 123840, Москва, ГСП, Новопрес[illegible]ер, д 3
[illegible] типография Издательст[illegible]дартов ул Миндауго, 12/11 Зак 1948

gost.e-ecolog.ru