ГОСТ 9059—69

МЕЖГОСУДАРСТВЕННЫЙ СТАНДАРТ

ВТУЛКИ К Г-ОБРАЗНЫМ ПРИХВАТАМ

КОНСТРУКЦИЯ

Издание официальное

БЗ 4—2004

ИПК ИЗДАТЕЛЬСТВО СТАНДАРТОВ
Москва

gost.e-ecolog.ru

УДК 621.9-229.211.6:006.354

Группа Г27
7030-0450

М Е Ж Г О С У Д А Р С Т В Е Н Н Ы Й С Т А Н Д А Р Т

ВТУЛКИ к Г-ОБРАЗНЫМ ПРИХВАТАМ

Конструкция

Bushes for hook clamp straps. Construction

ГОСТ 9059—69

Взамен ГОСТ 9059—59

МКС 25.060.20

Постановлением Комитета стандартов, мер и измерительных приборов при Совете Министров СССР от 13 июня 1969 г. № 680 дата введения установлена

01.07.70

Ограничение срока действия снято Постановлением Госстандарта СССР от 20.04.89 № 1029

Настоящий стандарт распространяется на втулки к Г-образным прихватам, предназначенным для станочных приспособлений.

1. Конструкция и размеры втулок должны соответствовать указанным на чертеже и в таблице.

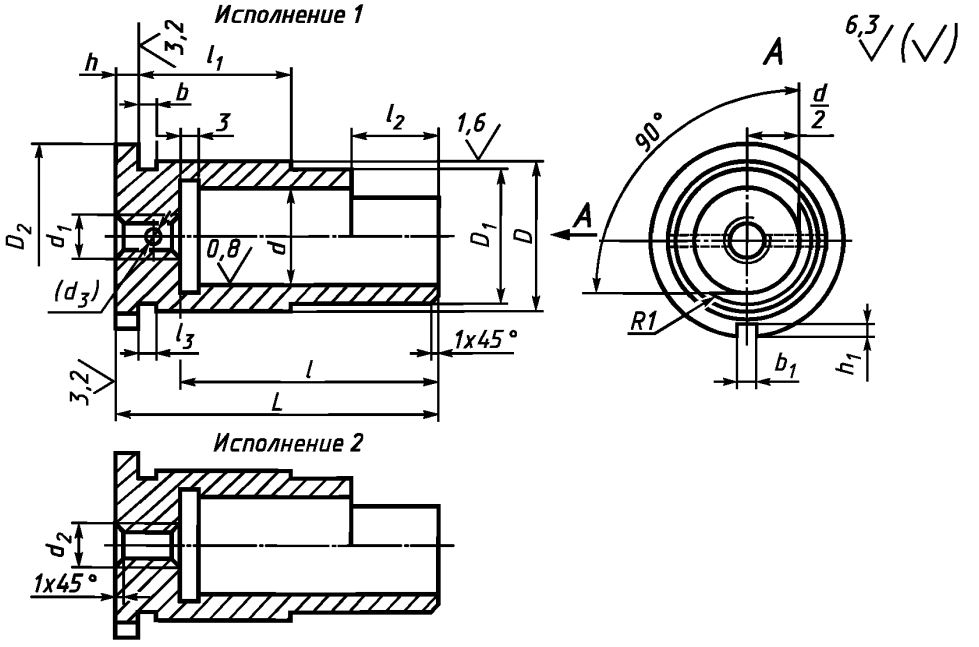

Примечание. Размер в скобках — после сборки. Отверстие d_3 под штифт развернуть с полем допуска К7.

Издание официальное **Перепечатка воспрещена**

Издание (ноябрь 2004 г.) с Изменениями № 1, 2, утвержденными в июне 1980 г., апреле 1989 г. (ИУС 9—80, 7—89).

© ИПК Издательство стандартов, 2004

Размеры в мм

Обозначение втулок	Применяемость	Исполнение	d H8	l	L	D n6	D_1	D_2	d_1	d_2	d_3	l_1	l_2	l_3	b	b_1	h	h_1	Масса, кг ≈
7030-0451		1	16	30	40	22	21,5	28	M6	—	2	22	12	2	3	4	3	2,5	0,065
0452		2							—	6,6	—			—					0,064
0453		1		38	48				M6	—	2		14	2					0,074
0454		2							—	6,6	—			—					0,073
0455		1	20		50	28	27,5	36	M8	—	3	28		3			4	3,5	0,134
0456		2							—	9,0	—			—					0,133
0457		1		48	60				M8	—	3		16	3					0,151
0458		2							—	9,0	—			—					0,150
0459		1	25		63	36	35,5	45	M10	—	3	36	18	3			5		0,283
0460		2							—	11,0	—			—					0,280
0461		1		60	75				M10	—	3		20	3					0,324
0462		2							—	11,0	—			—					0,322
0463		1	32		78	45	44,5	55	M12	—	4	45	22	3		5	6	4,0	0,503
0464		2							—	13,0	—			—					0,500
0465		1		75	92				M12	—	4		26	3					0,589
0466		2							—	13,0	—			—					0,587
0467		1	36		95	50	49,0	60	M16	—	5	50	28	3				4,5	0,732
0468		2							—	17,0	—			—					0,728
0469		1		95	115				M16	—	5		32	3					0,850
0470		2							—	17,0	—			—					0,846
0471		1	40	90		55	54,0	70	M20	—	6	60	34	5	5	6	8	5,5	1,088
0472		2							—	22,0	—			—					1,073
0473		1		105	135				M20	—	6		38	5					1,270
0474		2							—	22,0	—			—					1,251
0475		1	50		140	70	69,0	85	M24	—	6	80		5					2,264
0476		2							—	26,0	—			—					2,232
0477		1		125	160				M24	—	6		42	5					2,511
7030-0478		2							—	26,0	—			—					2,479

Пример условного обозначения втулки к Г-образному прихвату исполнения 1, размерами d = 16 мм, l = 30 мм:

Втулка 7030-0451 ГОСТ 9059—69

(Измененная редакция, Изм. № 1, 2).

2. Материал — сталь марки 45 по ГОСТ 1050—88. Допускается замена на сталь других марок с механическими свойствами не ниже, чем у стали марки 45.

3. Твердость — 31,5 ... 36,5 $HRC_э$.

4. Неуказанные предельные отклонения размеров: H14, h14, $\pm \frac{t_2}{2}$.

(Измененная редакция, Изм. № 1, 2).

5. Резьба метрическая — по ГОСТ 24705—81. Поле допуска резьбы — 6H по ГОСТ 16093—81.

(Измененная редакция, Изм. № 2).

6. Размеры фасок для резьбы — по ГОСТ 10549—80.

7. Канавки для выхода шлифовального круга — по ГОСТ 8820—69.

8. **(Исключен, Изм. № 1).**

9. Покрытие — Хим. Окс. прм (обозначение покрытия — по ГОСТ 9.306—85). По соглашению с потребителем допускается применение защитных покрытий других видов.

10. Маркировать: наименование изделия, его обозначение, обозначение настоящего стандарта и товарный знак предприятия-изготовителя. Маркировку нанести на тару или упаковку для партии втулок одного типоразмера.

Редактор *В.П. Огурцов*
Технический редактор *Л.А. Гусева*
Корректор *А.С. Черноусова*
Компьютерная верстка *С.В. Рябовой*

Изд. лиц. № 02354 от 14.07.2000. Подписано в печать 06.12.2004. Усл.печ.л. 0,47. Уч.-изд.л. 0,30.
Тираж 160 экз. С 4660. Зак. 1121.

ИПК Издательство стандартов, 107076 Москва, Колодезный пер., 14.
gost.e-ecolog.ru e-mail: gost.e-ecolog.ru
Набрано в Издательстве на ПЭВМ
Отпечатано в филиале ИПК Издательство стандартов — тип. “Московский печатник”, 105062 Москва, Лялин пер., 6.
Плр № 080102

gost.e-ecolog.ru