УДК 621.9-229:006.354

Группа Г27
7006-1100

МЕЖГОСУДАРСТВЕННЫЙ СТАНДАРТ

ВИНТЫ НАЖИМНЫЕ С ЦИЛИНДРИЧЕСКИМ КОНЦОМ И ШЕСТИГРАННЫМ УГЛУБЛЕНИЕМ «ПОД КЛЮЧ» ДЛЯ СТАНОЧНЫХ ПРИСПОСОБЛЕНИЙ

Конструкция

Hexagon socket dog point pressure screws for machine retaining devices. Design

ГОСТ 9051—68*

Взамен ГОСТ 9051—59

Утвержден Комитетом стандартов, мер и измерительных приборов при Совете Министров СССР 2 января 1968 г.
Дата введения установлена

01.01.69

Постановлением Госстандарта от 16.05.89 № 1237 снято ограничение срока действия

1. Конструкция и размеры нажимных винтов с цилиндрическим концом и шестигранным углублением «под ключ» должны соответствовать указанным на чертеже и в таблице.

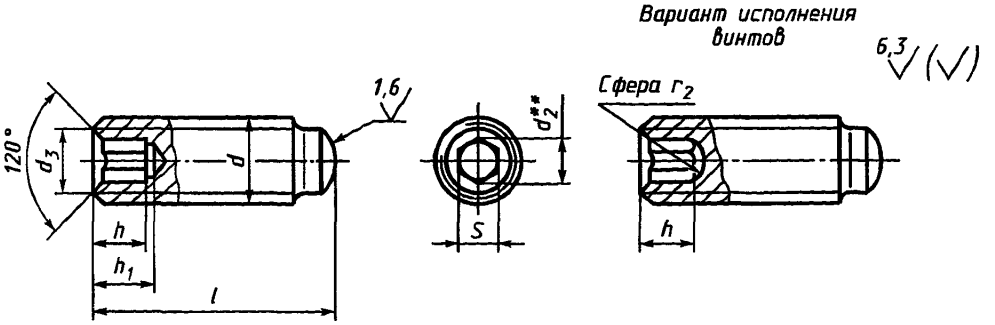

** Размер для справок.

Размеры в мм

Обозначение винтов	Применяемость	d	l	S	d_2	d_3	h	h_1	r_2	Масса, кг
7006-1101		М6	8	3	3,5	3,8	3,5	4	2,3	0,0010
1102			10							0,0014
1103			12							0,0020
1104			14							0,0023
1105			16							0,0026
1106			20							0,003
7006-1107			25							0,004

Издание официальное **Перепечатка воспрещена**

** Переиздание (декабрь 1998 г.) с Изменениями № 1, 2, утвержденными в июне 1980 г., мае 1989 г. (ИУС 9—80, 8—89)*

gost.e-ecolog.ru

Продолжение

Размеры в мм

Обозначение винтов	Применяемость	d	l	S	d_2	d_3	h	h_1	r_2	Масса, кг
7006-1108		M8	10	4	4,6	5,0	4,0	5	3,0	0,002
1109			12							0,0028
1110			14							0,003
1111			16							0,004
1112			20							0,005
1113			25							0,007
1114			30							0,008
1115		M10	12	5	5,8	6,0	5,0	6	4,0	0,004
1116			14							0,005
1117			16							0,006
1118			20							0,008
1119			25							0,011
1120			30							0,013
1121			35							0,016
1122			40							0,018
1123		M12	16	6	6,9	7,0	7,0	8	4,75	0,008
1124			20							0,011
1125			25							0,015
1126			30							0,018
1127			35							0,022
1128			40							0,025
1129			45							0,029
1130			50							0,033
1131		M16	25	8	9,2	9,5	9,0	10	6,5	0,026
1132			30							0,033
1133			35							0,040
1134			40							0,046
1135			45							0,053
1136			50							0,060
1137			55							0,066
1138			60							0,073
1139			70							0,086
1140		M20	30	10	11,5	12,0	11,0	13	8,5	0,049
1141			35							0,059
1142			40							0,070
1143			45							0,080
1144			50							0,090
1145			55							0,101
1146			60							0,111
1147			70							0,132
7006-1148			80							0,153

Продолжение

Размеры в мм

Обозначение винтов	Применяемость	d	l	S	d_2	d_3	h	h_1	r_2	Масса, кг
7006-1149		M24	35	12	13,8	14,0	13,0	15	9,5	0,086
1150			40							0,101
1151			45							0,116
1152			50							0,131
1153			55							0,146
1154			60							0,161
1155			70							0,191
1156			80							0,221
1157			90							0,251
1158			100							0,281
1159		M30	45	14	16,2	17,0	16,0	18	11,0	0,177
1160			50							0,201
1161			55							0,225
1162			60							0,249
1163			70							0,296
1164			80							0,343
1165			90							0,390
1166			100							0,438
1167			110							0,485
7006-1168			125							0,556

Пример условного обозначения нажимного винта с цилиндрическим концом и шестигранным углублением «под ключ» размерами d = М6, l = 8 мм:

Винт 7006-1101 ГОСТ 9051—68

(Измененная редакция, Изм. № 1, 2).

2. Материал — сталь марки 45 по ГОСТ 1050—88. Допускается замена на сталь других марок с механическими свойствами не ниже, чем у стали марки 45.

3. Твердость — 35,0 ... 39,5 $HRC_э$.

(Измененная редакция, Изм. № 2).

3а. Предельные отклонения размера S — по ГОСТ 6424—73.

(Введен дополнительно, Изм. № 2).

4. Неуказанные предельные отклонения размеров: H14, h14, $\pm\frac{t_2}{2}$.

(Измененная редакция, Изм. № 2).

5. Резьба метрическая — по ГОСТ 24705—81. Поле допуска резьбы — 6g по ГОСТ 16093—81.

4, 5. **(Измененная редакция, Изм. № 1, 2).**

5а. Размеры фасок для резьбы — по ГОСТ 10549—80.

5б. Размеры концов винтов — по ГОСТ 12414—94.

5а, 5б. **(Введены дополнительно, Изм. № 1).**

6. Покрытие — Хим. Окс. прм (обозначение покрытия — по ГОСТ 9.306—85).

По соглашению сторон допускается применение защитных покрытий других видов.

7. Остальные технические требования — по ГОСТ 1759.0—87.

8. Маркировать по ГОСТ 18160—72.

9. Пример применения нажимных винтов с цилиндрическим концом и шестигранным углублением «под ключ» указан в приложении.

(Введен дополнительно, Изм. № 2).

ПРИЛОЖЕНИЕ
Справочное

ПРИМЕР ПРИМЕНЕНИЯ НАЖИМНЫХ ВИНТОВ С ЦИЛИНДРИЧЕСКИМ КОНЦОМ И ШЕСТИГРАННЫМ УГЛУБЛЕНИЕМ «ПОД КЛЮЧ»

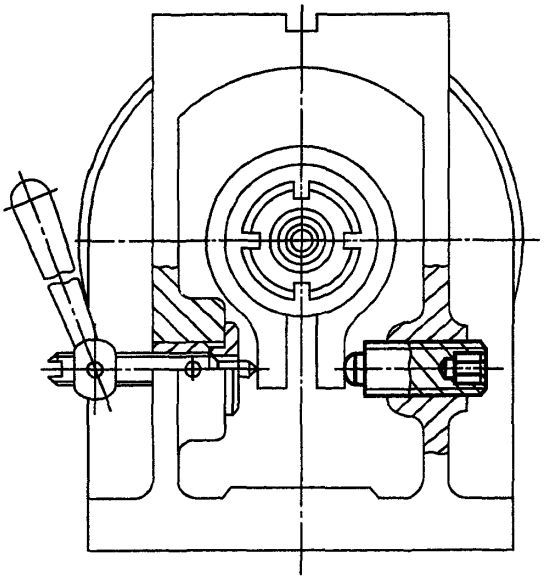

gost.e-ecolog.ru