ГОСТ 8642—68

МЕЖГОСУДАРСТВЕННЫЙ СТАНДАРТ

ТРУБЫ СТАЛЬНЫЕ ОВАЛЬНЫЕ

СОРТАМЕНТ

Издание официальное

БЗ 11—2000

ИПК ИЗДАТЕЛЬСТВО СТАНДАРТОВ
Москва

gost.e-ecolog.ru

УДК 621.643.23:006.354 Группа В62

МЕЖГОСУДАРСТВЕННЫЙ СТАНДАРТ

ТРУБЫ СТАЛЬНЫЕ ОВАЛЬНЫЕ

Сортамент

Oval steel tubes. Range

ГОСТ 8642—68

Взамен ГОСТ 8642—57

МКС 23.040.10
ОКП 13 4400, 13 5100, 13 7300

Утвержден Комитетом стандартов, мер и измерительных приборов при Совете Министров СССР 25 апреля 1968 г. Дата введения установлена 01.01.69

Ограничение срока действия снято Постановлением Госстандарта СССР от 11.06.91 № 851

1. Настоящий стандарт распространяется на стальные бесшовные и электросварные холоднотянутые овальные трубы.

2. Форма и размеры труб должны соответствовать указанным на чертеже и в таблице.

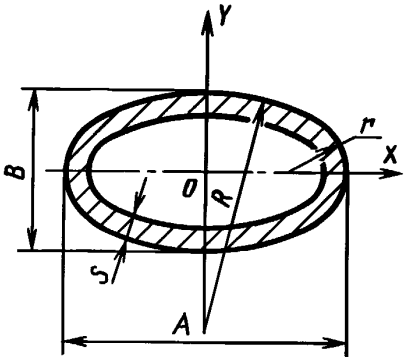

(Измененная редакция, Изм. № 1).

3. Длина труб и предельные отклонения по форме и размерам должны соответствовать ГОСТ 8639—82.

4. Технические требования должны соответствовать ГОСТ 13663—86.

Издание официальное **Перепечатка воспрещена**

Издание (декабрь 2003 г.) с Изменением № 1, утвержденным в августе 1986 г. (ИУС 11—86).

©ИПК Издательство стандартов, 2004

Размеры, мм

A	B	s	R	r	Площадь сечения, см^2	Масса 1 м, кг	Момент инерции, см^4 ≈		Момент сопротивления, см^3 ≈	
							I_x	I_y	W_x	W_y
6	3	0,5	5,42	1,03	0,0653	0,0513	0,000608	0,00208	0,00405	0,00694
7	3	0,5	7,37	0,98	0,0747	0,0587	0,000712	0,00321	0,00474	0,00918
8	4	0,5 0,8 1,0 1,2	7,23	1,45	0,0898 0,136 0,164 0,189	0,0705 0,107 0,129 0,148	0,00161 0,00211 0,00230 0,00242	0,00533 0,00743 0,00847 0,00926	0,00808 0,0105 0,0115 0,0121	0,0133 0,0186 0,0212 0,0231
9	3	0,5 0,8	12,24	0,92	0,0939 0,143	0,0737 0,112	0,000917 0,00113	0,00658 0,00920	0,00612 0,00751	0,0146 0,0204
10	5	0,5 0,8 1,0 1,2	9,04	1,73	0,114 0,175 0,213 0,248	0,0897 0,136 0,167 0,194	0,00338 0,00460 0,00515 0,00555	0,0109 0,0156 0,0181 0,0202	0,0135 0,0184 0,0206 0,0222	0,0218 0,0313 0,0363 0,0405
	7	0,5 0,8 1,0 1,2	6,62	2,8	0,127 0,196 0,238 0,278	0,0997 0,154 0,187 0,219	0,00732 0,0104 0,0119 0,0132	0,0132 0,0190 0,0222 0,0250	0,0209 0,0296 0,0342 0,0378	0,0263 0,0381 0,0445 0,0499
12	4	0,5 0,8 1,0 1,2	16,32	1,22	0,128 0,196 0,240 0,280	0,100 0,154 0,188 0,220	0,00243 0,00319 0,00349 0,00367	0,0165 0,0239 0,0279 0,0313	0,0122 0,0159 0,0174 0,0184	0,0275 0,0398 0,0470 0,0521
	6	0,5 0,8 1,0 1,2	10,85	2,07	0,139 0,214 0,261 0,306	0,109 0,168 0,205 0,240	0,00613 0,00856 0,00976 0,0107	0,0194 0,0284 0,0334 0,0376	0,0204 0,0285 0,0325 0,0357	0,0324 0,0473 0,0556 0,0628
14	7	0,5 0,8 1,0 1,2	12,66	2,42	0,163 0,253 0,310 0,365	0,128 0,199 0,244 0,286	0,0100 0,0143 0,0165 0,0183	0,0315 0,0466 0,0554 0,0630	0,0286 0,0401 0,0472 0,0524	0,0450 0,0666 0,0791 0,0900
16	8	0,5 0,8 1,0 1,2	14,47	2,8	0,187 0,292 0,359 0,424	0,147 0,230 0,282 0,333	0,0153 0,0222 0,0259 0,0291	0,0479 0,0716 0,0854 0,0979	0,0384 0,0555 0,0650 0,0726	0,0598 0,0895 0,107 0,122
	10	0,5 0,8 1,0 1,2	11,73	3,79	0,200 0,312 0,384 0,453	0,157 0,245 0,301 0,355	0,0251 0,0369 0,0437 0,0496	0,0536 0,0805 0,0963 0,110	0,0502 0,0739 0,0874 0,0991	0,0670 0,100 0,120 0,138
	12	0,5 0,8 1,0 1,2	10,0	5,00	0,213 0,334 0,411 0,486	0,168 0,262 0,323 0,382	0,0379 0,0564 0,0671 0,0768	0,0599 0,0901 0,108 0,124	0,0631 0,0939 0,112 0,128	0,0749 0,1126 0,135 0,156

Размеры, мм

Продолжение

A	*B*	*s*	*R*	*r*	Площадь сечения, см²	Масса 1 м, кг	Момент инерции, см⁴ ≈		Момент сопротивления, см³ ≈	
							I_x	I_y	W_x	W_y
18	6	0,5 0,8 1,0 1,2	24,48	1,84	0,196 0,305 0,375 0,443	0,153 0,240 0,295 0,348	0,00913 0,0128 0,0147 0,0161	0,0588 0,0881 0,105 0,120	0,0304 0,0427 0,0489 0,0538	0,0654 0,0979 0,117 0,134
	8	0,5 0,8 1,0 1,2	18,28	2,65	0,206 0,322 0,396 0,468	0,161 0,253 0,311 0,368	0,0172 0,0249 0,0291 0,0326	0,0655 0,0985 0,118 0,135	0,0430 0,0622 0,0727 0,0816	0,0728 0,109 0,131 0,151
	10	0,5 0,8 1,0 1,2	14,71	3,60	0,218 0,341 0,420 0,496	0,171 0,268 0,330 0,390	0,0280 0,0413 0,0488 0,0555	0,0725 0,109 0,131 0,151	0,0559 0,0825 0,0976 0,111	0,0805 0,121 0,146 0,168
20	10	0,5 0,8 1,0 1,2	18,09	3,45	0,236 0,370 0,457 0,541	0,185 0,291 0,359 0,424	0,0309 0,0457 0,0541 0,0615	0,0953 0,145 0,174 0,201	0,0618 0,0914 0,108 0,125	0,0953 0,145 0,174 0,201
	11	0,5 0,8 1,0 1,2	16,50	3,94	0,242 0,380 0,469 0,555	0,190 0,298 0,368 0,436	0,0383 0,0568 0,0674 0,0770	0,100 0,152 0,183 0,212	0,0696 0,105 0,122 0,139	0,100 0,152 0,183 0,212
	12	0,8 1,0 1,2 1,5	15,22	4,47	0,390 0,481 0,570 0,699	0,306 0,378 0,448 0,549	0,0688 0,0826 0,0942 0,1100	0,159 0,192 0,223 0,234	0,115 0,137 0,157 0,183	0,159 0,192 0,223 0,264
	14	0,8 1,0 1,2 1,5	13,25	5,61	0,411 0,508 0,602 0,738	0,323 0,399 0,473 0,580	0,0976 0,1170 0,1350 0,1560	0,174 0,210 0,244 0,290	0,139 0,167 0,193 0,227	0,174 0,210 0,244 0,290
22	14	0,8 1,0 1,2 1,5	15,86	5,36	0,439 0,543 0,644 0,791	0,345 0,426 0,506 0,621	0,106 0,127 0,147 0,173	0,221 0,268 0,312 0,373	0,151 0,182 0,210 0,247	0,201 0,244 0,284 0,339
25	8	0,8 1,0 1,2 1,5	35,47	2,43	0,429 0,530 0,629 0,772	0,337 0,416 0,494 0,606	0,0346 0,0405 0,0454 0,0515	0,245 0,296 0,344 0,410	0,0864 0,101 0,113 0,129	0,195 0,237 0,275 0,328
	10	0,8 1,0 1,2 1,5	28,22	3,21	0,445 0,551 0,653 0,802	0,350 0,433 0,513 0,630	0,0570 0,0675 0,0769 0,0887	0,265 0,321 0,374 0,446	0,114 0,135 0,154 0,177	0,211 0,257 0,299 0,357
	12	0,8 1,0 1,2 1,5	23,53	4,08	0,464 0,573 0,680 0,836	0,354 0,450 0,534 0,656	0,0851 0,101 0,117 0,136	0,286 0,347 0,404 0,484	0,142 0,169 0,194 0,227	0,229 0,278 0,323 0,387

Размеры, мм

Продолжение

A	*B*	*s*	*R*	*r*	Площадь сечения, см²	Масса 1 м, кг	Момент инерции, см⁴ ≈		Момент сопротивления, см³ ≈	
							I_x	I_y	W_x	W_y
25	16	0,8 1,0 1,2 1,5	17,93	6,14	0,503 0,623 0,740 0,911	0,395 0,489 0,581 0,715	0,161 0,194 0,225 0,268	0,331 0,403 0,471 0,564	0,201 0,243 0,282 0,334	0,265 0,322 0,376 0,352
28	12	0,8 1,0 1,2 1,5	29,48	3,93	0,508 0,623 0,748 0,920	0,399 0,494 0,587 0,723	0,0956 0,114 0,130 0,152	0,387 0,471 0,550 0,661	0,158 0,189 0,217 0,254	0,277 0,337 0,393 0,472
30	10	0,8 1,0 1,2 1,5	40,81	3,06	0,522 0,647 0,768 0,947	0,410 0,507 0,603 0,743	0,0682 0,0810 0,0923 0,106	0,438 0,533 0,623 0,748	0,136 0,162 0,184 0,213	0,292 0,355 0,415 0,499
	12	0,8 1,0 1,2 1,5	33,86	3,85	0,539 0,667 0,793 0,973	0,423 0,524 0,623 0,767	0,102 0,121 0,139 0,163	0,467 0,569 0,665 0,800	0,169 0,202 0,233 0,272	0,311 0,379 0,444 0,534
	16	0,8 1,0 1,2 1,5	25,5	5,66	0,576 0,714 0,848 1,050	0,452 0,560 0,666 0,821	0,191 0,230 0,267 0,318	0,529 0,646 0,757 0,913	0,238 0,288 0,394 0,397	0,353 0,431 0,504 0,608
	20	0,8 1,0 1,2 1,5	20,75	7,82	0,617 0,765 0,910 1,120	0,484 0,600 0,714 0,882	0,312 0,380 0,443 0,530	0,597 0,780 0,856 1,030	0,312 0,380 0,443 0,530	0,398 0,486 0,571 0,689
32	18	0,8 1,0 1,2 1,5 2,0	25,86	6,51	0,624 0,774 0,921 1,140 1,480	0,490 0,607 0,723 0,893 1,160	0,262 0,318 0,371 0,443 0,547	0,664 0,812 0,953 1,150 1,450	0,292 0,354 0,415 0,492 0,608	0,415 0,507 0,595 0,720 0,908
34	16	0,8 1,0 1,2 1,5 2,0	32,63	5,41	0,634 0,787 0,937 1,160 1,510	0,498 0,618 0,736 0,908 1,190	0,214 0,260 0,302 0,359 0,440	0,735 0,900 1,060 1,270 1,610	0,268 0,325 0,377 0,448 0,550	0,432 0,529 0,621 0,752 0,949
36	12	0,8 1,0 1,2 1,5	48,97	3,67	0,631 0,782 0,931 1,150	0,495 0,614 0,731 0,903	0,122 0,146 0,168 0,196	0,770 0,942 1,10 1,340	0,203 0,244 0,280 0,328	0,428 0,523 0,514 0,743
	16	0,8 1,0 1,2 1,5	36,56	5,31	0,664 0,825 0,982 1,210	0,522 0,647 0,771 0,953	0,227 0,275 0,319 0,380	0,856 1,050 1,230 1,490	0,284 0,346 0,399 0,474	0,475 0,582 0,684 0,829

Размеры, мм

Продолжение

A	*B*	*s*	*R*	*r*	Площадь сечения, см²	Масса 1 м, кг	Момент инерции, см⁴ ≈		Момент сопротивления, см³ ≈	
							I_x	I_y	W_x	W_y
36	20	0,8 1,0 1,2 1,5 2,0	29,43	7,20	0,703 0,872 1,040 1,280 1,680	0,552 0,685 0,815 1,00 1,320	0,368 0,448 0,524 0,628 0,783	0,948 1,160 1,370 1,660 2,10	0,368 0,448 0,524 0,628 0,783	0,527 0,646 0,760 0,922 1,170
38	25	1,0 1,2 1,5 2,0	26,60	9,72	0,972 1,160 1,430 1,880	0,763 0,910 1,130 1,480	0,771 0,905 1,090 1,380	1,60 1,770 2,160 2,760	0,616 0,724 0,875 1,10	0,793 0,935 1,140 1,450
40	20	1,0 1,2 1,5 2,0	36,18	6,91	0,945 1,130 1,390 1,830	0,742 0,885 1,090 1,480	0,495 0,579 0,695 0,866	1,580 1,80 2,190 2,790	0,495 0,579 0,695 0,866	0,765 0,902 1,10 1,40
42	32	1,0 1,2 1,5 2,0	25,90	13,40	1,140 1,360 1,680 2,21	0,893 1,070 1,320 1,740	1,460 1,720 2,090 2,660	2,240 2,650 3,230 4,150	0,910 1,070 1,310 1,660	1,070 1,260 1,540 1,980
45	18	1,0 1,2 1,5 2,0	50,19	5,78	1,020 1,210 1,60 1,970	0,798 0,952 1,180 1,550	0,442 0,515 0,615 0,764	2,00 2,360 2,890 3,680	0,491 0,573 0,685 0,849	0,890 1,050 1,290 1,640
	20	1,0 1,2 1,5 2,0	45,70	6,63	1,040 1,240 1,53 2,01	0,815 0,973 1,20 1,58	0,555 0,649 0,779 0,972	2,080 2,470 3,01 3,85	0,555 0,649 0,779 0,972	0,929 1,090 1,34 1,71
	22	1,0 1,2 1,5 2,0	41,60	7,54	1,06 1,27 1,57 2,06	0,833 0,994 1,230 1,610	0,682 0,799 0,963 1,210	2,18 2,57 3,14 4,01	0,620 0,726 0,875 1,090	0,968 1,140 1,390 1,780
	25	1,0 1,2 1,5 2,0	36,79	9,00	1,10 1,31 1,62 2,13	0,862 1,030 1,270 1,670	0,90 1,06 1,28 1,61	2,31 2,73 3,34 4,28	0,719 0,845 1,020 1,290	1,02 1,21 1,48 1,90
	28	1,0 1,2 1,5 2,0	33,12	10,06	1,14 1,35 1,68 2,21	0,892 1,060 1,320 1,730	1,15 1,35 1,64 2,09	2,46 2,90 3,52 4,55	0,823 0,968 1,170 1,490	1,09 1,29 1,58 2,02
50	25	1,0 1,2 1,5 2,0	45,22	8,64	1,19 1,42 1,76 2,32	0,934 1,110 1,380 1,820	0,994 1,170 1,410 1,780	3,04 3,60 4,40 5,66	0,795 0,934 1,130 1,420	1,22 1,44 1,76 2,26

Размеры, мм

Продолжение

A	*B*	*s*	*R*	*r*	Площадь сечения, см^2	Масса 1 м, кг	Момент инерции, см^4 ≈		Момент сопротивления, см^3 ≈	
							I_x	I_y	W_x	W_y
50	28	1,0 1,2 1,5 2,0	40,57	10,11	1,23 1,46 1,81 2,38	0,962 1,140 1,420 1,870	1,27 1,49 1,81 2,30	3,21 3,80 4,65 5,99	0,906 1,060 1,290 1,640	1,28 1,52 1,86 2,39
	32	1,0 1,2 1,5 2,0	35,87	12,27	1,27 1,52 1,89 2,49	1,00 1,19 1,48 1,95	1,69 2,00 2,43 3,11	3,45 4,08 5,00 6,44	1,06 1,25 1,52 1,94	1,38 1,63 2,00 2,58
	36	1,0 1,2 1,5 2,0	32,35	14,66	1,33 1,59 1,97 2,60	1,04 1,24 1,54 2,64	2,19 2,59 3,17 4,06	3,69 4,37 5,36 6,92	1,22 1,44 1,76 2,25	1,47 1,75 2,14 2,76
52	16	1,0 1,2 1,5 2,0	76,85	4,81	1,13 1,35 1,67 2,19	0,887 1,050 1,310 1,720	0,396 0,460 0,548 0,674	2,86 3,38 4,13 5,30	0,495 0,575 0,685 0,842	1,00 1,30 1,59 2,00
	20	1,0 1,2 1,5 2,0	61,08	6,35	1,17 1,39 1,73 2,28	0,910 1,090 1,860 1,78	0,639 0,747 0,898 1,12	3,08 3,64 4,45 5,72	0,639 0,747 0,898 1,12	1,18 1,40 1,71 2,20
	25	1,0 1,2 1,5 2,0	48,86	8,51	1,22 1,46 1,81 2,39	0,963 1,15 1,42 1,87	1,03 1,21 1,46 1,85	3,37 3,99 4,88 6,28	0,825 0,969 1,170 1,480	1,29 1,53 1,87 2,41
55	25	1,0 1,2 1,5 2,0	54,62	8,35	1,28 1,53 1,90 2,50	1,00 1,20 1,49 1,96	1,08 1,27 1,54 1,95	3,90 4,62 5,67 7,31	0,871 1,020 1,230 1,560	1,42 1,68 2,06 2,65
	32	1,2 1,5 2,0 2,5	43,06	11,75	1,63 2,02 2,67 3,29	1,28 1,59 2,09 2,59	2,18 2,66 3,40 4,07	5,20 6,38 8,24 9,88	1,36 1,66 2,12 2,54	1,89 2,32 2,99 3,62
	40	1,2 1,5 2,0 2,5	35,28	16,38	1,76 2,15 2,88 3,56	1,38 1,71 2,26 2,79	3,56 4,38 5,61 6,77	5,90 7,25 9,38 11,38	1,78 2,18 2,80 3,38	2,14 2,63 3,41 4,14
60	20	1,0 1,2 1,5 2,0 2,5	81,62	6,12	1,32 1,58 1,96 2,58 3,19	1,03 1,24 1,54 2,03 2,50	0,737 0,862 1,030 1,290 1,510	4,55 5,39 6,61 8,53 10,31	0,787 0,862 1,030 1,290 1,510	1,51 1,79 2,20 2,84 3,43
	25	1,0 1,2 1,5 2,0 2,5	65,00	8,12	1,37 1,64 2,04 2,69 3,32	1,08 1,29 1,60 2,11 2,61	1,18 1,39 1,68 2,13 2,53	4,92 5,83 7,16 9,25 11,20	0,947 1,11 1,34 1,70 2,02	1,64 1,94 2,38 3,08 3,73

Р а з м е р ы, мм

Продолжение

A	*B*	*s*	*R*	*r*	Площадь сечения, см²	Масса 1 м, кг	Момент инерции, см⁴ ≈		Момент сопротивления, см³ ≈	
							I_x	I_y	W_x	W_y
60	32	1,0 1,2 1,5 2,0 2,5	51,00	11,33	1,45 1,74 2,16 2,85 3,52	1,14 1,36 1,69 2,23 2,76	2,00 2,36 2,88 3,69 4,42	5,48 6,50 7,98 10,34 12,54	1,25 1,48 1,80 2,30 2,70	1,82 2,16 2,66 3,44 4,15
63	32	1,0 1,2 1,5 2,0 2,5	56,12	11,12	1,51 1,80 2,24 2,96 3,66	1,18 1,41 1,76 2,32 2,87	2,10 2,48 3,02 3,86 4,63	6,22 7,38 9,07 11,70 14,20	1,31 1,55 1,89 2,41 2,89	1,97 2,34 2,88 3,73 4,53
65	36	1,0 1,2 1,5 2,0 2,5	53,30	12,94	1,59 1,91 2,37 3,13 3,87	1,25 1,49 1,86 2,46 3,04	2,78 3,29 4,02 5,16 6,21	7,13 8,47 10,42 13,52 16,44	1,54 1,82 2,23 2,87 3,45	2,19 2,60 3,20 4,16 5,06
70	36	1,5 2,0 2,5	61,61	12,53	2,51 3,31 4,10	1,97 2,60 3,22	4,31 5,54 6,67	12,62 16,40 19,99	2,39 3,07 3,70	3,60 4,68 5,71
75	40	1,5 2,0 2,5	63,75	14,66	2,72 3,59 4,45	2,13 2,82 3,49	5,78 7,45 9,00	15,88 20,68 25,24	2,89 3,72 4,50	4,23 5,51 6,73
80	40	1,5 2,0 2,5	72,36	13,81	2,86 3,78 4,68	2,24 2,96 3,68	6,14 7,92 9,58	18,78 24,48 29,92	3,07 3,96 4,79	4,69 6,12 7,48
85	40	1,5 2,0 2,5	81,57	13,52	2,99 3,96 4,92	2,35 3,11 3,86	6,51 8,40 10,16	22,01 28,72 35,14	3,25 4,20 5,08	5,17 6,75 8,26
	50	1,5 2,0 2,5	65,88	18,45	3,18 4,21 5,22	2,49 3,30 4,10	14,52 15,65 16,60	24,49 31,99 39,19	4,20 5,44 6,64	5,76 7,52 9,22
90	32	1,5 2,0 2,5	114,56	9,95	3,01 3,98 4,94	2,36 3,12 3,87	4,28 5,48 6,58	23,55 30,73 37,59	2,67 3,42 4,11	5,23 6,82 8,35

Трубы специальных размеров

17	6,6	1,0	19,78	2,1	0,362	0,284	0,0174	0,0927	0,0527	0,109
72	22	1,5 1,7	107,18	6,6	2,34 2,64	1,83 2,07	1,53 1,69	11,30 12,67	1,39 1,54	3,14 3,52

П р и м е ч а н и е. Масса труб вычислена при плотности стали 7,85 г/см³.

Примеры условных обозначений

Труба наружными размерами $A = 16$ мм, $B = 8$ мм, толщиной стенки $s = 1{,}2$ мм, длиной кратной 1500 мм, из стали марки 10, группы В ГОСТ 13663—86

$$\textit{Труба}\quad \frac{16\times 8\times 1{,}2\times 1500\ кр\ \ ГОСТ\ \ 8642—68}{В\ 10\ ГОСТ\ 13663—86}$$

То же, мерной длиной 6000 мм:

$$\textit{Труба}\quad \frac{16\times 8\times 1{,}2\times 6000\ \ ГОСТ\ \ 8642—68}{В\ 10\ ГОСТ\ 13663—86}$$

То же, немерной длины:

$$\textit{Труба}\quad \frac{16\times 8\times 1{,}2\ \ ГОСТ\ \ 8642—68}{В\ 10\ ГОСТ\ 13663—86}\ .$$

Редактор *Р. С. Федорова*
Технический редактор *Н. С. Гришанова*
Корректор *О. Я. Чернецова*
Компьютерная верстка *Е. Н. Мартемьяновой*

Изд. лиц. № 02354 от 14.07.2000. Подписано в печать 18.02.2004. Усл. печ. л. 1,40. Уч.-изд. л. 0,85. Тираж 149 экз.
С 928. Зак. 224.

ИПК Издательство стандартов, 107076 Москва, Колодезный пер., 14.
gost.e-ecolog.ru e-mail: gost.e-ecolog.ru
Набрано в Калужской типографии стандартов на ПЭВМ.
Отпечатано в филиале ИПК Издательство стандартов — тип. «Московский печатник», 105062 Москва, Лялин пер., 6.
Плр № 080102

gost.e-ecolog.ru