ГОСУДАРСТВЕННЫЕ СТАНДАРТЫ СБОРНИК

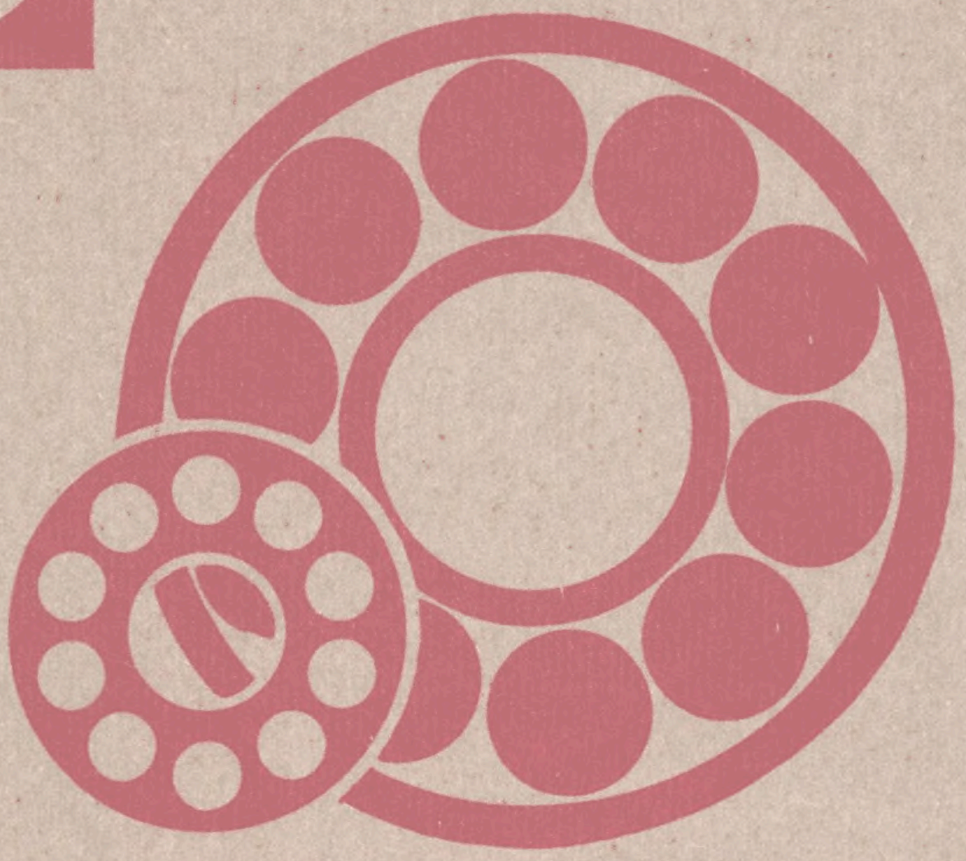

ПОДШИПНИКИ КАЧЕНИЯ

ЧАСТЬ 2

gost.e-ecolog.ru



ГОСУДАРСТВЕННЫЕ СТАНДАРТЫ
СОЮЗА ССР

ПОДШИПНИКИ КАЧЕНИЯ

ЧАСТЬ 2

Издание официальное

Москва
ИЗДАТЕЛЬСТВО СТАНДАРТОВ
1989

УДК 621.822:006.354

ОТ ИЗДАТЕЛЬСТВА

Сборник „Подшипники качения" ч. 2 содержит стандарты, утвержденные до 1 июня 1989 г.

В стандарты внесены все изменения, принятые до указанного срока.

Текущая информация о вновь утвержденных и пересмотренных стандартах, а также о принятых к ним изменениях публикуется в выпускаемом ежемесячно информационном указателе „Государственные стандарты СССР".

П $\frac{31304}{085\,(02)-89}$ – 89

© Издательство стандартов, 1989

ГОСУДАРСТВЕННЫЙ СТАНДАРТ СОЮЗА ССР

ПОДШИПНИКИ ШАРИКОВЫЕ И РОЛИКОВЫЕ ДВУХРЯДНЫЕ С ЗАКРЕПИТЕЛЬНЫМИ ВТУЛКАМИ

Типы и основные размеры

Double-row ball and roller bearings with adapter sleeves. Types and basic dimensions

ГОСТ 8545–75

Взамен ГОСТ 8545–57

Постановлением Государственного комитета стандартов Совета Министров СССР от 28 ноября 1975 г. № 3737 срок введения установлен

с 01.01.77

Проверен в 1981 г. Постановлением Госстандарта СССР от 15.12.81 № 5410 ограничение срока действия отменено

Несоблюдение стандарта преследуется по закону

1. Настоящий стандарт распространяется на двухрядные шариковые и роликовые подшипники с закрепительными втулками легкой и средней серий диаметров, предназначенные для установки их на гладких валах большой длины.

2. Стандарт устанавливает следующие типы подшипников:

11000 – шариковые радиальные сферические двухрядные;

13000 – роликовые радиальные сферические двухрядные.

3. Основные размеры подшипников типа 11000 должны соответствовать указанным на черт. 1 и в табл. 1, 2; типа 13000 – на черт. 2 и в табл. 3, 4.

Издание официальное ★

Перепечатка воспрещена

Тип 11000

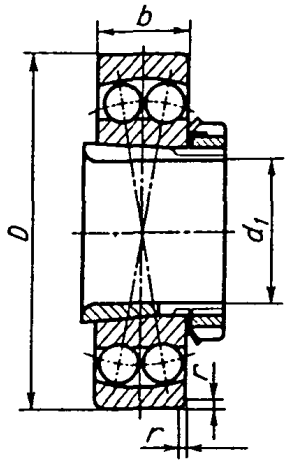

Черт. 1

Таблица 1

Легкая серия диаметров 2 и 5, серия ширин 0

мм

Обозначения подшипников для серий диаметров		d_1	D	B для серий диаметров		r
2	5			2	5	
11204	–	20	52	15	–	1,5
11205	11505	25	62	16	20	
11206	11506	30	72	17	23	2,0
11207	11507	35	80	18		
11208	11508	40	85	19		
11209	11509	45	90	20		
11210	11510	50	100	21	25	2,5
11211	–	55	110	22	–	
11212	11512	60	120	23	31	
11213	–	65	130	25	–	
11214	11514	70	140	26	33	3,0
11215	–	75	150	28	–	
11216	11516	80	160	30	40	

Продолжение табл. 1

мм

Обозначения подшипников для серий диаметров		d_1	D	B для серий диаметров		r
2	5			2	5	
11217	–	85	170	32	–	3,5
11218	11518	90	180	34	46	
11220	–	100	200	38	–	
11222	–	110	215	42	–	

Таблица 2

Средняя серия диаметров 3 и 6, серия ширин 0

мм

Обозначения подшипников для серий диаметров		d_1	D	B для серий диаметров		r
3	6			3	6	
11304	–	20	62	17	–	2,0
11305	11605	25	72	19	27	
11306	11606	30	80	21	31	2,5
11307	11607	35	90	23	33	
11308	11608	40	100	25	36	
11309	11609	45	110	27	40	3,0
11310	11610	50	120	29	43	
11311	11611	55	130	31	46	3,5
11312	11612	60	140	33	48	
11313	–	65	160	37	–	
11314	11614	70	170	39	58	
11315	–	75	180	41	–	4,0
11316	11616	80	190	43	64	
11317	–	85	200	45	–	
11318	11618	90	215	47	73	
11319	–	95	225	49	–	
11320	–	100	240	50	–	

Пример условного обозначения двухрядного сферического радиального шарикового подшипника легкой серии диаметров 2 с $d_1 = 30$ мм, $D = 72$ мм, $B = 17$ мм:

Подшипник 11206 ГОСТ 8545–75

Тип 13000

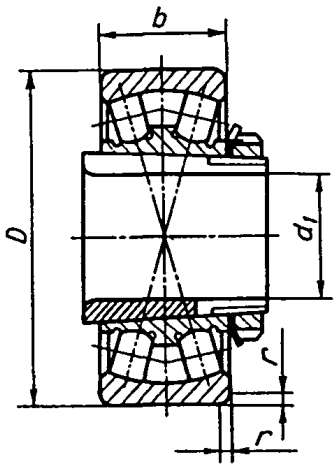

Черт. 2

Таблица 3

Легкая серия диаметров 5, серия ширин 0

мм

Обозначения подшипников	d_1	D	B	r
13508	40	85	23	2,0
13509	45	90		
13510	50	100	25	2,5
13512	60	120	31	
13514	70	140	33	3,0
13516	80	160	40	
13518	90	180	46	3,5
13520	100	200	53	
13522	110	215	58	
13523	115	230	64	4,0
13525	125	250	68	
13528	140	290	80	
13530	150	310	86	5,0
13532	160	320		
13534	170	340	92	
13536	180	360	98	

Таблица 4

Средняя серия диаметров 6, серия ширин 0
мм

Обозначения подшипников	d_1	D	B	r
13608	40	100	36	2,5
13609	45	110	40	3,0
13610	50	120	43	
13611	55	130	46	3,5
13612	60	140	48	
13613	65	160	55	
13614	70	170	58	
13616	80	190	64	4,0
13618	90	215	73	
13620	100	240	80	
13622	110	260	86	
13625	125	300	102	5,0
13628	140	340	114	
13630	150	360	120	
13632	160	380	126	
13634	170	400	132	6,0
13636	180	420	138	

Пример условного обозначения двухрядного сферического радиального роликового подшипника средней серии диаметров 6 с $d_1 = 60$ мм; $D = 140$ мм; $B = 48$ мм:

Подшипник 13612 ГОСТ 8545–75

4. Размеры диаметров отверстий втулок d_1 и соответствующие им наименьшие диаметры конических отверстий внутренних колец подшипников d должны соответствовать указанным на черт. 3 и в табл. 5.

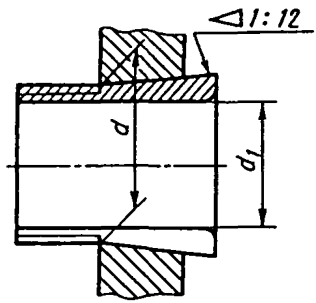

Черт. 3

Таблица 5

мм

d_1	d	d_1	d	d_1	d
–	–	60	65	110	120
20	25	65	75	115	130
25	30	70	80	125	140
30	35	75	85	135	150
35	40	80	90	140	160
40	45	85	95	150	170
45	50	90	100	160	180
50	55	95	105	170	190
55	60	100	110	180	200

5. Технические требования к подшипникам – по ГОСТ 520–89.

СОДЕРЖАНИЕ

ГОСТ 7242–81 (СТ СЭВ 3793–82)	Подшипники шариковые радиальные однорядные с защитными шайбами. Технические условия	3
ГОСТ 8882–75 (СТ СЭВ 3793–82)	Подшипники шариковые радиальные. Однорядные с уплотнениями. Технические условия	11
ГОСТ 9592–75	Подшипники шариковые радиальные с выступающим внутренним кольцом. Технические условия	21
ГОСТ 10058–75	Подшипники шариковые радиальные однорядные с упорным бортом малогабаритные. Типы и основные размеры	26
ГОСТ 23179–78 (СТ СЭВ 6137–87)	Подшипники качения радиальные шариковые однорядные гибкие. Технические условия	30
ГОСТ 8328–75 (СТ СЭВ 4949–84)	Подшипники роликовые радиальные с короткими цилиндрическими роликами. Типы и основные размеры	34
ГОСТ 5377–79 (СТ СЭВ 3340–81)	Подшипники роликовые радиальные с короткими цилиндрическими роликами без внутреннего или наружного кольца. Типы и основные размеры	59
ГОСТ 7634–75 (СТ СЭВ 5274–85)	Подшипники радиальные роликовые многорядные с короткими цилиндрическими роликами. Типы и основные размеры	80
ГОСТ 4657–82 (СТ СЭВ 1988–79)	Подшипники роликовые радиальные игольчатые однорядные. Основные размеры. Технические требования	94
ГОСТ 24850–81 (СТ СЭВ 1989–79)	Подшипники шариковые радиальные однорядные с двумя уплотнениями с широким внутренним кольцом и сферической наружной поверхностью наружного кольца. Основные размеры	103
ГОСТ 26576–85 (СТ СЭВ 3796–82)	Подшипники качения. Кольца стопорные эксцентрические и концентрические и винты установочные для крепления шариковых подшипников. Технические условия	108
ГОСТ 24954–81	Подшипники роликовые радиальные однорядные с бочкообразными роликами. Основные размеры	114
ГОСТ 831–75 (СТ СЭВ 4942–84)	Подшипники шариковые радиально-упорные однорядные. Типы и основные размеры	116
ГОСТ 832–78	Подшипники шариковые радиально-упорные сдвоенные. Типы и основные размеры	137
ГОСТ 4252–75 (СТ СЭВ 4946–84)	Подшипники шариковые радиально-упорные двухрядные. Основные размеры	149
ГОСТ 8995–75 (СТ СЭВ 4943–84)	Подшипники шариковые радиально-упорные однорядные с одним разъемным кольцом. Типы и основные размеры	154
ГОСТ 27365–87 (СТ СЭВ 3338–86, СТ СЭВ 1477–78)	Подшипники роликовые конические однорядные повышенной грузоподъемности. Основные размеры	167
ГОСТ 333–79	Подшипники роликовые конические однорядные. Основные размеры	191
ГОСТ 6364–78	Подшипники роликовые конические двухрядные. Основные размеры	204
ГОСТ 8419–75 (СТ СЭВ 5743–86)	Подшипники роликовые конические четырехрядные. Основные размеры	212
ГОСТ 20531–75 (СТ СЭВ 5272–85)	Подшипники роликовые игольчатые радиально-упорные комбинированные. Технические условия	219
ГОСТ 5720–75 (СТ СЭВ 4941–84)	Подшипники шариковые радиальные сферические двухрядные. Типы и основные размеры	225
ГОСТ 24696–81 (СТ СЭВ 4945–84)	Подшипники роликовые радиальные сферические двухрядные симметричными роликами. Основные размеры	234

ГОСТ 5721–75 (СТ СЭВ 4945–84)	Подшипники роликовые радиальные сферические двухрядные. Типы и основные размеры	252
ГОСТ 8545–75	Подшипники шариковые и роликовые двухрядные с закрепительными втулками. Типы и основные размеры	268
ГОСТ 8530–83 (СТ СЭВ 3341–81)	Подшипники качения. Гайки круглые шлицевые для закрепительных и стяжных втулок. Технические условия	274
ГОСТ 13014–80 (СТ СЭВ 777–77)	Втулки стяжные подшипников качения. Основные размеры	297
ГОСТ 25455–82 (СТ СЭВ 2797–80)	Подшипники качения. Втулки закрепительные и стяжные. Технические условия	305
ГОСТ 8725–83 (СТ СЭВ 3342–81)	Подшипники качения. Шайбы и скобы для стопорения гаек на закрепительных втулках. Технические условия	311
ГОСТ 20821–75	Подшипники шариковые упорно-радиальные двухрядные с углом контакта 60°. Технические условия	321
ГОСТ 9942–80 (СТ СЭВ 1476–78)	Подшипники роликовые упорно-радиальные сферические одинарные. Основные размеры	328
ГОСТ 6874–75 (СТ СЭВ 4944–84)	Подшипники шариковые упорные одинарные. Основные размеры	335
ГОСТ 7872–75 (СТ СЭВ 4944–84)	Подшипники шариковые упорные двойные. Основные размеры	351
ГОСТ 23526–79 (СТ СЭВ 4948–84)	Подшипники роликовые упорные с цилиндрическими роликами одинарные. Типы и основные размеры	359
ГОСТ 3635–78 (СТ СЭВ 1478–78)	Подшипники шарнирные. Технические условия	368
ГОСТ 3722–81 (СТ СЭВ 1990–79)	Подшипники качения. Шарики. Технические условия	391
ГОСТ 6870–81 (СТ СЭВ 1991–79)	Подшипники качения. Ролики игольчатые. Технические условия	404
ГОСТ 22696–77 (СТ СЭВ 1992–79)	Подшипники качения. Ролики цилиндрические короткие. Технические условия	416

Редактор *Р.Г. Говердовская*
Технический редактор *О.Ю. Захарова*
Корректор *А.В. Прокофьева*

Сдано в наб. 29.12.88. Подп. в печ. 19.06.89. 27 усл. печ. л. 27,25 усл. кр.-отт. 26,50 уч.-изд. л. Изд. № 10335/02. Тираж 40000. Зак. 1507 Цена 1 руб. 30 коп.

Ордена „Знак Почета" Издательство стандартов, 123840, Москва, ГСП, Новопресненский пер., 3
Набрано в Издательстве стандартов на НПУ
Вильнюсская типография Издательства стандартов, Вильнюс, ул. Даряус и Гирено, 39.

gost.e-ecolog.ru